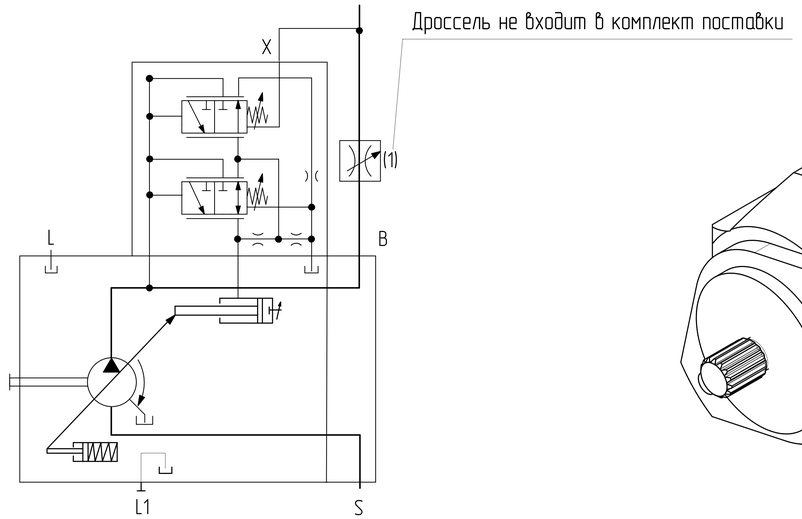

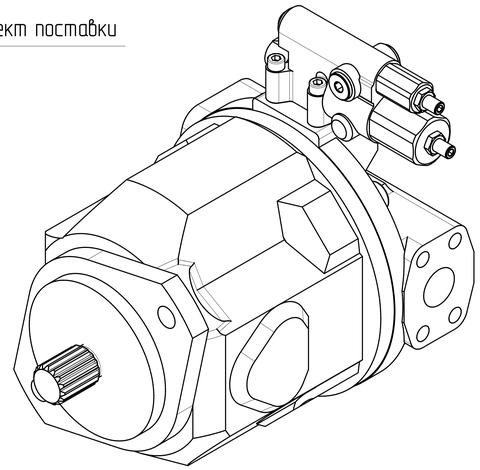

DFR1 - Регулятор давления-подачи
В дополнение к функции регулятора давления посредством регулируемого дросселя (напр., направляющего распределителя) можно регулировать скорость движения исполнительного элемента привода и поддерживать ее постоянной независимо от нагрузки.
Насос подает количество рабочей жидкости, фактически необходимое потребителю.
Для всех сочетаний регуляторов приоритет имеет снижение Vg.

Графическая характеристика

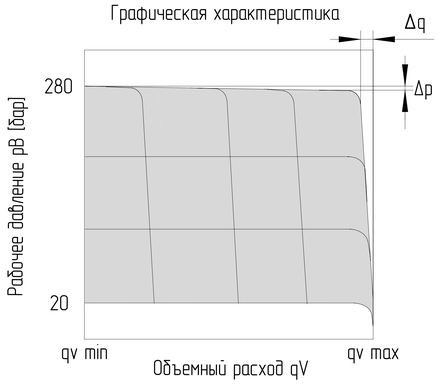

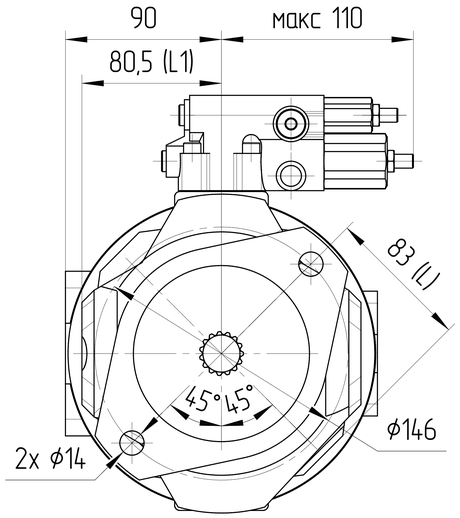

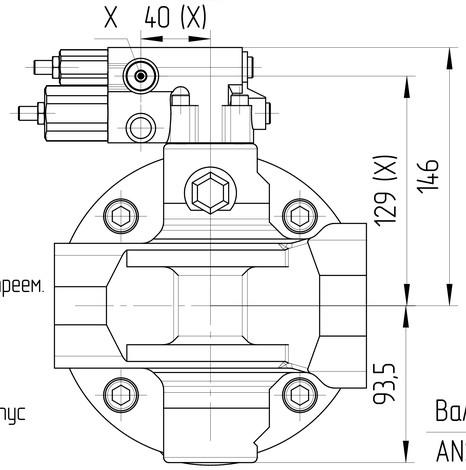

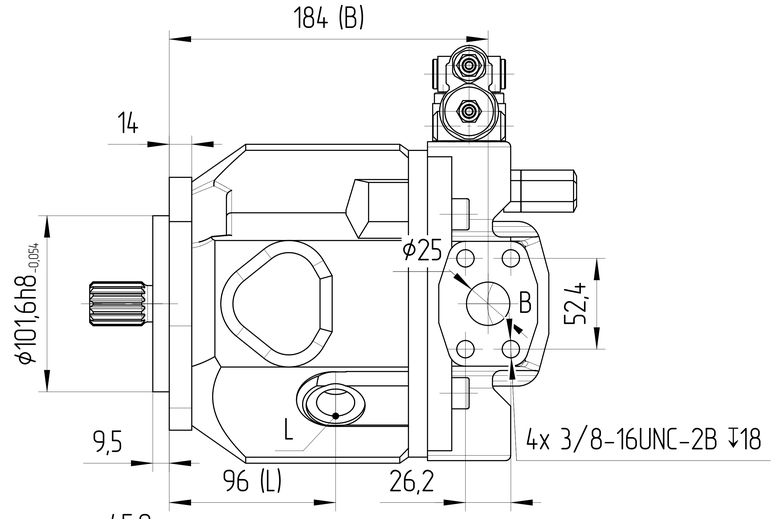

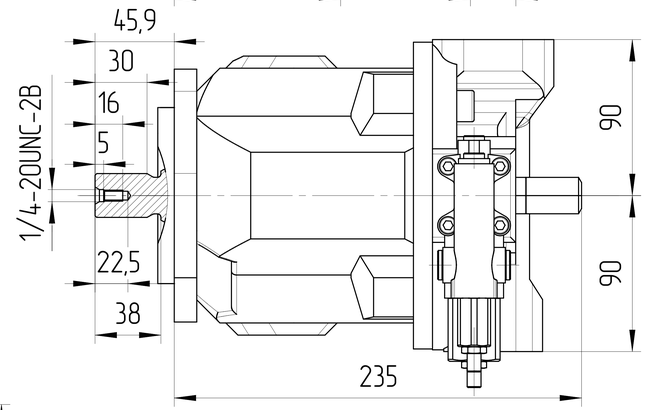

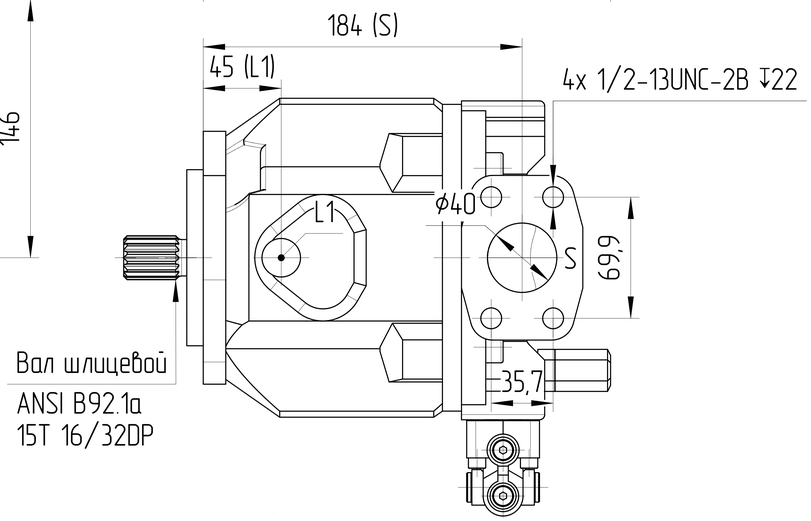

Обозначения			
Для левого направления вращения (против часовой стрелки)			
Маркировка	J10V045 DFR1/31L-PSC 62N00		
Код заказа	J10.453270116L0726		
Для правого направления вращения (по часовой стрелке)			
Маркировка	J10V045 DFR1/31R-PSC 62N00		
Код заказа	J10.453270116R0726		
Конструкция насоса	Насос переменного объема с наклонным диском		
Рабочий объем	макс	см³	45
	мин	см³	0
Давление	номинальное	бар	280
	макс	бар	350
Скорость вращения	макс	об/мин	2600
Минимальное давление на всасывании		бар	0,85
Давление дренажа		бар	0,2
Контроллер DFR1	DR	бар	280
	FR	бар	20
Характеристики системы			
Гидравлическая жидкость	Класс масла		DIN 51524-2-HLP (DIN 51524-3-HVLP)
	Температура окружающей среды [°C]	мин (холодный старт)	-40
		макс	+55
	Температура рабочей среды [°C]	мин	-20
		постоянный	от 0 до +80
		макс	+100
	Уровень загрязнения		max ISO4406 18/15
	Фильтрация		10μ
Покраска			RAL 9005, Black

0. Наименование для заказа: аксиально-поршневой насос J10V045 DFR1/31L-PSC 62N00 (J10.453270116L0726)
1. Неокрашенные поверхности покрываются антикоррозийным спреем. На все порты ставятся заглушки. Настройки регуляторов защищены пластиковыми предохранителями.
Конец вала защищён экструзионной сеткой.
2. Условия эксплуатации
2.1. Перед началом работы долейте гидравлическое масло в корпус насоса через сливное отверстие.
2.2. Перед началом работы стравить воздух из насоса.
2.3 Все порты, состояние которых указано как "0", необходимо подключить к рукавам соответствующего давления.
*- Необходимо подключение минимум одного из дренажных каналов L или L1.
В подключении нескольких одновременно нет необходимости.

	Порт	Стандарт	Размеры	Пиковое давление [бар]	Состояние
B	Рабочее присоединение Резьбовое присоединение	SAE J518 ISO 68	1 дюйм 3/8-16UNC-2B ↧18	350	0
S	Всасывающая линия Резьбовое присоединение	SAE J518 ISO 68	1 1/2 дюйма 1/2-13UNC-2B ↧22	10	0
L	Присоединение дренажного трубопровода	ISO 11926	7/8-14UNF-2B ↧16	2	0*
L1	Присоединение дренажного трубопровода	ISO 11926	7/8-14UNF-2B ↧16	2	X
X	Присоединение управляющего давления	ISO 3582	M14x1,5 ↧12	350	0

ISO-E	Лист номер 001	Код заказа СМ. ТАБЛИЦУ	
Общий параметр шероховатости поверхности: Ra [μm]	Разраб. Кузнецова Е.А.	Дата 19.08.2026	Производство JSE GROUP
Максимальное округление немаркированных краев и переходов: R0.5 (0.5x45)	Утвердил Павлинина М.А.	Дата 19.08.2026	ГАБАРИТНЫЙ ЧЕРТЕЖ
Общие допуски согласно ISO 2768 Класс точности: c	Материал B40		Вид продукта АКСИАЛЬНО-ПОРШНЕВОЙ НАСОС J10V045 DFR1/31L-PSC 62N00
Погрешности для размеров, не указанные в чертеже, в соотв. с ISO 2768c	Масса [kz] 21	Масштаб 1:2,5	
>0,5 - ≤3: ±0,2; >3 - ≤6: ±0,3; >6 - ≤30: ±0,5; >30 - ≤120: ±0,8; >120 - ≤400: ±1,2; >400 - ≤1000: ±2,0; >1000 - ≤2000: ±3,0; >2000 - ≤4000: ±4,0	CAD - dft.		Этот чертеж является интеллектуальной собственностью JSE Group. Без разрешения официального представителя его нельзя копировать, воспроизводить или предоставлять третьим лицам. Все права защищены. A2