DRS – Регулятор давления-подачи

В дополнение к функции регулятора давления посредством регулируемого дросселя (напр., направляющего распределителя) можно регулировать скорость движения исполнительного элемента привода и поддерживать ее постоянной независимо от нагрузки.

Насос подает количество рабочей жидкости, фактически необходимое потребителю.

Для всех сочетаний регуляторов приоритет имеет снижение Vg.

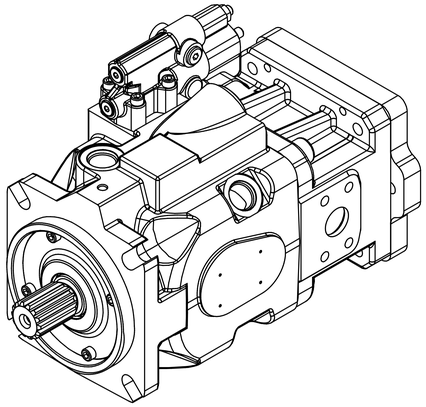

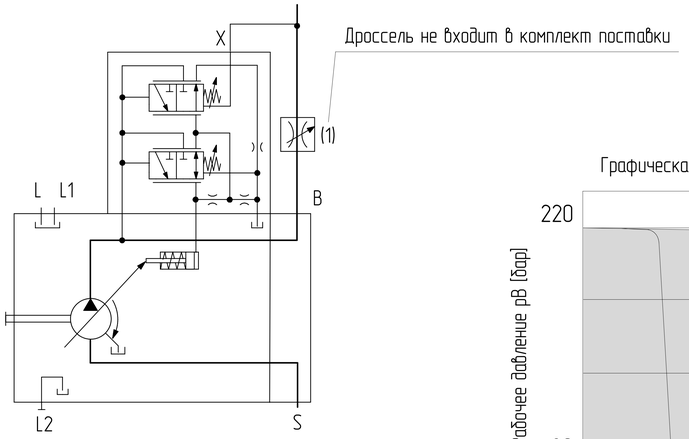

Графическая характеристика

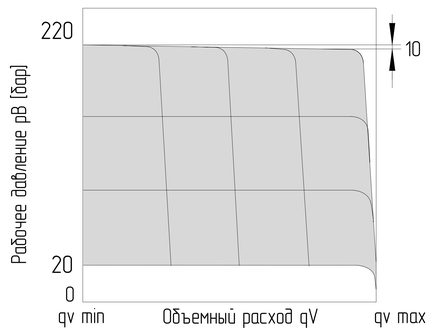

Обозначения		
Для левого направления вращения (против часовой стрелки)		
Маркировка	J10V085 DRS/53L-VUD 12K68	
Код заказа	J10.109116L0525	
Для правого направления вращения (по часовой стрелке)		
Маркировка	J10V085 DRS/53R-VUD 12K68	
Код заказа	J10.109116R0525	
Основные характеристики гидронасоса		
Конструкция насоса	Насос переменного объема с наклонным диском	
Рабочий объем	макс $см^3$	85
	мин $см^3$	0
Давление	номинальное бар	280
	макс бар	350
Скорость вращения	при Vg max об/мин	2100
	при Vg<Vg max об/мин	2500
Минимальное давление на всасывании бар		0,85
Давление дренажа	нормальное бар	max 1 10°C ± 5°C
		max 0,8 50°C
	пиковое бар	max 4 10°C ± 5°C
		max 2 50°C
Контроллер	DR	220 ± 5 бар
	FR	20 ± 2 бар
Температура окружающей среды		-40°C÷55°C
Условия эксплуатации		
Гидравлическая жидкость	Класс масла	DIN 51524-2-HLP (DIN 51524-3-HVLP)
	Диапазон рабочих температур	-20°C÷120°C
	Нормальная температура	10°C÷80°C
	Уровень загрязнения	max ISO4406 18/15
	Фильтрация	150μ
Покраска		RAL 9005, Black
Вес сухой Kg		28,5

0. НАИМЕНОВАНИЕ ДЛЯ ЗАКАЗА: АКСИАЛЬНО-ПОРШНЕВОЙ НАСОС J10V085 DRS/53L-VUD 12K68 (J10.109116L0525)
1. НА ЧЕРТЕЖЕ ИЗОБРАЖЕН НАСОС ЛЕВОГО ВРАЩЕНИЯ. ДЛЯ НАСОСА ПРАВОГО ВРАЩЕНИЯ ПОРТЫ ВХОДА И ВЫХОДА МЕНЯЮТСЯ МЕСТАМИ.
2. НАПРАВЛЕНИЕ ВРАЩЕНИЯ ОПРЕДЕЛЯЕТСЯ ПРИ ВЗГЛЯДЕ НА НАСОС СО СТОРОНЫ ВАЛА: НАСОС МОЖЕТ ИСПОЛЬЗОВАТЬСЯ ТОЛЬКО ПРИ ДАННОМ НАПРАВЛЕНИИ ВРАЩЕНИЯ.
3. НЕОКРАШЕННЫЕ ПОВЕРХНОСТИ ПОКРЫВАЮТСЯ АНТИКОРРОЗИЙНЫМ СПРЕЕМ. НА ВСЕ ПОРТЫ СТАВЯТСЯ ЗАГЛУШКИ. НАСТРОЙКИ РЕГУЛЯТОРОВ ЗАЩИЩЕНЫ ПЛАСТИКОВЫМИ ПРЕДОХРАНЯНИТЕЛЯМИ. КОНЕЦ ВАЛА ЗАЩИЩЁН ЭКСТРУЗИОННОЙ СЕТКОЙ.
4. УСЛОВИЯ ЭКСПЛУАТАЦИИ
4.1. ПЕРЕД НАЧАЛОМ РАБОТЫ ДОЛЕЙТЕ ГИДРАВЛИЧЕСКОЕ МАСЛО В КОРПУС НАСОСА ЧЕРЕЗ СЛИВНОЕ ОТВЕРСТИЕ.
4.2. ПЕРЕД НАЧАЛОМ РАБОТЫ ПРОДУЙТЕ НАСОС ВОЗДУХОМ.
4.3 ВСЕ ПОРТЫ, СОСТОЯНИЕ КОТОРЫХ УКАЗАНО КАК "0", НЕОБХОДИМО ПОДКЛЮЧИТЬ К РУКАВАМ СООТВЕТСТВУЮЩЕГО ДАВЛЕНИЯ.

Порт		Стандарт	Размеры	Пиковое давление [бар]	Состояние
B	Рабочее присоединение Резьбовое присоединение	ISO 6162-2 DIN 13	1 in M10x1,5 ↧18	320	0
S	Всасывающая линия Резьбовое присоединение	SAE J518 DIN 13	2 in M12x1,75 ↧22	5	0
L	Присоединение дренажного трубопровода	ISO 11926	7/8-14UNF-2B, ↧15	2	0
L1, L2	Присоединение дренажного трубопровода	ISO 11926	7/8-14UNF-2B, ↧15	2	X
X	Присоединение управляющего давления	ISO 11926	7/16-20UNF-2B, ↧11,5	320	0

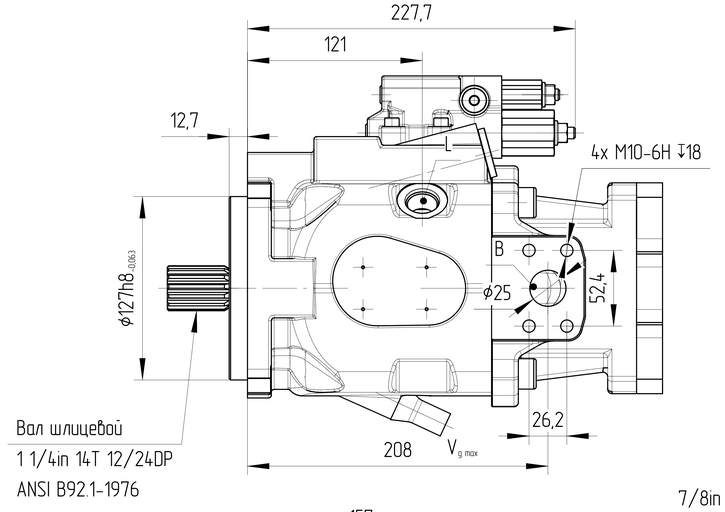

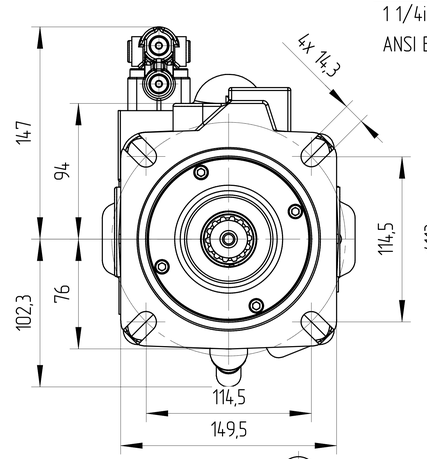

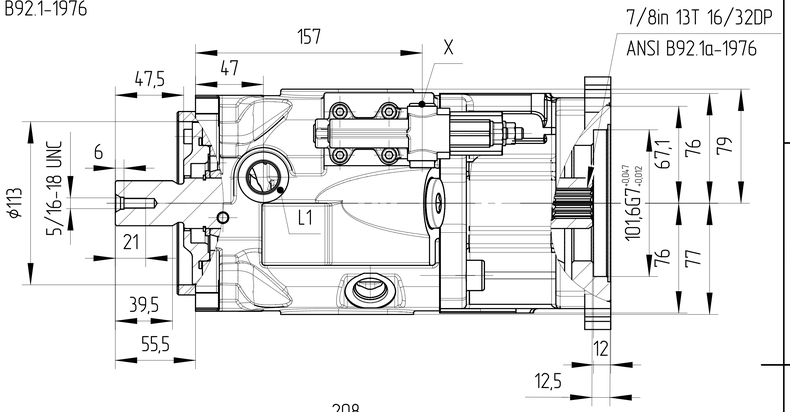

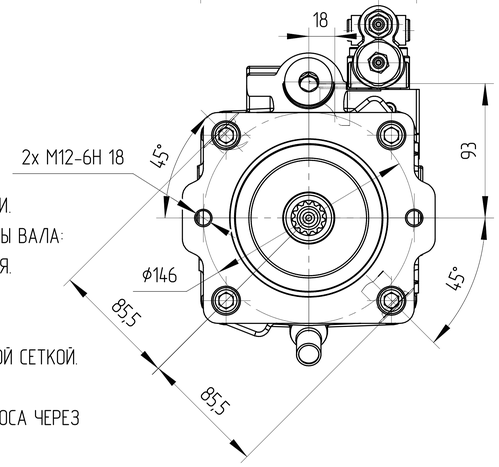

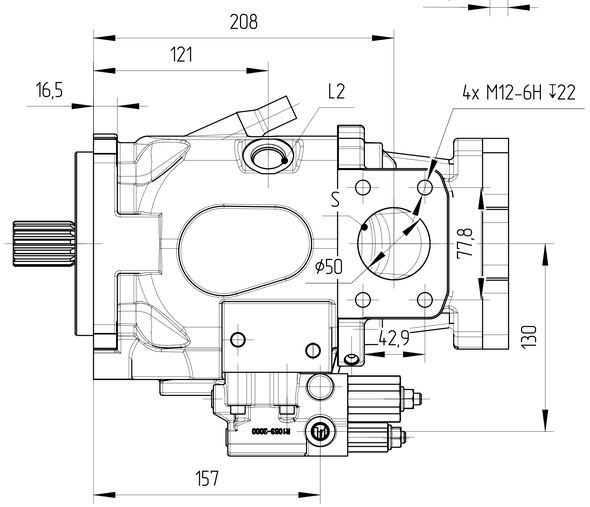

ISO-E	Изм.	Лист	Докум.	Подпись	Дата	Лист номер 001	Код заказа СМ. ТАБЛИЦУ

Общий параметр шероховатости поверхности: Ra [μm]

Максимальное округление немаркированных краев и переходов: R0.5 (0.5x45)

Общие допуски согласно ISO 2768 Класс точности: c

Погрешности для размеров, не указанные в чертеже, в соотв. с ISO 2768c

>0.5	>3	>6	>30	>120	>400	>1000	>2000
≤3	≤6	≤30	≤120	≤400	≤1000	≤2000	≤4000
±0.2	±0.3	±0.5	±0.8	±1.2	±2.0	±3.0	±4.0

CAD - dft.

Разраб. | Дата

Утвердил: Marie Horák | Дата: 20.05.2025

Материал: B40

Масса [kg]: 28,5 | Масштаб: 1:3

Производство: JSE GROUP DESIGN AND QUALITY OF CZECH REPUBLIC

ГАБАРИТНЫЙ ЧЕРТЕЖ

Вид продукта: АКСИАЛЬНО-ПОРШНЕВОЙ НАСОС J10V085 DRS/53L(R)-VUD 12K68

Этот чертеж является интеллектуальной собственностью JSE Group. Без разрешения официального представителя его нельзя копировать, воспроизводить или предоставлять третьим лицам. Все права защищены

A2