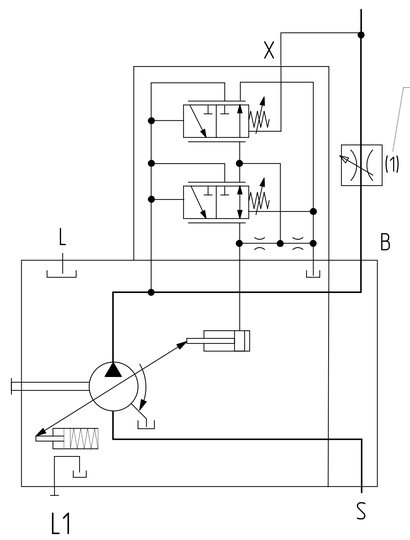
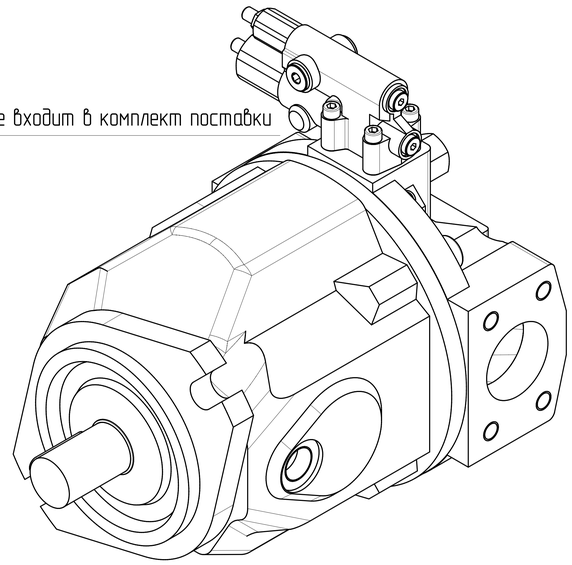
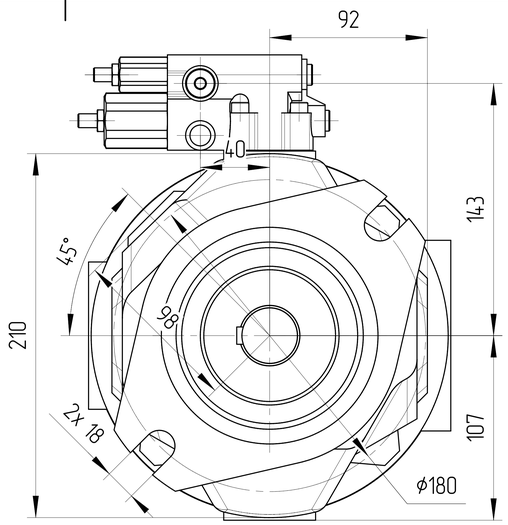
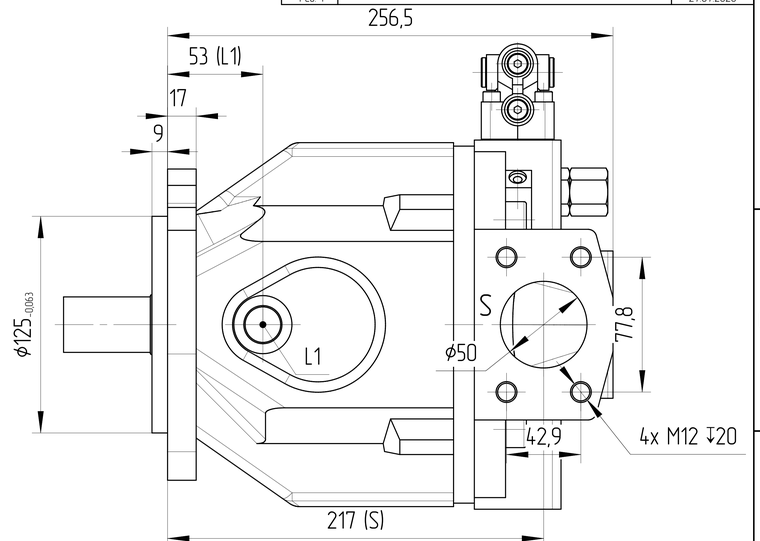
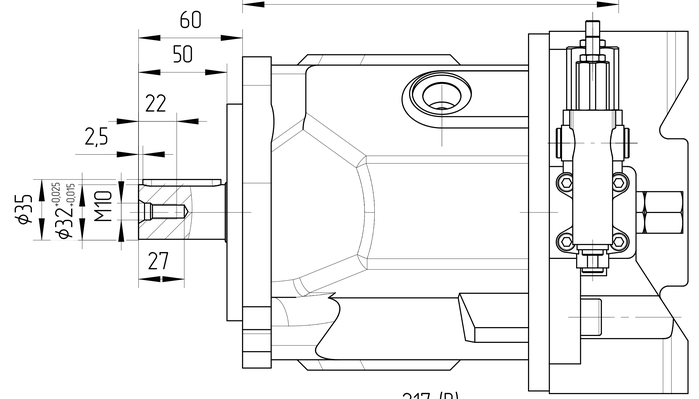




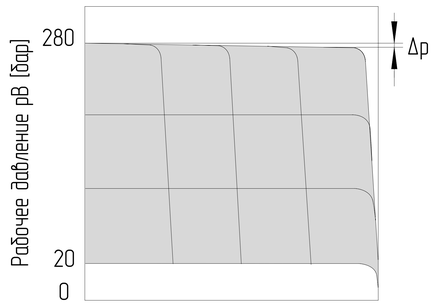


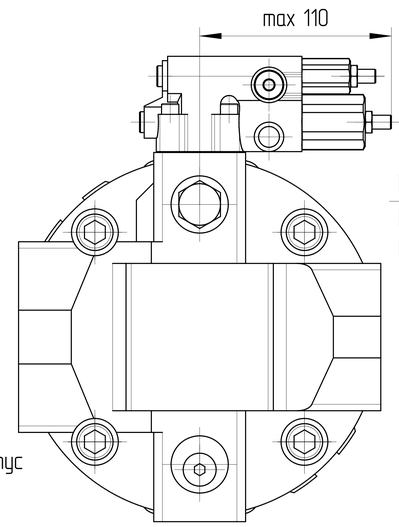


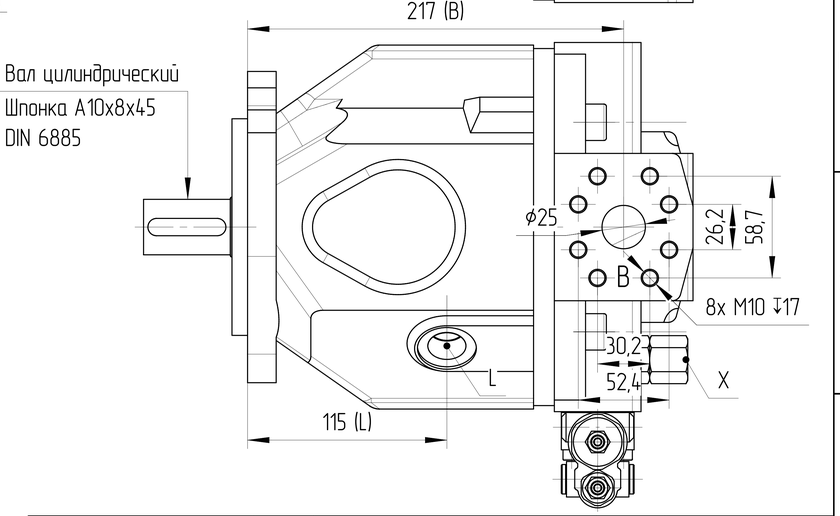


DFR1 – Регулятор давления-подачи
В дополнение к функции регулятора давления посредством регулируемого дросселя (напр., направляющего распределителя) можно регулировать скорость движения исполнительного элемента привода и поддерживать ее постоянной независимо от нагрузки.
Насос подает количество рабочей жидкости, фактически необходимое потребителю.
Для всех сочетаний регуляторов приоритет имеет снижение Vg.

Графическая характеристика







Обозначения			
Для левого направления вращения (против часовой стрелки)			
Маркировка	J10VS071 DFR1/31L-VPA 12N00		
Код заказа	J10.713080116L0425		
Для правого направления вращения (по часовой стрелке)			
Маркировка	J10VS071 DFR1/31R-VPA 12N00		
Код заказа	J10.713080116R0425		
Конструкция насоса	Насос переменного объема с наклонным диском		
Рабочий объем	макс	см³	71
	мин	см³	0
Давление	номинальное	бар	280
	макс	бар	350
Скорость вращения		об/мин	2200
Минимальное давление на всасывании		бар	0,8
Давление дренажа		бар	0,2
Контроллер DFR1	DR	бар	280
	FR	бар	20
Характеристики системы			
Гидравлическая жидкость	Класс масла		DIN 51524-2-HLP (DIN 51524-3-HVLP)
	Температура окружающей среды [°C]	мин (холодный старт)	-40
		макс	+55
	Температура рабочей среды [°C]	мин	-20
		постоянный	от 0 до +80
		макс	+100
	Уровень загрязнения		max ISO4406 18/15
	Фильтрация		10µ
Покраска			RAL 9005, Black

0. Наименование для заказа: аксиально-поршневой насос J10VS071 DFR1/31R-VPA 12N00 (J10.713080116R0425)
1. Неокрашенные поверхности покрываются антикоррозийным спреем.
На все порты ставятся заглушки. Настройки регуляторов защищены пластиковыми предохранителями.
Конец вала защищён экструзионной сеткой.
2. Условия эксплуатации
2.1. Перед началом работы долейте гидравлическое масло в корпус насоса через сливное отверстие.
2.2. Перед началом работы стравить воздух из насоса.
2.3 Все порты, состояние которых указано как "0", необходимо подключить к рукавам соответствующего давления.
*- Необходимо подключение минимум одного из дренажных каналов L или L1.
В подключении обоих одновременно нет необходимости.

Порт		Стандарт	Размеры	Пиковое давление [бар]	Состояние
B	Рабочее присоединение Резьбовое присоединение	SAE J518 DIN 13	1 дюйм M10 ↧17	315	0
S	Всасывающая линия Резьбовое присоединение	SAE J518 DIN 13	2 дюйма M12 ↧20	2	0
L	Присоединение дренажного трубопровода	DIN 3852	M22x1,5 ↧14	2	0*
L1	Присоединение дренажного трубопровода	DIN 3852	M22x1,5 ↧14	2	X
X	Присоединение управляющего давления	DIN 3852	M14x1,5 ↧12	315	0

ISO-E

Общий параметр шероховатости поверхности: Ra (µm)	Разраб.	Дата	
Максимальное округление немаркированных краев и переходов: R0.5 (0.5x45)	Утвердил: Павлинина М.А.	Дата: 27.07.2026	
Общие допуски согласно ISO 2768 Класс точности: c	Материал		
Погрешности для размеров, не указанные в чертеже, в сорте. с ISO 2768c: >0,5 – ≤3: ±0,2; >3 – ≤6: ±0,3; >6 – ≤30: ±0,5; >30 – ≤120: ±0,8; >120 – ≤400: ±1,2; >400 – ≤1000: ±2,0; >1000 – ≤2000: ±3,0; >2000 – ≤4000: ±4,0	Масса [кг]: 33	Масштаб: 1:2,5	
CAD - dft			

Изм. | Кол. | Лист | № докум. | Подпись | Дата | Лист номер: 001 | Код заказа: СМ. ТАБЛИЦУ

Производство: JSE GROUP DESIGN AND QUALITY OF CZECH REPUBLIC

ГАБАРИТНЫЙ ЧЕРТЕЖ

Вид продукта
АКСИАЛЬНО-ПОРШНЕВОЙ НАСОС
J10VS071 DFR1/31R-VPA 12N00

Этот чертеж является интеллектуальной собственностью JSE Group. Без разрешения официального представителя его нельзя копировать, воспроизводить или предоставлять третьим лицам. Все права защищены.

A2