Ред. 1		07.10.2022
Ред. 2	Учтены все правки	12.10.2022
Ред. 3	Изменили конструкцию задней крышки	14.10.2022
Ред. 4	Изменено описание и таблица характеристик, добавлены погрешности на размеры, добавлен штамп на русском языке	26.10.2022
Ред. 5	Изменен штамп, изменены размеры на фланце	28.10.2022
Ред. 6	Изменена конструкция фланца	10.11.2022
Ред. 7	Изменена погрешность на расстоянии между крепежными болтами	21.03.2023

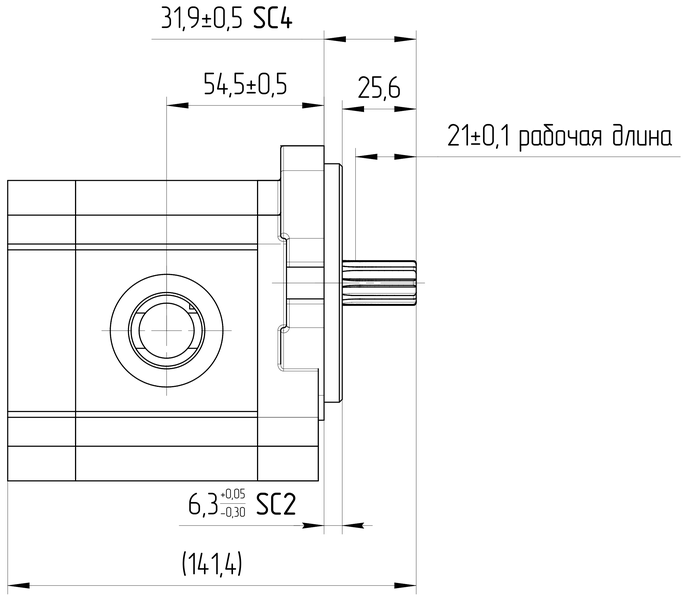

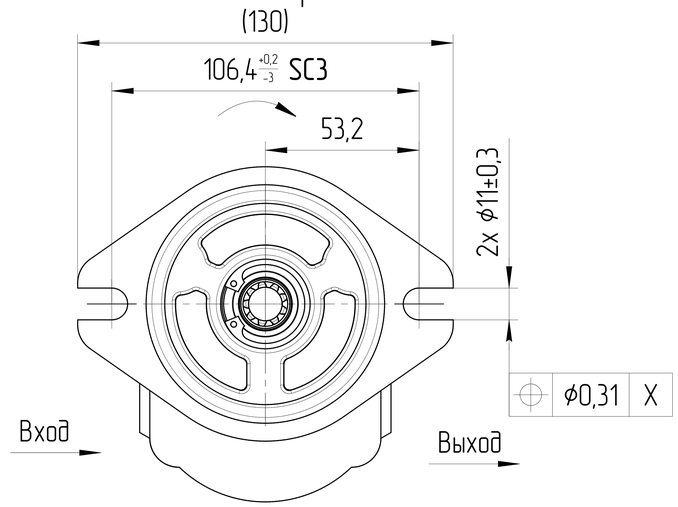

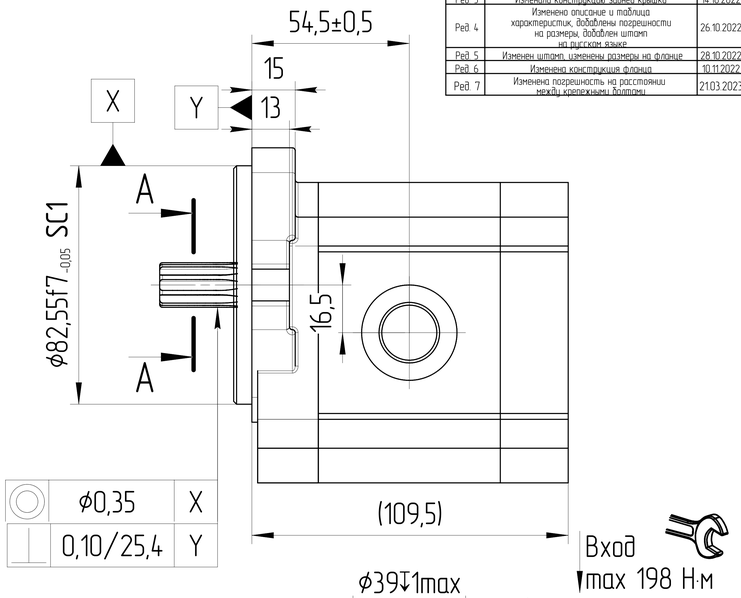

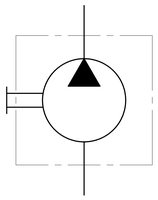

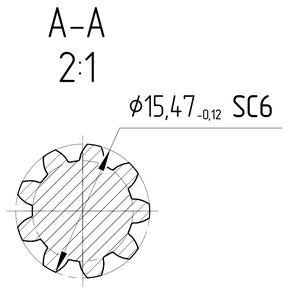

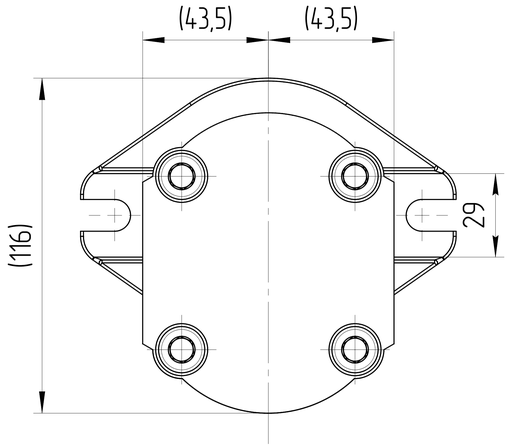

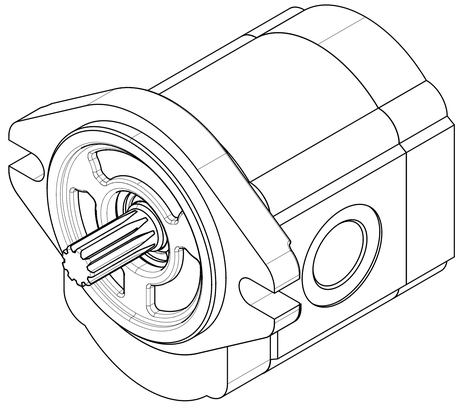

ХАРАКТЕРИСТИКИ СИСТЕМЫ

РАБОТА НА МАКСИМАЛЬНЫХ ПАРАМЕТРАХ (ОБОРОТОВ, ДАВЛЕНИЯ, ТЕМПЕРАТУРЫ) ДОЛЖНА БЫТЬ СОГЛАСОВАНА С ИНЖЕНЕРАМИ ГИДРОДРАЙВ

МАТЕРИАЛ САЛЬНИКОВ	NBR (Б.Н.КАУЧУК)	
САЛЬНИК ВАЛА ДАВЛЕНИЯ [bar]	МИН	-0,3
	МАКС	+1,3
ЦВЕТ	ЧЕРНЫЙ	RAL 9005
ТЕМПЕРАТУРА ОКРУЖАЮЩЕЙ СРЕДЫ [°C]	МИН (ХОЛОДНЫЙ СТАРТ)	-40
	МАКС	+85
ТЕМПЕРАТУРА РАБОЧЕЙ СРЕДЫ [°C]	МИН	-25
	МАКС	+100
ОБЪЁМНЫЙ КПД	ДИАПАЗОН	0,92
ПОЛНЫЙ КПД	НЕ МЕНЕЕ	0,8
НОМИНАЛЬНАЯ ТОНКОСТЬ ФИЛЬТРАЦИИ [мкм]		25
МОМЕНТ ВРАЩЕНИЯ ВЕДУЩЕГО ВАЛА [Н*м]	НЕ БОЛЕЕ	86
РАДИАЛЬНОЕ ПЕРЕМЕЩЕНИЕ ВЕДУЩЕГО ВАЛА ПРИ РАБОТЕ С ПРИВОДОМ [мм]	НЕ БОЛЕЕ	0,3

0. НАИМЕНОВАНИЕ ДЛЯ ЗАКАЗА: НАСОС ШЕСТЕРЕННЫЙ T3-11R-S02D04-SG04G03-NP.V1H4 (2210F14R11)
1. НА ЧЕРТЕЖЕ ИЗОБРАЖЕН НАСОС ПРАВОГО ВРАЩЕНИЯ. ДЛЯ НАСОСА ЛЕВОГО ВРАЩЕНИЯ ПОРТЫ ВХОДА И ВЫХОДА МЕНЯЮТСЯ МЕСТАМИ.
2. НАПРАВЛЕНИЕ ВРАЩЕНИЯ ОПРЕДЕЛЯЕТСЯ ПРИ ВЗГЛЯДЕ НА НАСОС СО СТОРОНЫ ВАЛА: НАСОС МОЖЕТ ИСПОЛЬЗОВАТЬСЯ ТОЛЬКО ПРИ ДАННОМ НАПРАВЛЕНИИ ВРАЩЕНИЯ.
3. ДИАПАЗОН РАБОЧИХ ТЕМПЕРАТУР: МИН. -25 С; НЕПРЕРЫВНЫЙ 0÷80 С; МАКС. 100 С.
4. ДИАПАЗОН ТЕМПЕРАТУР ОКРУЖАЮЩЕЙ СРЕДЫ -40÷85 С.
5. ЦВЕТ ПОКРАСКИ: ЧЕРНЫЙ RAL 9005.
6. НЕОКРАШЕННЫЕ ПОВЕРХНОСТИ ПОКРЫВАЮТСЯ АНТИКОРРОЗИЙНЫМ ПРЕДОХРАНЯЮЩИМ СПРЕЕМ. ПЛАСТИКОВЫЕ ЗАГЛУШКИ УСТАНАВЛИВАЮТСЯ В ГИДРАВЛИЧЕСКИЕ ПОРТЫ, КОНЕЦ ВАЛА ЗАЩИЩЕН ПЛАСТИКОВОЙ ЗАГЛУШКОЙ, ПРЕДОХРАНЯЮЩИЙ ВАЛ ОТ МЕХАНИЧЕСКИХ ПОВРЕЖДЕНИЙ. ЗАГЛУШКИ ДЕМОНТИРУЮТСЯ ВРУЧНУЮ.
7. SC – ВАЖНАЯ ХАРАКТЕРИСТИКА ИЗДЕЛИЯ.

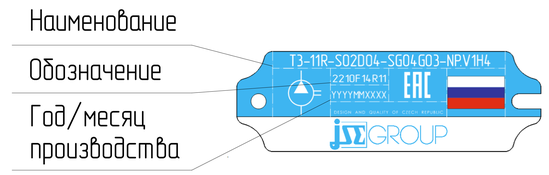

РАБОЧИЙ ОБЪЁМ [см³]	МАКС. ПРОДОЛЖ. ДАВЛЕНИЕ [бар]	СКОРОСТЬ ВРАЩЕНИЯ [об/мин]	МАКС. ПИКОВАЯ. СКОРОСТЬ ВРАЩЕНИЯ ПРИ 180 бар [об/мин]	НАПРАВЛЕНИЕ ВРАЩЕНИЯ [-]	ЧЕРТЕЖ НОМЕР	КОД ЗАКАЗА
11,2	280	500÷3000	3650	ПРОТИВ ЧАСОВОЙ СТРЕЛКИ	T3-11L-S02D04-SG04G03-NP.V1H4	2210F14L11
11,2	280	500÷3000	3650	ПО ЧАСОВОЙ СТРЕЛКЕ	T3-11R-S02D04-SG04G03-NP.V1H4	2210F14R11

ISO-E

Индекс изм. | Изм. номера | Дата | Подпись

Лист номер: 001

Код заказа: СМ. ТАБЛИЦУ

Общий параметр шероховатости поверхности: Ra [μm]

Максимальное округление немаркированных краев и переходов: R0.5 (0.5x45)

Общие допуски согласно ISO 2768
Класс точности: c

Погрешности для размеров, не указанные в чертеже, в соотв. с ISO 2768c

>0,5 - ≤3	>3 - ≤6	>6 - ≤30	>30 - ≤120	>120 - ≤400	>400 - ≤1000	>1000 - ≤2000	>2000 - ≤4000
±0,2	±0,3	±0,5	±0,8	±1,2	±2,0	±3,0	±4,0

Разраб. | Дата

Утвердил: Marie Horák | Дата: 07.10.2022

Материал: AW-6082-T6 (АД-35)

Масса [кг]: 3,6 | Масштаб: 1:1,5

CAD - dft.

Производство: JSZ GROUP DESIGN AND QUALITY OF CZECH REPUBLIC

ГАБАРИТНЫЙ ЧЕРТЕЖ

Вид продукта: НАСОС ШЕСТЕРЕННЫЙ

Этот чертеж является интеллектуальной собственностью JSE Group. Без разрешения официального представителя его нельзя копировать, воспроизводить или предоставлять третьим лицам. Все права защищены.

A2