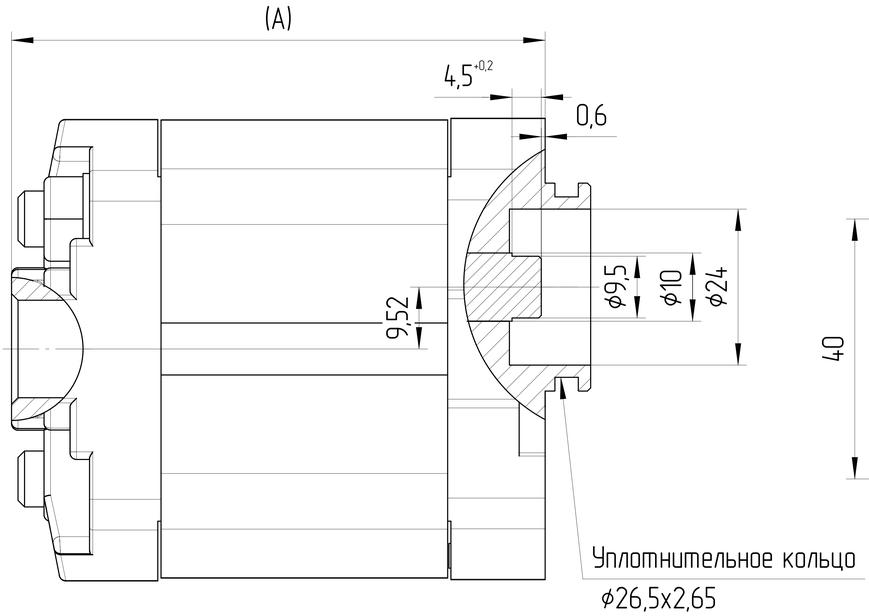

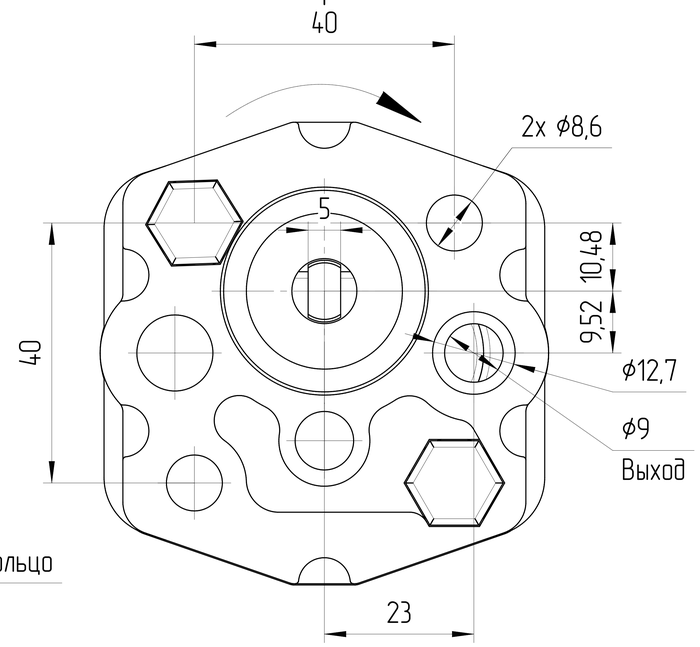

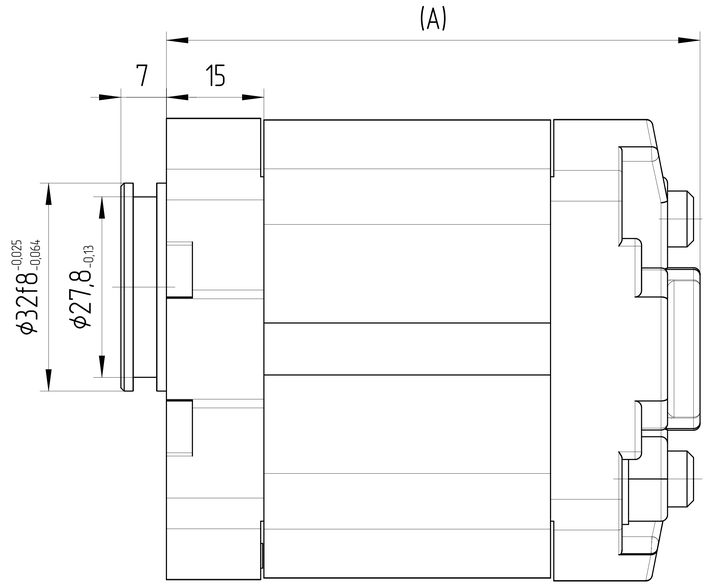

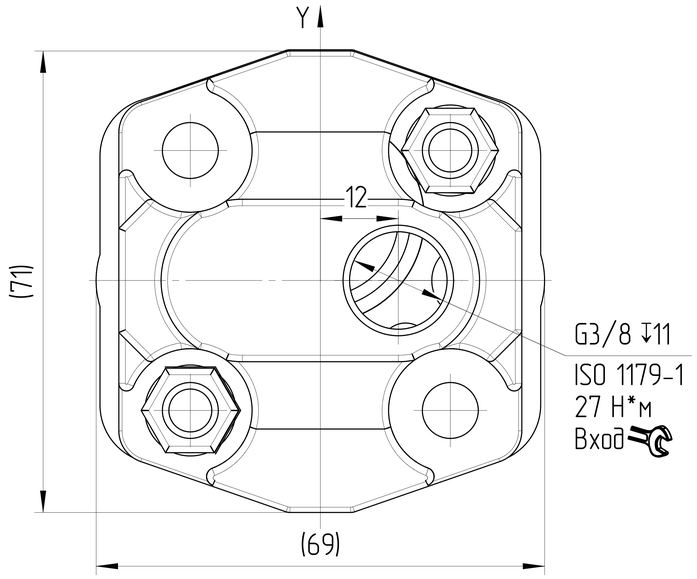

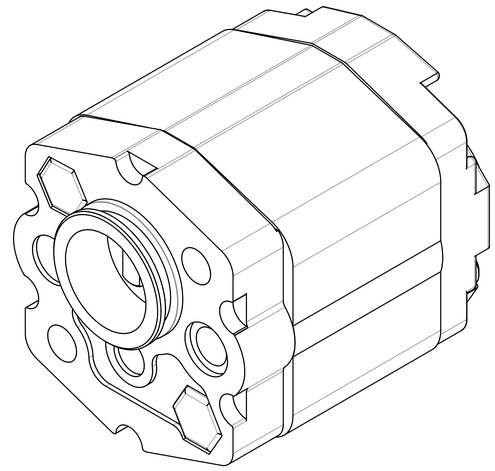

ХАРАКТЕРИСТИКИ СИСТЕМЫ

РАБОТА НА МАКСИМАЛЬНЫХ ПАРАМЕТРАХ (ОБОРОТОВ, ДАВЛЕНИЯ, ТЕМПЕРАТУРЫ) ДОЛЖНА БЫТЬ СОГЛАСОВАНА С ИНЖЕНЕРАМИ ГИДРОДРАЙВ. ЛЮБУЮ НЕ УКАЗАННУЮ НА ЧЕРТЕЖЕ ИНФОРМАЦИЮ СЛЕДУЕТ ИСКАТЬ В КАТАЛОГЕ / РУКОВОДСТВЕ ПО ЭКСПЛУАТАЦИИ СООТВЕТСТВУЮЩИХ СЕРИЙ ИЛИ В ПАСПОРТЕ ИЗДЕЛИЯ

ЦВЕТ	ЧЕРНЫЙ	RAL 9005
САЛЬНИК ВАЛА [bar]	МИН	-0,3
	МАКС	+1,3
МАТЕРИАЛ УПЛОТНЕНИЙ	NBR (Б.Н.КАУЧУК)	
ТЕМПЕРАТУРА ОКРУЖАЮЩЕЙ СРЕДЫ [°C]	МИН (ХОЛОДНЫЙ СТАРТ)	-40
	МАКС	+55
ТЕМПЕРАТУРА РАБОЧЕЙ СРЕДЫ [°C]	МИН	-20
	ПОСТОЯННЫЙ	ОТ 0 ДО +80
	МАКС	+100
ОБЪЁМНЫЙ КПД	НЕ МЕНЕЕ	0,92
ПОЛНЫЙ КПД	НЕ МЕНЕЕ	0,80
ТОНКОСТЬ ФИЛЬТРАЦИИ [мкм]	НОМИНАЛЬНАЯ	25
МОМЕНТ ВРАЩЕНИЯ ВЕДУЩЕГО ВАЛА [Н*м]	НЕ БОЛЕЕ	20

Маркировка	Артикул	Рабочий объем [см³]	Макс. продолж. давление [бар]	Мин. /макс. скорость вращения [об/мин]	A [мм]
T3C-0.8R-A04K03-AG02P02-ND	2605K9R0.8	0,8	230	350 / 6000	73,5
T3C-1.1R-A04K03-AG02P02-ND	2605K9R1.1	1,1	230	350 / 6000	74
T3C-1.3R-A04K03-AG02P02-ND	2605K9R1.3	1,3	230	350 / 6000	75
T3C-1.6R-A04K03-AG02P02-ND	2605K9R1.6	1,6	230	350 / 6000	76
T3C-1.8R-A04K03-AG02P02-ND	2605K9R1.8	1,8	230	350 / 6000	77
T3C-2.1R-A04K03-AG02P02-ND	2605K9R2.1	2,1	230	350 / 6000	78
T3C-2.7R-A04K03-AG02P02-ND	2605K9R2.7	2,7	230	350 / 5000	80
T3C-3.2R-A04K03-AG02P02-ND	2605K9R3.2	3,2	210	350 / 5000	82
T3C-3.7R-A04K03-AG02P02-ND	2605K9R3.7	3,7	210	350 / 4500	84
T3C-4.2R-A04K03-AG02P02-ND	2605K9R4.2	4,2	210	350 / 4000	86
T3C-4.8R-A04K03-AG02P02-ND	2605K9R4.8	4,8	190	350 / 3500	88
T3C-5.8R-A04K03-AG02P02-ND	2605K9R5.8	5,8	190	350 / 3000	92
T3C-7.0R-A04K03-AG02P02-ND	2605K9R7.0	7,0	160	350 / 2100	96
T3C-8.0R-A04K03-AG02P02-ND	2605K9R8.0	8,0	160	350 / 2500	100

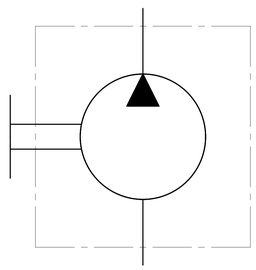

0. НАИМЕНОВАНИЕ ДЛЯ ЗАКАЗА В СООТВЕТСТВИИ С МАРКИРОВКОЙ ТАБЛИЦЫ.
1. НА ЧЕРТЕЖЕ ИЗОБРАЖЕН НАСОС ПРАВОГО ВРАЩЕНИЯ.
ДЛЯ НАСОСА ЛЕВОГО ВРАЩЕНИЯ ПОРТЫ ВХОДА И ВЫХОДА
ОТРАЖАЮТСЯ ЗЕРКАЛЬНО ОТНОСИТЕЛЬНО ОСИ Y.
2. НАПРАВЛЕНИЕ ВРАЩЕНИЯ ОПРЕДЕЛЯЕТСЯ ПРИ ВЗГЛЯДЕ НА НАСОС СО СТОРОНЫ ВАЛА:
НАСОС МОЖЕТ ИСПОЛЬЗОВАТЬСЯ ТОЛЬКО ПРИ ДАННОМ НАПРАВЛЕНИИ ВРАЩЕНИЯ.
3. АКСИАЛЬНЫЕ И РАДИАЛЬНЫЕ НАГРУЗКИ НА ВАЛУ ИЗДЕЛИЯ НЕДОПУСТИМЫ.
4. НЕОКРАШЕННЫЕ ПОВЕРХНОСТИ ПОКРЫВАЮТСЯ АНТИКОРРОЗИЙНЫМ ПРЕДОХРАНЯЮЩИМ СПРЕЕМ.
НА ПОРТЫ СТАВЯТСЯ ЗАГЛУШКИ. КОНЕЦ ВАЛА ЗАЩИЩЕН ПЛАСТИКОВОЙ ЗАГЛУШКОЙ,
ПРЕДОХРАНЯЮЩЕЙ ВАЛ ОТ МЕХАНИЧЕСКИХ ПОВРЕЖДЕНИЙ. ЗАГЛУШКИ ДЕМОНТИРУЮТСЯ ВРУЧНУЮ.

ISO-E	Изм.	Лист	№ докум.	Подпись	Дата
Общий параметр шероховатости поверхности: Ra [µm]	Разраб. Масасина Е.М.			Дата 11.06.2026	Лист номер 001
Максимальное округление немаркированных краев и переходов: R0.5 (0.5x45)	Утвердил Павлинина М.А.			Дата 11.06.2026	Код заказа СМ. ТАБЛИЦУ
Общие допуски согласно ISO 2768 Класс точности: c	Материал AW-6082-T6 (АД-35)				Производство JSE GROUP DESIGN AND QUALITY OF CZECH REPUBLIC
Погрешности для размеров, не указанные в чертеже, в соотв. с ISO 2768c	Масса [кг]	Масштаб 1,5:1			ГАБАРИТНЫЙ ЧЕРТЕЖ
>0,5 ~ ≤3: ±0,2; >3 ~ ≤6: ±0,3; >6 ~ ≤30: ±0,5; >30 ~ ≤120: ±0,8; >120 ~ ≤400: ±1,2; >400 ~ ≤1000: ±2,0; >1000 ~ ≤2000: ±3,0; >2000 ~ ≤4000: ±4,0	CAD - dft.				Вид продукта НАСОС ШЕСТЕРЕННЫЙ

Этот чертеж является интеллектуальной собственностью JSE Group. Без разрешения официального представителя его нельзя копировать, воспроизводить или предоставлять третьим лицам. Все права защищены.

A2