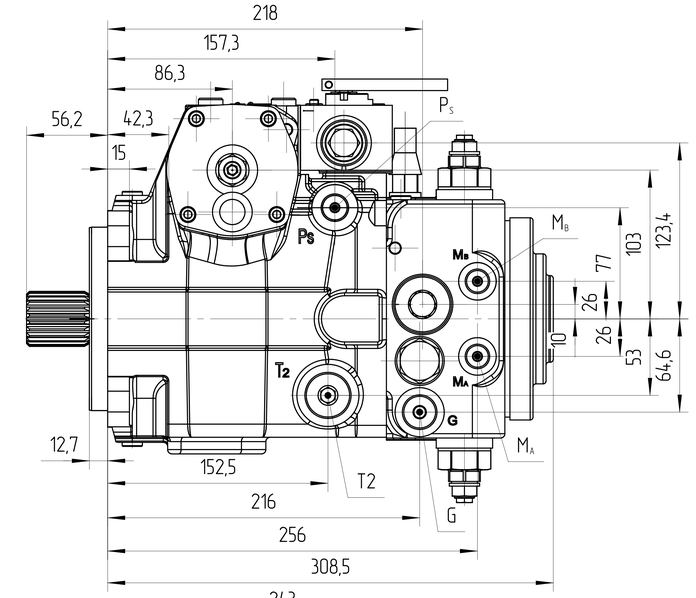

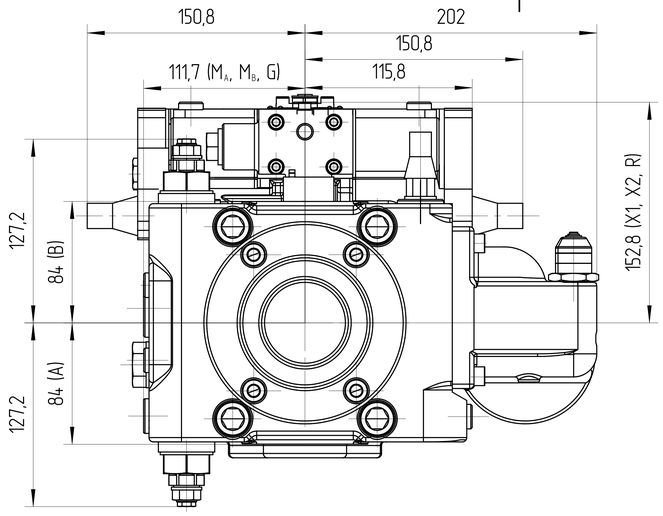

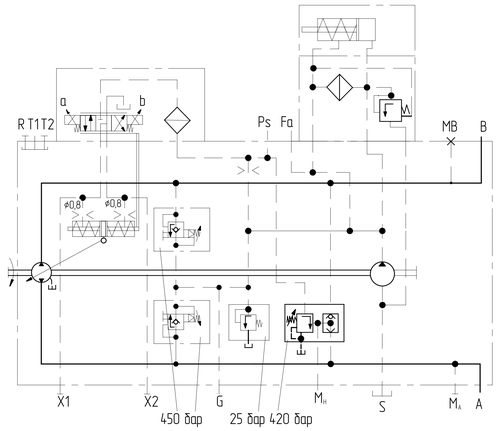

HW – пропорциональный регулятор, гидравлический, с сервоуправлением

Объемный расход насоса на выходе регулируется бесступенчато в диапазоне от 0 до 100% пропорционально углу поворота рычага управления.
Возвратный рычаг, связанный с установочным поршнем, поддерживает подачу насоса в соответствии с заданным положением рычага управления.

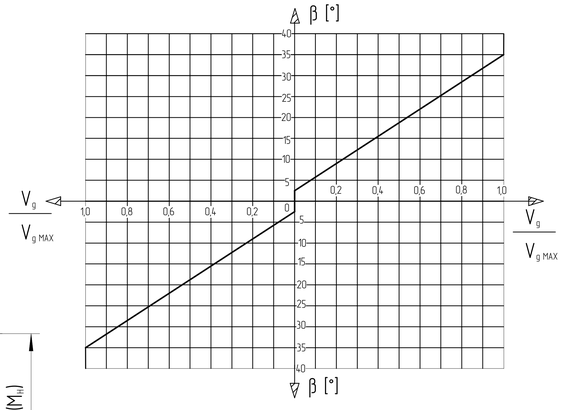

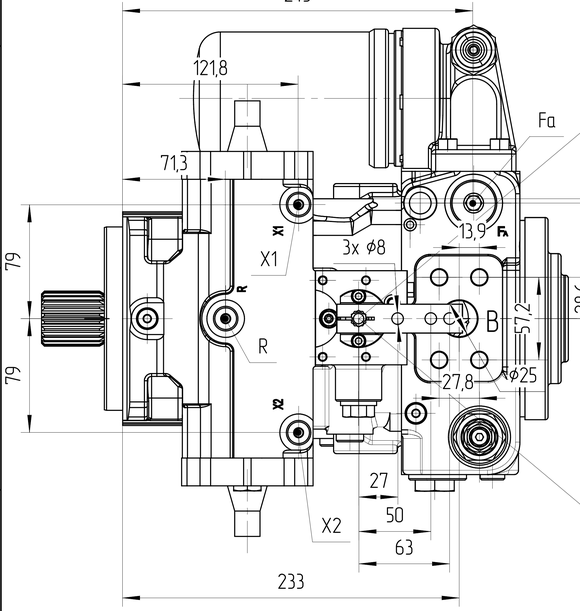

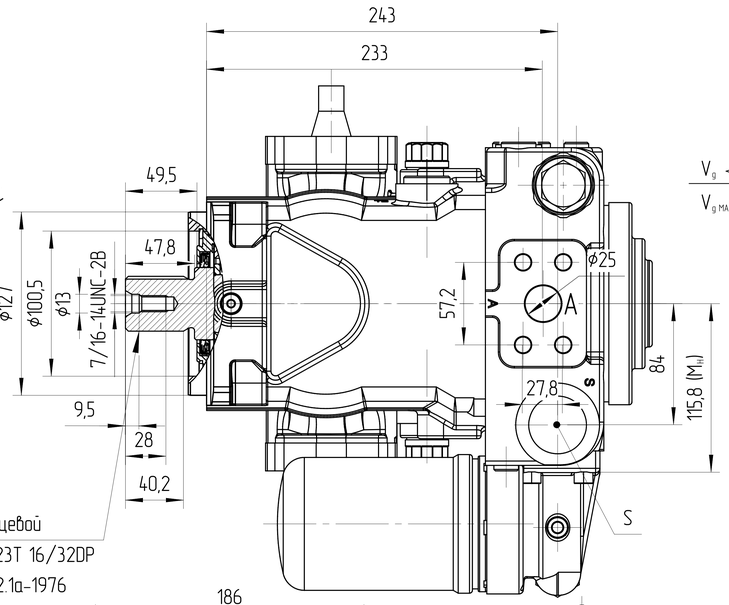

Вал шлицевой
1 1/2in 23T 16/32DP
ANSI B92.1a-1976

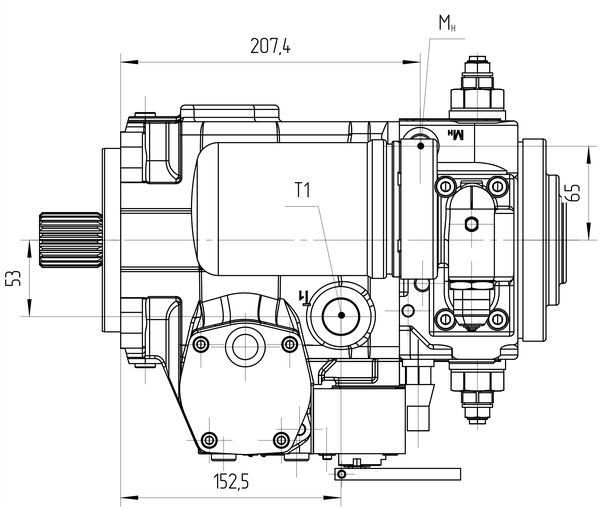

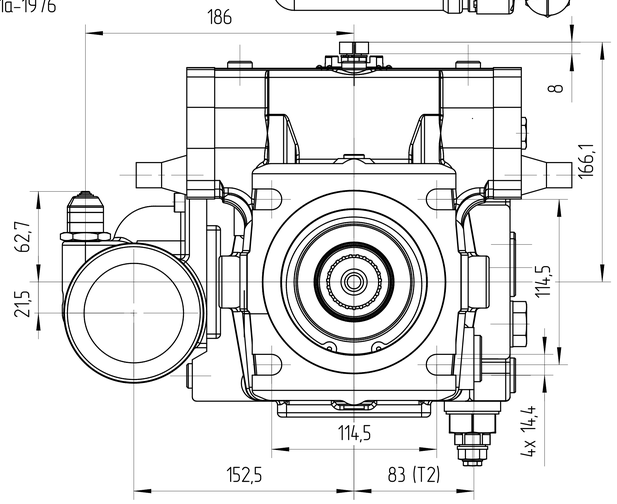

Ред. 1 | 10.04.2025

Основные характеристики гидронасоса			
Маркировка			J4VTG90 HW100/33MR-NC4V9 4F0000AF
Код заказа			J42.0090116R0225
Направление вращения			Правое
Конструкция насоса			Насос переменного объема с наклонным диском
Рабочий объем регулируемый насос	макс	см³	90
	мин	см³	0
Рабочий объем насоса подпитки		см³	27
Давление регулируемого насоса	номинальное	МПа	45
	предохранит. клапана	МПа	45
	запорного клапана	МПа	42
Давление насоса подпитки	макс при 1800об/мин	МПа	2,5
Скорость вращения	мин	об/мин	500
	номинальное	об/мин	2000
	макс	об/мин	3050
Максимальный поток при n_{max} (Vg макс)		q_v макс	275
Мощность при $n_{ном}$ (Vg макс) и Δp = 400 бар		кВт	183
Регулирование	сервоуправление ручкой		
	диапазон мин-макс		3° – 29°
Давление во всасывающей линии S (вход)		МПа	0,08..0,5
Давление дренажа		МПа	0,02..0,3
Температура окружающей среды			-40°C÷100°C
Условия эксплуатации			
Гидравлическая жидкость	Класс масла		DIN 51524-2-HLP (DIN 51524-3-HVLP)
	Диапазон рабочих температур		-40°C÷100°C
	Нормальная температура		10°C÷100°C
	Содержание		max 0,1%
	Размер частиц		20µ
	Уровень загрязнения		max ISO4406 18/15
	Монтажное положение		В гидробаке
	Фильтрация		150MESH
	Скорость потока		max 2 m/s
Покраска			RAL 9005, Black

Назначение Направление вращения – Управление – Направление потока					
		Направление рычага	Регулятор давления	Направление потока	Порт измерения рабочего давления
Направление вращения	левое	b	X1	из B в A	M_A
		a	X2	из A в B	M_B
	правое	b	X1	из A в B	M_B
		a	X2	из B в A	M_A

0. НАИМЕНОВАНИЕ ДЛЯ ЗАКАЗА: АКСИАЛЬНО-ПОРШНЕВОЙ НАСОС J4VTG90 HW100/33MR-NC4V9 4F0000AF (J42.0090116R0225)
1. НЕОКРАШЕННЫЕ ПОВЕРХНОСТИ ПОКРЫВАЮТСЯ АНТИКОРРОЗИЙНЫМ СПРЕЕМ. НА ВСЕ ПОРТЫ СТАВЯТСЯ ЗАГЛУШКИ.
НАСТРОЙКИ РЕГУЛЯТОРОВ ЗАЩИЩЕНЫ ПЛАСТИКОВЫМИ ПРЕДОХРАНЯНИТЕЛЯМИ.
КОНЕЦ ВАЛА ЗАЩИЩЕН ЭКСТРУЗИОННОЙ СЕТКОЙ.
2. УСЛОВИЯ ЭКСПЛУАТАЦИИ
2.1. ПЕРЕД НАЧАЛОМ РАБОТЫ ДОЛЕЙТЕ ГИДРАВЛИЧЕСКОЕ МАСЛО В КОРПУС НАСОСА ЧЕРЕЗ СЛИВНОЕ ОТВЕРСТИЕ.
2.2. ПЕРЕД НАЧАЛОМ РАБОТЫ ПРОДУЙТЕ НАСОС ВОЗДУХОМ.
2.3 ВСЕ ПОРТЫ, СОСТОЯНИЕ КОТОРЫХ УКАЗАНО КАК "0", НЕОБХОДИМО ПОДКЛЮЧИТЬ К РУКАВАМ СООТВЕТСТВУЮЩЕГО ДАВЛЕНИЯ.

	Порт	Стандарт	Спецификация	Макс. давление [бар]	Состояние
A,B	Рабочие присоединения	SAE J518 DIN 13	1 in M12 ↧17	450	0
S	Всасывающая линия	DIN 3852	M42x2 ↧20	5	0
T1	Присоединение дренажного трубопровода	DIN 3852	M26x1,5 ↧16	3	0
T2	Присоединение дренажного трубопровода	DIN 3852	M26x1,5 ↧16	3	X
R	Присоединение для выпуска воздуха	DIN 3852	M12x1,5 ↧12	3	X
X1, X2	Присоединение для управляющего давления	DIN 3852	M12x1,5 ↧12	40	X
G	Вход канала давления подпитки	DIN 3852	M18x1,5 ↧12	40	X
Ps	Присоединение для подвода управляющего давления	DIN 3852	M14x1,5 ↧12	40	X
Fa	Вход канала давления подпитки	DIN 3852	M26x1,5 ↧16	40	X
M_A, M_B	Отверстие для подключения датчика давления A, B	DIN 3852	M12x1,5 ↧12	450	X
M_H	Отверстие для подключения датчика высокого давления	DIN 3852	M12x1,5 ↧12	450	X

ISO-E

Индекс изм. | Лист номер | Дата | Подпись

Лист номер: 001

Код заказа: СМ. ТАБЛИЦУ

Общий параметр шероховатости поверхности: Ra [µm]

Максимальное округление немаркированных краев и переходов: R0.5 (0.5x45)

Общие допуски согласно ISO 2768
Класс точности: c

Погрешности для размеров, не указанные в чертеже, в соотв. с ISO 2768c

>0,5 – ≤3	>3 – ≤6	>6 – ≤30	>30 – ≤120	>120 – ≤400	>400 – ≤1000	>1000 – ≤2000	>2000 – ≤4000
±0,2	±0,3	±0,5	±0,8	±1,2	±2,0	±3,0	±4,0

Разраб. | Дата

Утвердил: Marie Horák | Дата: 10.04.2025

Материал

Масса [kg] | Масштаб: 1:3

CAD - dft.

Производство: JSE GROUP DESIGN AND QUALITY OF CZECH REPUBLIC

ГАБАРИТНЫЙ ЧЕРТЕЖ

Вид продукта
НАСОС АКСИАЛЬНО-ПОРШНЕВОЙ
J4VTG90 HW100/33MR-NC4V9 4F0000AF

Этот чертеж является интеллектуальной собственностью JSE Group. Без разрешения официального представителя его нельзя копировать, воспроизводить или предоставлять третьим лицам. Все права защищены

A2