Ред. 1		08.02.2023
Ред. 2	Изменена маркировка	04.02.2025
Ред. 3	Добавлены отверстия под 4х болтовый фитинг	17.04.2025
Ред. 4	Изменено описание, добавлено левое направление вращения	22.05.2025

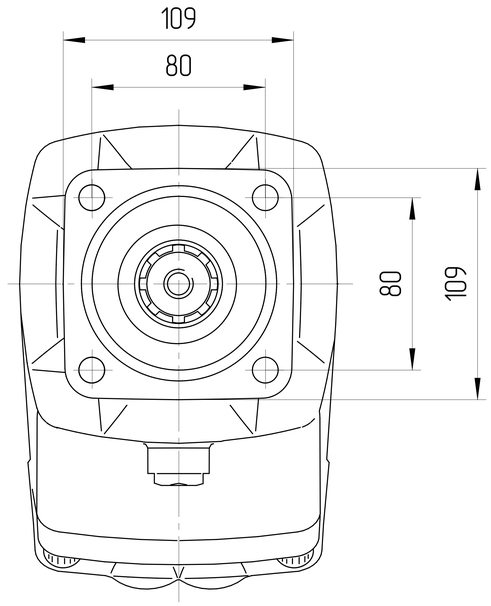

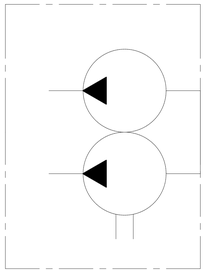

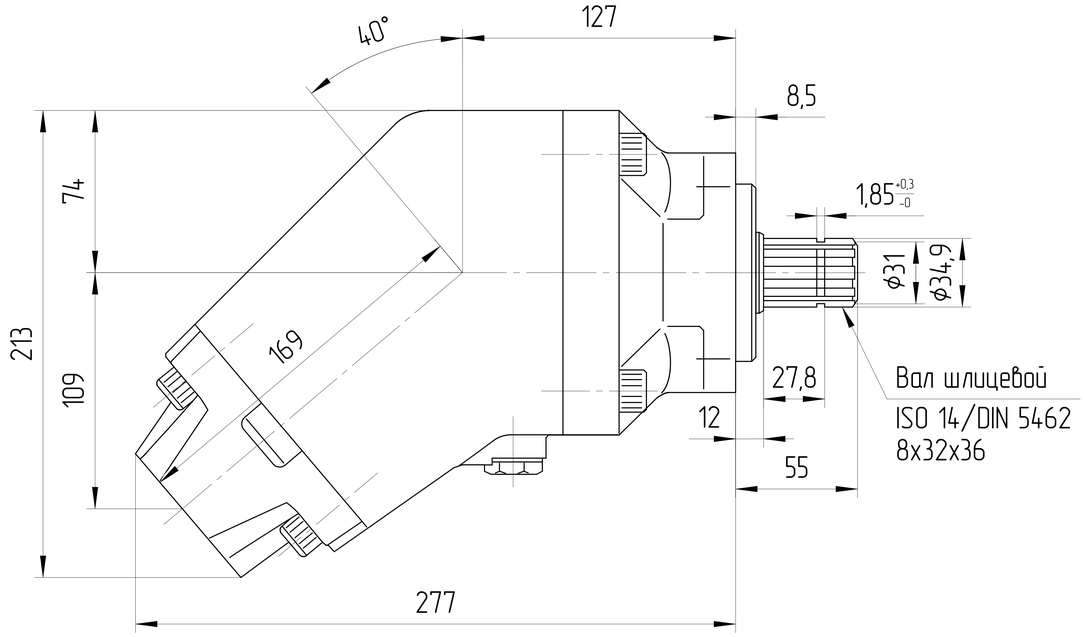

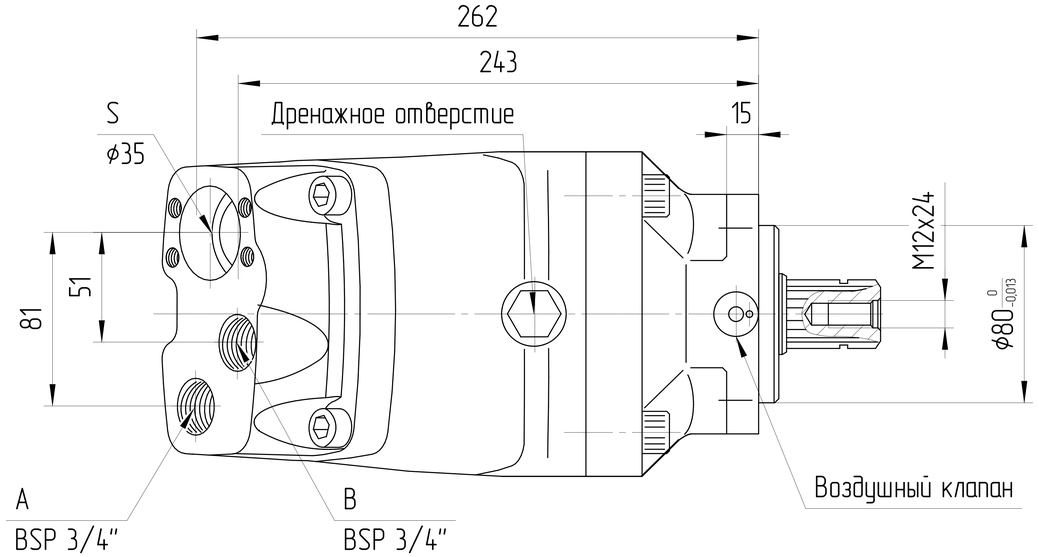

Основные характеристики гидронасоса			
Маркировка	JDFP-70/35R(L)-I01D18-RG06G04G04-VP.V5H4		
Код заказа	230254R27035/230254L27035		
Направлеине вращения	Правое/Левое		
Конструкция насоса	Насос фиксированного объема с наклонным блоком		
Рабочий объем	макс	cm^3	70/35
	мин	cm^3	0
Давление	макс	MPa	35
Скорость вращения	порты A и B под давлением	RPM	1800
	без нагрузки, низкое давление	RPM	2550
	порт A без нагрузки, порт B под давлеием	RPM	2100
Минимальное давление на всасывании		MPa	0,08
Номинальная мощность		кВт	126
Температура окружающей среды			-40°C÷80°C
Условия эксплуатации			
Гидравлическая жидкость	Класс масла		DIN 51524-2-HLP (DIN 51524-3-HVLP)
	Диапазон рабочих температур		-40°C÷105°C
	Нормальная температура		10°C÷80°C
	Содержание		max 0,1%
	Размер частиц		20μ
	Уровень загрязнения		max ISO4406 18/15
	Монтажное положение		В гидробаке
	Фильтрация		150MESH
	Скорость потока		max 2 m/s
Покраска			RAL 9005, Black
Вес (приблизительно) сухой Kg			19

0. НАИМЕНОВАНИЕ ДЛЯ ЗАКАЗА: АКСИАЛЬНО-ПОРШНЕВОЙ НАСОС JDFP-70/35R-I01D18-RG06G04G04-VP.V5H4 (230254R27035)
1. НА ЧЕРТЕЖЕ ИЗОБРАЖЕН НАСОС ПРАВОГО ВРАЩЕНИЯ. ДЛЯ НАСОСА ЛЕВОГО ВРАЩЕНИЯ ПОРТЫ ВХОДА И ВЫХОДА МЕНЯЮТСЯ МЕСТАМИ.
2. НАПРАВЛЕНИЕ ВРАЩЕНИЯ ОПРЕДЕЛЯЕТСЯ ПРИ ВЗГЛЯДЕ НА НАСОС СО СТОРОНЫ ВАЛА - НАСОС МОЖЕТ ИСПОЛЬЗОВАТЬСЯ ТОЛЬКО ПРИ ДАННОМ НАПРАВЛЕНИИ ВРАЩЕНИЯ.
3. НЕОКРАШЕННЫЕ ПОВЕРХНОСТИ ПОКРЫВАЮТСЯ АНТИКОРРОЗИЙНЫМ СПРЕЕМ. НА ПОРТЫ СТАВЯТСЯ ЗАГЛУШКИ. КОНЕЦ ВАЛА ЗАЩИЩЕН ПЛАСТИКОВЫМ ЧЕХЛОМ, ПРЕДОХРАНЯЮЩИМ ОТ МЕХАНИЧЕСКИХ ПОВРЕЖДЕНИЙ. ЗАГЛУШКИ И ЧЕХОЛ СНИМАЮТСЯ ВРУЧНУЮ.
4. МЕРЫ ПРЕДОСТОРОЖНОСТИ ПРИ ЭКСПЛУАТАЦИИ
4.1. ПЕРЕД НАЧАЛО РАБОТЫ ДОЛЕЙТЕ ГИДРАВЛИЧЕСКОЕ МАСЛО В КОРПУС НАСОСА ЧЕРЕЗ СЛИВНОЕ ОТВЕРСТИЕ НАСОСА.
4.2. ПЕРЕД НАЧАЛОМ РАБОТЫ ПРОДУЙТЕ ВОЗДУХОМ НАСОС.

ISO-E

Изменение | Лист | № докум. | Подпись | Дата

Лист номер: 001

Код заказа: СМ. ТАБЛИЦУ

Общий параметр шероховатости поверхности: Ra [μm]

Максимальное округление немаркированных краев и переходов: R0.5 (0.5x45)

Общие допуски согласно ISO 2768
Класс точности: m

Разраб. | Дата

Утвердил: Marie Horák | Дата: 08.02.2023

Материал

Масса [kg] | Масштаб: 1:2

Погрешности для размеров, не указанные в чертеже, в соотв. с ISO 2768m

>0,5 - ≤3	>3 - ≤6	>6 - ≤30	>30 - ≤120	>120 - ≤400	>400 - ≤1000	>1000 - ≤2000	>2000 - ≤4000
±0,1	±0,1	±0,2	±0,3	±0,5	±0,8	±1,2	±2,0

CAD - dft.

Производство: JSE GROUP DESIGN AND QUALITY OF CZECH REPUBLIC

ГАБАРИТНЫЙ ЧЕРТЕЖ

Вид продукта: АКСИАЛЬНО-ПОРШНЕВОЙ НАСОС JDFP-70/35R(L)-I01D18-RG06G04G04-VP.V5H4

Этот чертеж является интеллектуальной собственностью JSE Group. Без разрешения официального представителя его нельзя копировать, воспроизводить или предоставлять третьим лицам. Все права защищены.

A2