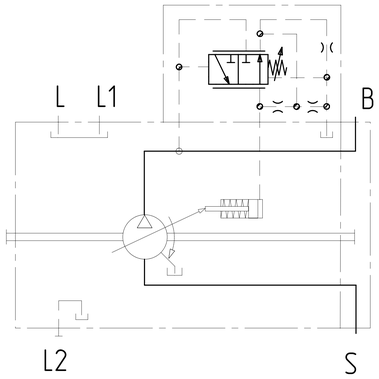

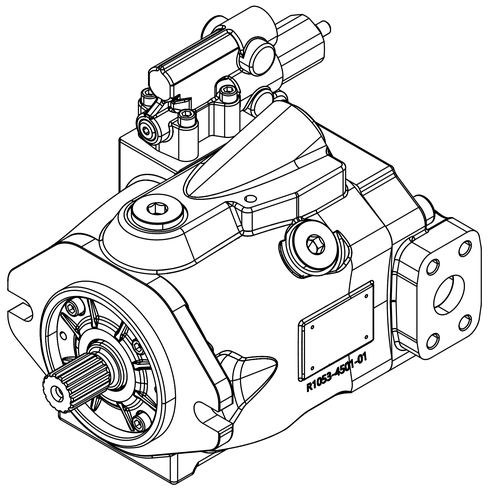

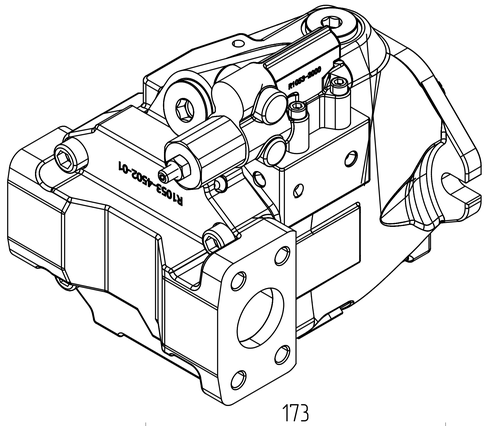

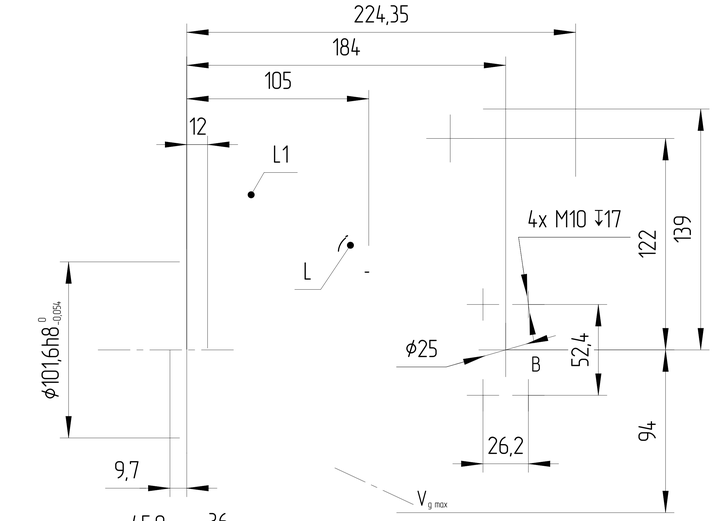

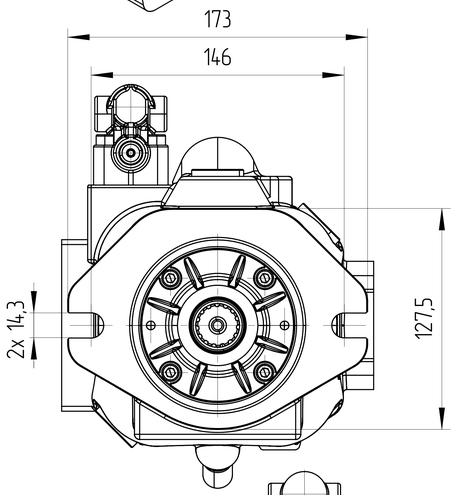

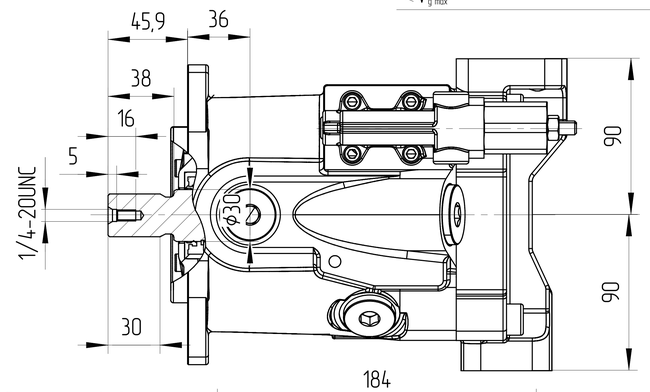

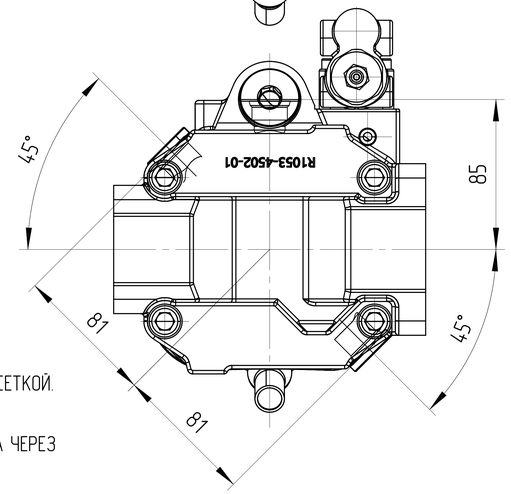

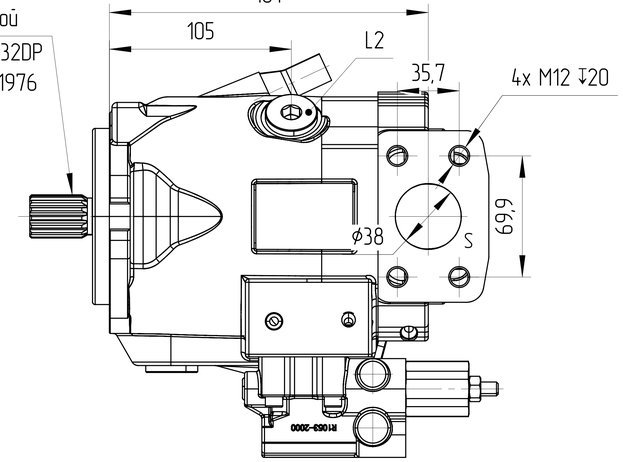

DR – Регулятор давления

Регулятор давления ограничивает давление в системе в пределах диапазона регулирования насоса.

При этом насос подаёт то количество жидкости, которое расходуется приводом (приводами).

Если рабочее давление превышает заданное значение на клапане, насос будет регулировать рабочий объем на меньший, чтобы снизить перепад давления управления.

Основные характеристики гидронасоса			
Маркировка			J10V045 DR/53L-VSC12N00
Код заказа			J450116AP10L1124
Направлеине вращения			Левое
Конструкция насоса			Насос переменного объема с наклонным диском
Рабочий объем	макс	cm³	45
	мин	cm³	0
Давление	ном	MPa	32
	макс	MPa	35
Скорость вращения	мин	RPM	500
	макс при Vg max	RPM	2600
	макс при Vg<Vg max	RPM	3120
Минимальное давление на всасывании		MPa	0,085
Давление дренажа	нормальное	MPa	max 0,1 10°C ± 5°C
			max 0,08 50°C
	пиковое	MPa	max 0,4 10°C ± 5°C
			max 0,2 50°C
Контроллер	DR		$4^{+0,5}$ MPa
Температура окружающей среды			-40°C-55°C
Условия эксплуатации			
Гидравлическая жидкость	Класс масла		DIN 51524-2-HLP (DIN 51524-3-HVLP)
	Диапазон рабочих температур		-20°C-120°C
	Нормальная температура		10°C-80°C
	Уровень загрязнения		max ISO4406 18/15
	Фильтрация		150μ
Покраска			RAL 9005, Black
Вес сухой		Kg	24

0. НАИМЕНОВАНИЕ ДЛЯ ЗАКАЗА: АКСИАЛЬНО-ПОРШНЕВОЙ НАСОС J10V045 DR/53L-VSC12N00 (J450116AP10L1124)
1. НЕОКРАШЕННЫЕ ПОВЕРХНОСТИ ПОКРЫВАЮТСЯ АНТИКОРРОЗИЙНЫМ СПРЕЕМ. НА ВСЕ ПОРТЫ СТАВЯТСЯ ЗАГЛУШКИ. НАСТРОЙКИ РЕГУЛЯТОРОВ ЗАЩИЩЕНЫ ПЛАСТИКОВЫМИ ПРЕДОХРАНЯНИТЕЛЯМИ. КОНЕЦ ВАЛА ЗАЩИЩЁН ЭКСТРУЗИОННОЙ СЕТКОЙ.
2. УСЛОВИЯ ЭКСПЛУАТАЦИИ
2.1. ПЕРЕД НАЧАЛОМ РАБОТЫ ДОЛЕЙТЕ ГИДРАВЛИЧЕСКОЕ МАСЛО В КОРПУС НАСОСА ЧЕРЕЗ СЛИВНОЕ ОТВЕРСТИЕ.
2.2. ПЕРЕД НАЧАЛОМ РАБОТЫ ПРОДУЙТЕ НАСОС ВОЗДУХОМ.
2.3 ВСЕ ПОРТЫ, СОСТОЯНИЕ КОТОРЫХ УКАЗАНО КАК "0", НЕОБХОДИМО ПОДКЛЮЧИТЬ К РУКАВАМ СООТВЕТСТВУЮЩЕГО ДАВЛЕНИЯ.

Порт		Стандарт	Размеры	Пиковое давление [bar]	Состояние
B	Рабочее присоединение Резьбовое присоединение	ISO 6162-1 DIN 13	1 in M10x1,5 ↧17	350	0
S	Всасывающая линия Резьбовое присоединение	ISO 6162-1 DIN 13	1 1/2 in M12x1,75 ↧20	5	0
L	Присоединение дренажного трубопровода	ISO 11926	7/8-14UNF-2B ↧13	2	0
L1, L2	Присоединение дренажного трубопровода	ISO 11926	7/8-14UNF-2B ↧13	2	X
X	Присоединение управляющего давления	ISO 11926	7/16-20UNF-2A ↧11,5	350	0

ISO-E

Изм.	Лист	№ докум.	Подпись	Дата

Лист номер: 001

Код заказа: СМ. ТАБЛИЦУ

Общий параметр шероховатости поверхности: Ra [μm]

Максимальное округление немаркированных краев и переходов: R0.5 (0.5x45)

Общие допуски согласно ISO 2768 Класс точности: c

Погрешности для размеров, не указанные в чертеже, в соотв. с ISO 2768c

>0,5 ÷ ≤3	>3 ÷ ≤6	>6 ÷ ≤30	>30 ÷ ≤120	>120 ÷ ≤400	>400 ÷ ≤1000	>1000 ÷ ≤2000	>2000 ÷ ≤4000
±0,2	±0,3	±0,5	±0,8	±1,2	±2,0	±3,0	±4,0

Разраб. | Дата

Утвердил: Marie Horák | Дата: 07.11.2024

Материал

Масса [kz]

Масштаб: 1:3

CAD – dft.

Производство: JSE GROUP DESIGN AND QUALITY OF CZECH REPUBLIC

ГАБАРИТНЫЙ ЧЕРТЕЖ

Вид продукта: АКСИАЛЬНО-ПОРШНЕВОЙ НАСОС J10V045 DR/53L-VSC12N00

Этот чертеж является интеллектуальной собственностью JSE Group. Без разрешения официального представителя его нельзя копировать, воспроизводить или предоставлять третьим лицам. Все права защищены.

A2