ПМА	Ред. 22	Изменена конструкция насоса под ступеньку для шкифа	24.04.2023
ПМА	Ред. 23	Изменена маркировка, код заказа, изменены расстояния SC2,SC4, расстояния на валу, таблица характеристик, габаритный размер	18.05.2023
ПМА	Ред. 24	Изменена гидросхема	02.08.2023
ПМА	Ред. 25	Изменен ресурс подшипника	22.09.2023
ПМА	Ред. 26	Изменена маркировка и код заказа	27.10.2023
ПМА	Ред. 27	Добавлена глушка на дренажном порту	02.11.2023
KEA	Ред. 28	Изменена маркировка	15.10.2025

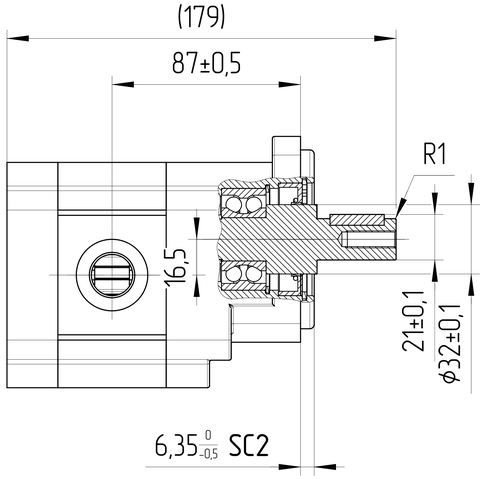

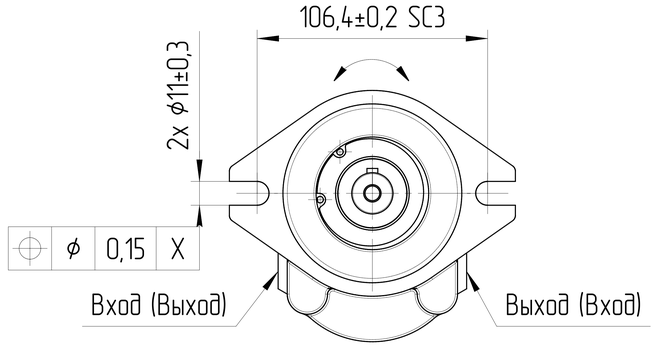

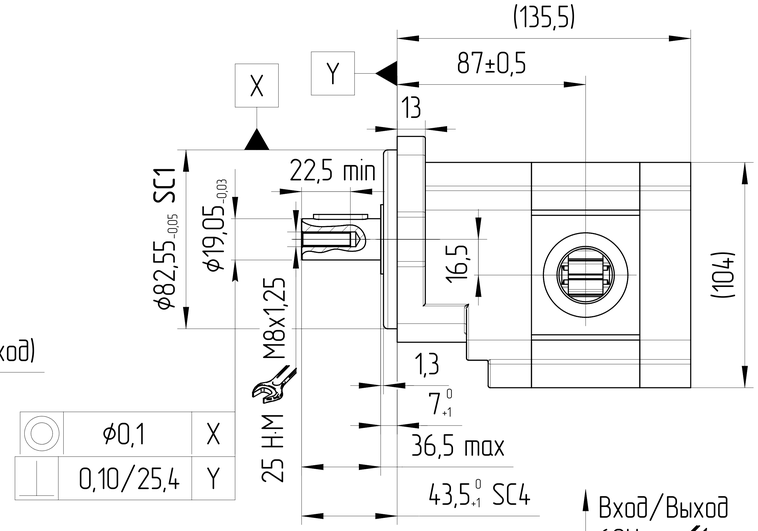

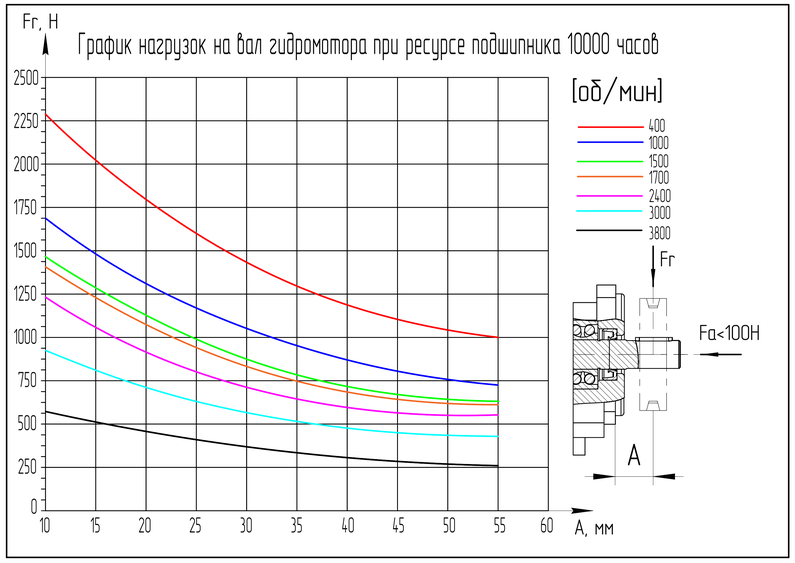

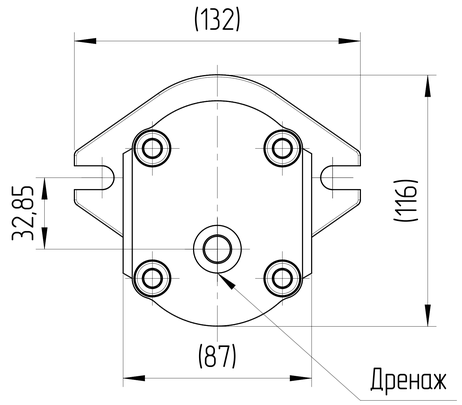

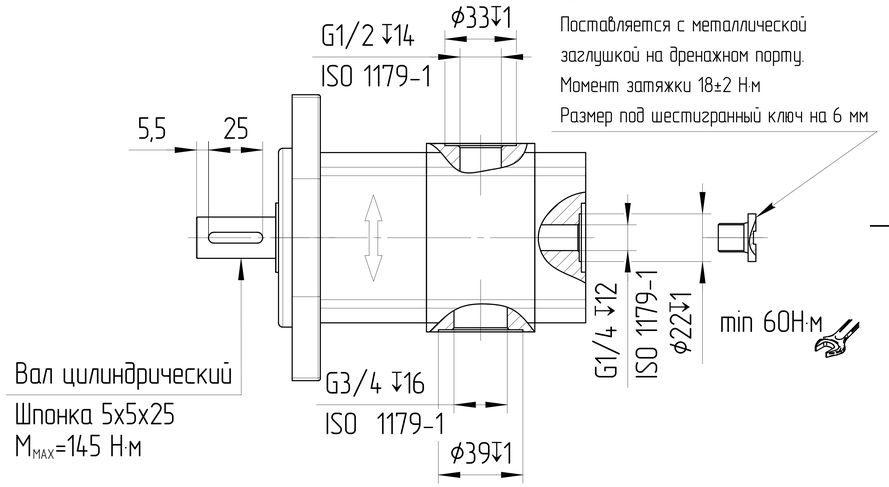

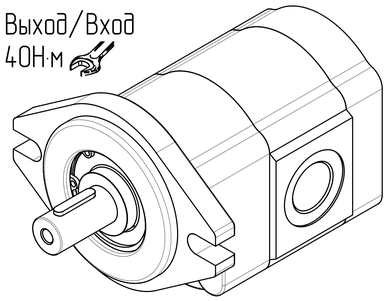

0. НАИМЕНОВАНИЕ ДЛЯ ЗАКАЗА: МОТОР ШЕСТЕРЕННЫЙ T3-11B-S02V25-SG03G04-N124D-M (2207DM13B)
1. НА ЧЕРТЕЖЕ ИЗОБРАЖЕН РЕВЕРСИВНЫЙ МОТОР.
2. ДИАПАЗОН РАБОЧИХ ТЕМПЕРАТУР: МИН. -20 °C; НЕПРЕРЫВНЫЙ 0÷80 °C; МАКС. 100 °C
3. ДИАПАЗОН ТЕМПЕРАТУР ОКРУЖАЮЩЕЙ СРЕДЫ -40÷85°C.
4. ЦВЕТ ПОКРАСКИ: ЧЕРНЫЙ RAL 9005.
5. НЕОКРАШЕННЫЕ ПОВЕРХНОСТИ ПОКРЫВАЮТСЯ АНТИКОРРОЗИЙНЫМ СПРЕЕМ.
НА ПОРТЫ СТАВЯТСЯ ЗАГЛУШКИ. КОНЕЦ ВАЛА ЗАЩИЩЕН ПЛАСТИКОВЫМ ЧЕХЛОМ,
ПРЕДОХРАНЯЮЩИМ ОТ МЕХАНИЧЕСКИХ ПОВРЕЖДЕНИЙ. ЗАГЛУШКИ И ЧЕХОЛ СНИМАЮТСЯ ВРУЧНУЮ.
6. SC – ВАЖНАЯ ХАРАКТЕРИСТИКА ИЗДЕЛИЯ.

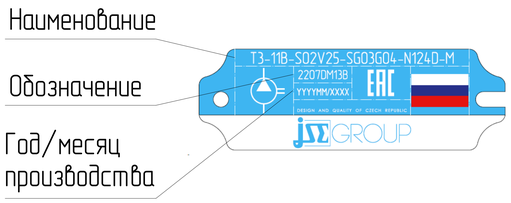

11	250	700÷3500	4000	РЕВЕРСИВНЫЙ	T3-11B-S02V25-SG03G04-N124D-M	2207DM13B
РАБОЧИЙ ОБЪЁМ [см³]	МАКС. ПРОДОЛЖ. ДАВЛЕНИЕ [бар]	СКОРОСТЬ ВРАЩЕНИЯ [об/мин]	МАКС. КРАТКОВР. СКОРОСТЬ ВРАЩЕНИЯ [об/мин]	НАПРАВЛЕНИЕ ВРАЩЕНИЯ [-]	ЧЕРТЕЖ НОМЕР	КОД ЗАКАЗА

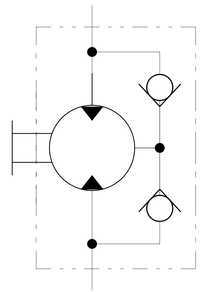

ISO-E

Изм.	Лист	Докум.	Подпись

Лист номер: 001

Код заказа: СМ. ТАБЛИЦУ

Общий параметр шероховатости поверхности: Ra [μm]

Максимальное округление немаркированных краев и переходов: R0.5 (0.5x45)

Общие допуски согласно ISO 2768
Класс точности: c

Разраб.

Утвердил: Marie Horák

Дата: 24.04.2023

Материал: AW-6082-T6 (АД-35)

Погрешности для размеров, не указанные в чертеже, в соотв. с ISO 2768c

>0.5 – ≤3	>3 – ≤6	>6 – ≤30	>30 – ≤120	>120 – ≤400	>400 – ≤1000	>1000 – ≤2000	>2000 – ≤4000
±0.2	±0.3	±0.5	±0.8	±1.2	±2.0	±3.0	±4.0

Масса [кг]: 3,6

Масштаб: 1:2

CAD - dft.

Производство: JSE GROUP DESIGN AND QUALITY OF CZECH REPUBLIC

ГАБАРИТНЫЙ ЧЕРТЕЖ

Вид продукта: МОТОР ШЕСТЕРЕННЫЙ

Этот чертеж является интеллектуальной собственностью JSE Group. Без разрешения официального представителя его нельзя копировать, воспроизводить или предоставлять третьим лицам. Все права защищены

A2