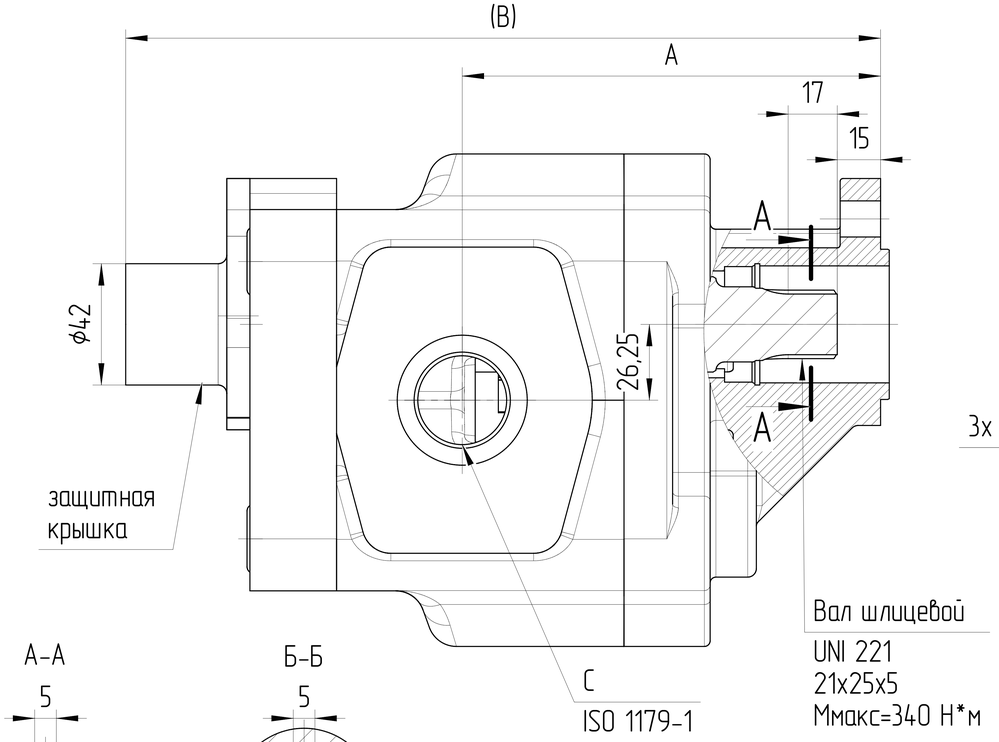

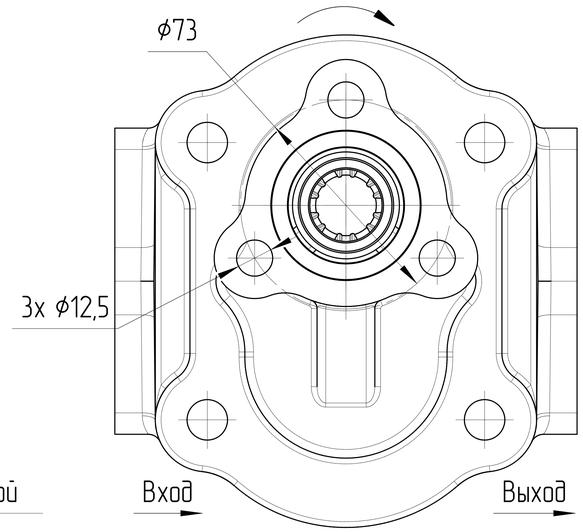

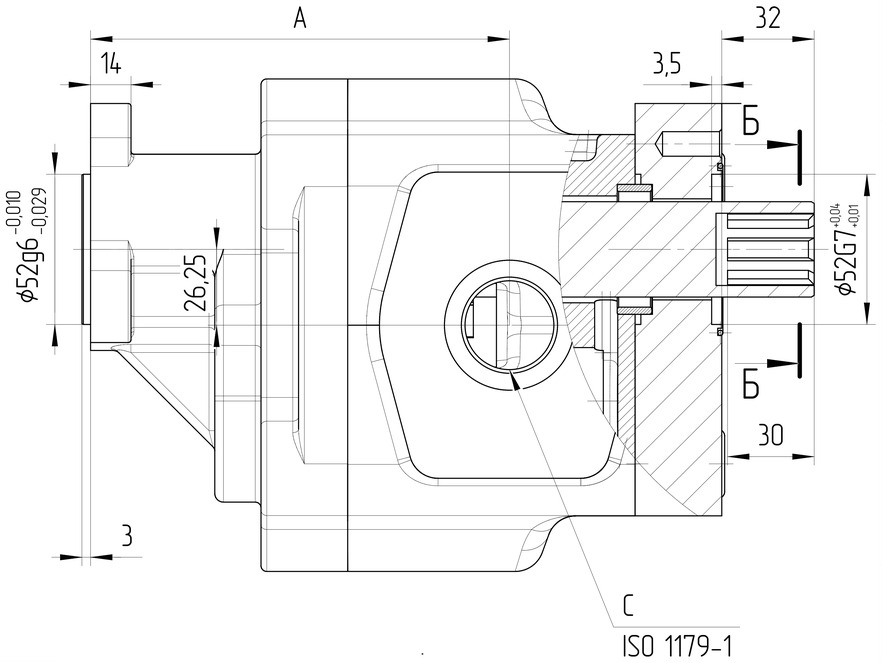

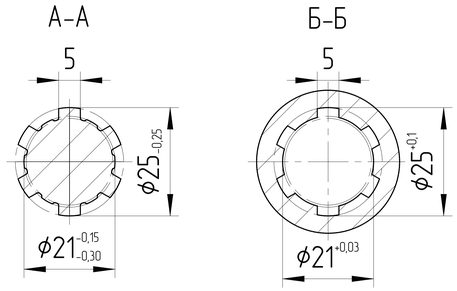

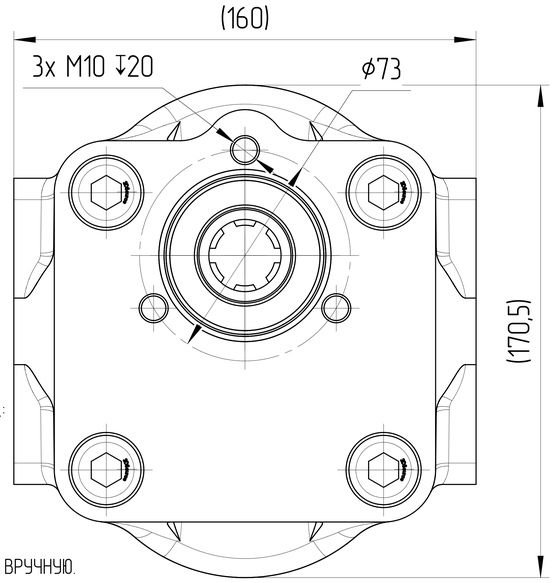

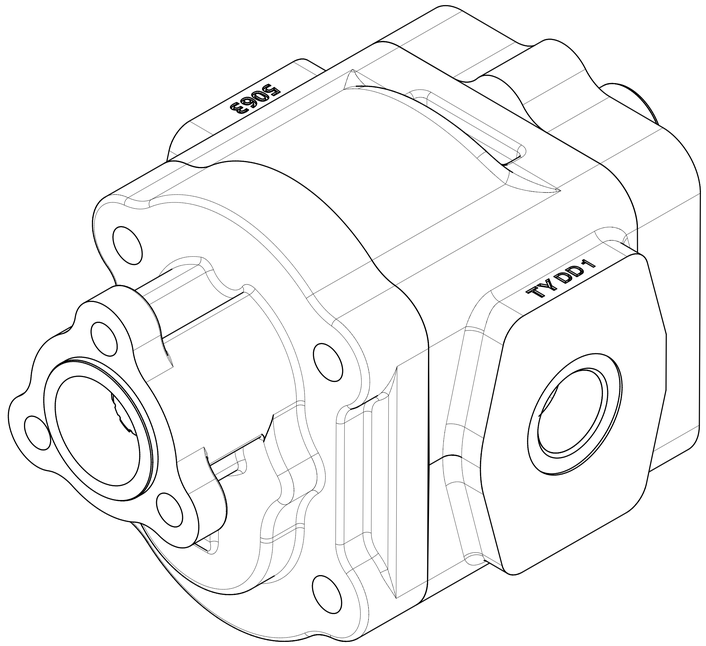

ХАРАКТЕРИСТИКИ СИСТЕМЫ

РАБОТА НА МАКСИМАЛЬНЫХ ПАРАМЕТРАХ (ОБОРОТОВ, ДАВЛЕНИЯ, ТЕМПЕРАТУРЫ) ДОЛЖНА БЫТЬ СОГЛАСОВАНА С ИНЖЕНЕРАМИ ГИДРОДРАЙВ

МАТЕРИАЛ САЛЬНИКОВ	NBR (Б.Н.КАУЧУК)	
САЛЬНИК ВАЛА ДАВЛЕНИЯ [bar]	МИН	-0,3
	МАКС	+1,3
ОБЪЁМНЫЙ КПД	НЕ МЕНЕЕ	0,92
ПОЛНЫЙ КПД	НЕ МЕНЕЕ	0,80
МОМЕНТ ВРАЩЕНИЯ ВЕДУЩЕГО ВАЛА [Н*м]	НЕ БОЛЕЕ	340

0. НАИМЕНОВАНИЕ ДЛЯ ЗАКАЗА В СООТВЕТСТВИИ С МАРКИРОВКОЙ ТАБЛИЦЫ:
1. НА ЧЕРТЕЖЕ ИЗОБРАЖЕН НАСОС ПРАВОГО ВРАЩЕНИЯ.
ДЛЯ НАСОСА ЛЕВОГО ВРАЩЕНИЯ ПОРТЫ ВХОДА И ВЫХОДА МЕНЯЮТСЯ МЕСТАМИ.
2. НАПРАВЛЕНИЕ ВРАЩЕНИЯ ОПРЕДЕЛЯЕТСЯ ПРИ ВЗГЛЯДЕ НА НАСОС СО СТОРОНЫ ВАЛА:
НАСОС МОЖЕТ ИСПОЛЬЗОВАТЬСЯ ТОЛЬКО ПРИ ДАННОМ НАПРАВЛЕНИИ ВРАЩЕНИЯ.
3. ДИАПАЗОН РАБОЧИХ ТЕМПЕРАТУР: МИН. -20 С; НЕПРЕРЫВНЫЙ 0÷80 С; МАКС. 100 С.
4. ДИАПАЗОН ТЕМПЕРАТУР ОКРУЖАЮЩЕЙ СРЕДЫ -40÷55 С.
5. ЦВЕТ ПОКРАСКИ: ЧЕРНЫЙ RAL 9005.
6. НЕОКРАШЕННЫЕ ПОВЕРХНОСТИ ПОКРЫВАЮТСЯ АНТИКОРРОЗИЙНЫМ СПРЕЕМ.
НА ПОРТЫ СТАВЯТСЯ ЗАГЛУШКИ. КОНЕЦ ВАЛА ЗАЩИЩЕН ПЛАСТИКОВЫМ ЧЕХЛОМ,
ПРЕДОХРАНЯЮЩИМ ОТ МЕХАНИЧЕСКИХ ПОВРЕЖДЕНИЙ. ЗАГЛУШКИ И ЧЕХОЛ СНИМАЮТСЯ ВРУЧНУЮ.
7. ИСПЫТАНИЯ ВЫХОДНОГО КОНТРОЛЯ ПРОИЗВОДЯТСЯ ПРИ ДАВЛЕНИИ 200 БАР
И СКОРОСТИ ВРАЩЕНИЯ 1500 ОБ/МИН.

Маркировка	Артикул	Рабочий объем [см³]	Макс. продолж. давление [бар]	Мин. /макс. скорость вращения [об/мин]	A [мм]	B [мм]	Порт C	Порт D
GHD1.S-15R-U01D17-SG03G03-NU01D17P.V1H4	2503C25R15	15	250	350 / 3000	132	235,5	G1/2 ↧20min	G1/2 ↧20min
GHD1.S-25R-U01D17-SG04G04-NU01D17P.V1H4	2503C25R25	25	250	350 / 3000	134,5	240,5	G3/4 ↧20min	G3/4 ↧20min
GHD1.S-35R-U01D17-SG04G04-NU01D17P.V1H4	2503C25R35	35	290	350 / 3000	137	245,5	G3/4 ↧20min	G3/4 ↧20min
GHD1.S-45R-U01D17-SG04G04-NU01D17P.V1H4	2503C25R45	45	290	350 / 3000	139,5	250,5	G3/4 ↧20min	G3/4 ↧20min
GHD1.S-55R-U01D17-SG05G05-NU01D17P.V1H4	2503C25R55	55	290	350 / 3000	142,5	256,5	G1 ↧20min	G1 ↧20min
GHD1.S-65R-U01D17-SG05G05-NU01D17P.V1H4	2503C25R65	65	315	350 / 3000	145	261,5	G1 ↧20min	G1 ↧20min
GHD1.S-75R-U01D17-SG05G05-NU01D17P.V1H4	2503C25R75	75	315	350 / 3000	147	265	G1 ↧20min	G1 ↧20min
GHD1.S-85R-U01D17-SG05G05-NU01D17P.V1H4	2503C25R85	85	315	350 / 3000	149,5	270	G1 ↧20min	G1 ↧20min
GHD1.S-95R-U01D17-SG06G06-NU01D17P.V1H4	2503C25R95	95	315	350 / 3000	152	275	G1 1/4 ↧20min	G1 1/4 ↧20min
GHD1.S-105R-U01D17-SG06G06-NU01D17P.V1H4	2503C25R105	105	315	350 / 3000	154,5	280	G1 1/4 ↧20min	G1 1/4 ↧20min
GHD1.S-115R-U01D17-SG06G06-NU01D17P.V1H4	2503C25R115	115	280	350 / 3000	157	285	G1 1/4 ↧20min	G1 1/4 ↧20min
GHD1.S-125R-U01D17-SG06G06-NU01D17P.V1H4	2503C25R125	125	250	350 / 3000	159,5	290	G1 1/4 ↧20min	G1 1/4 ↧20min

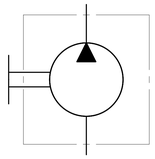

ISO-E

Индекс. цит. | Изм. номер | Дата | Подпись

Лист номер: 001

Код заказа: СМ. ТАБЛИЦУ

Общий параметр шероховатости поверхности: Ra [μm]

Максимальное округление немаркированных краев и переходов: R0.5 (0.5x45)

Общие допуски согласно ISO 2768 Класс точности: c

Погрешности для размеров, не указанные в чертеже, в соотв. с ISO 2768c

>0,5 – ≤3	>3 – ≤6	>6 – ≤30	>30 – ≤120	>120 – ≤400	>400 – ≤1000	>1000 – ≤2000	>2000 – ≤4000
±0,2	±0,3	±0,5	±0,8	±1,2	±2,0	±3,0	±4,0

Разраб. | Дата

Утвердил: Marie Horák | Дата: 12.05.2025

Материал: B40

Масса [kg]

Масштаб: 1:1,5

CAD - dft.

Производство: JSE GROUP DESIGN AND QUALITY OF CZECH REPUBLIC

ГАБАРИТНЫЙ ЧЕРТЕЖ

Вид продукта: НАСОС ШЕСТЕРЕННЫЙ

Этот чертеж является интеллектуальной собственностью JSE Group. Без разрешения официального представителя его нельзя копировать, воспроизводить или предоставлять третьим лицам. Все права защищены.

A2