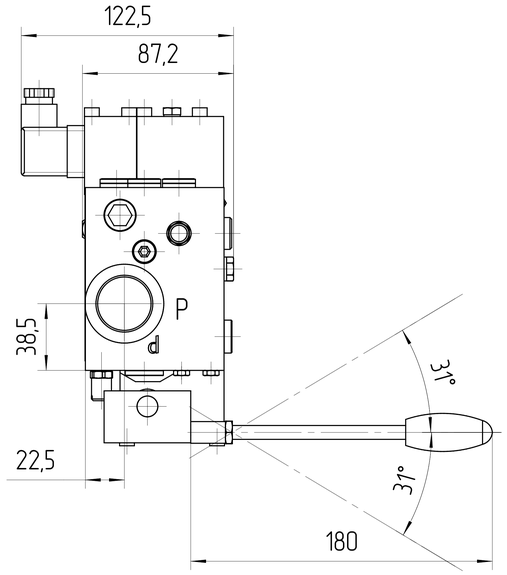

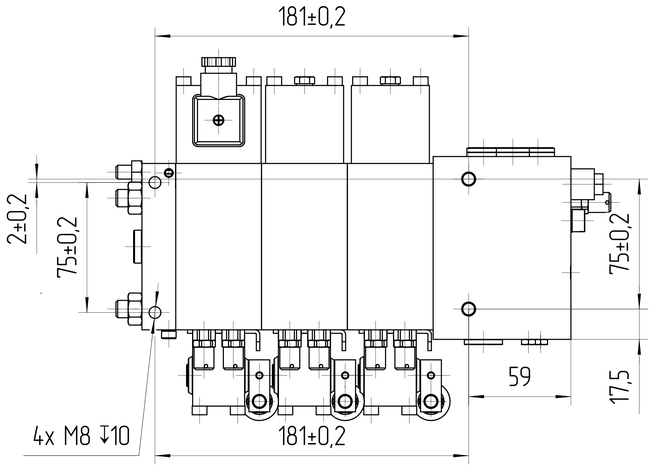

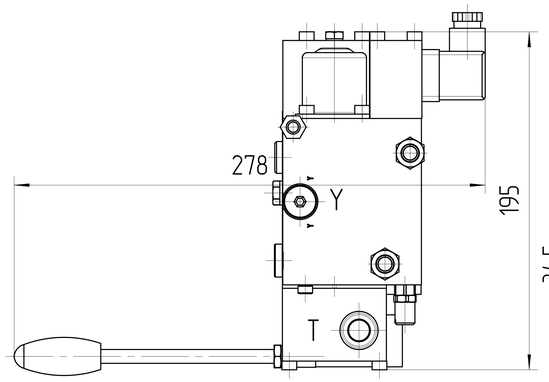

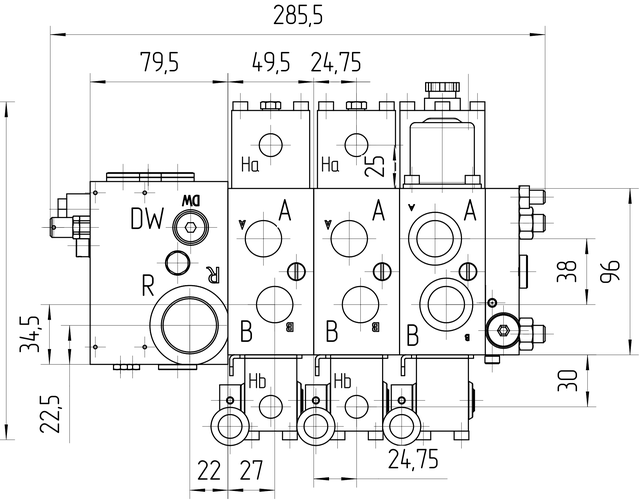

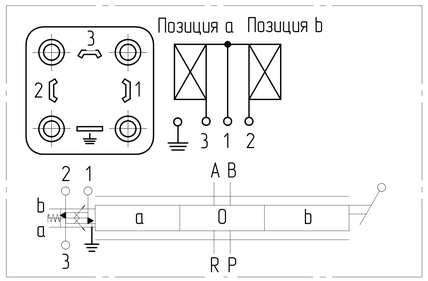

Схема подключения пропорционального электромагнита 24В

Электрические параметры:
1. Номинальное напряжение: 24В постоянного тока
2. Сопротивление катушки: 27,2 Ом
3. Номинальный ток управления : 0,25-0,63 А
4. Номинальная мощность управления: 10,8 Вт

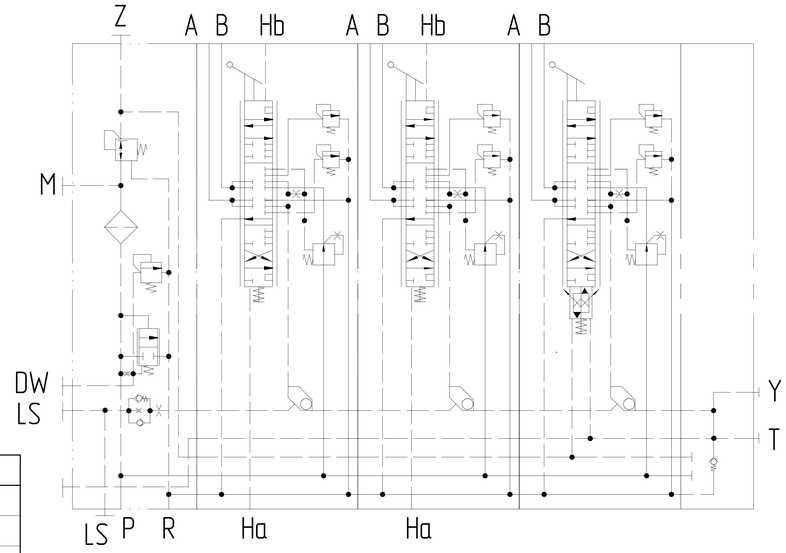

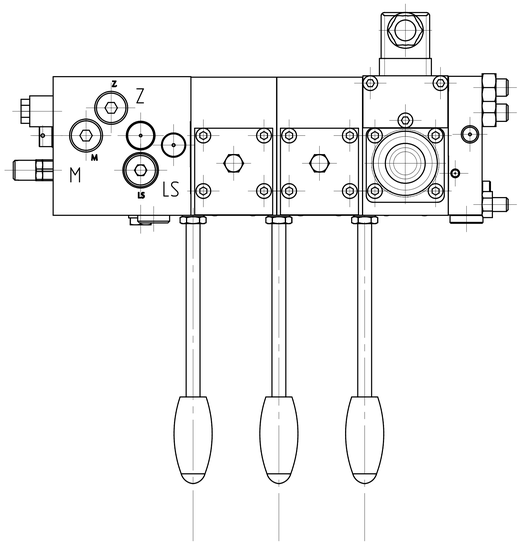

ТЕХНИЧЕСКИЕ ПАРАМЕТРЫ			
Давление	Максимальное рабочее давление		420 бар
	Максимальное давление в R		50 бар
	Максимальное давление в T		<10 бар
Поток	Максимальный расход соединительного клапана	G1/2 in	80 л/мин
		G3/4 in	100 л/мин
		G1 in	200 л/мин
		G1 1/4 in	200 л/мин
Управляющий сигнал	Пропорциональный электромагнит	24 В	250-630 мА
		12 В	500-1260 мА
	Переключающий электромагнит	24 В	18-24 В
		12 В	9-12 В
	Ручное управление	Максимальный угол поворота	±31°
	Гидравлическое управление	Управляющее давление	18 бар
Условия эксплуатации			
Гидравлическая жидкость	Класс масла	DIN 51524-2-HLP (DIN 51524-3-HVLP)	
	Диапазон рабочих температур	-20°C÷100°C	
	Нормальная температура	10°C÷80°C	
	Уровень загрязнения	max ISO4406 18/15	

Порт		Стандарт	Размеры
P	Напорная линия	ISO 6162-1	1 in
R	Возвратная линия	ISO 6162-1	1 in
LS	Порт LS линии	ISO 6162-1	1/4 in
A, B	Рабочая линия	ISO 6162-1	1/2 in
Ha, Hb	Линии управления	ISO 6162-1	1/4 in
T, Y	Дренажная линия	ISO 6162-1	1/4 in

Маркировка		Порты
Блок соединений	CPSV55S2/180-3	P/R: G1
		LS/M/Z: G1/4
Золотниковый распределитель	-32 L 80/80A250B100/HA	A/B: G1/2
	-32 L 80/80A250B100/HA	A/B: G1/2
	-32 L 80/80A250B100/HA	A/B: G1/2
Концевой блок	-E4-G24	T/Y: G1/4

0. НАИМЕНОВАНИЕ ДЛЯ ЗАКАЗА:
ГИДРОРАСПРЕДЕЛИТЕЛЬ JCPSV3-3-03014-06 (JHV00601100425)
1. ДИАПАЗОН РАБОЧИХ ТЕМПЕРАТУР: мин. -20 °C; ном. 0÷80 °C; макс. 100 °C.
2. ДИАПАЗОН ТЕМПЕРАТУР ОКРУЖАЮЩЕЙ СРЕДЫ -40÷55°C.
3. ЦВЕТ ПОКРАСКИ: ЧЕРНЫЙ RAL 9005.
4. НЕОКРАШЕННЫЕ ПОВЕРХНОСТИ ПОКРЫВАЮТСЯ АНТИКОРРОЗИЙНЫМ СПРЕЕМ.

ISO-E

Лист номер: 001

Код заказа: СМ. ТАБЛИЦУ

Общий параметр шероховатости поверхности: Ra [µm]

Максимальное округление немаркированных краев и переходов: R0.5 (0.5x45)

Общие допуски согласно ISO 2768
Класс точности: c

Погрешности для размеров, не указанные в чертеже, в соотв. с ISO 2768c

>0.5 ~ ≤3	>3 ~ ≤6	>6 ~ ≤30	>30 ~ ≤120	>120 ~ ≤400	>400 ~ ≤1000	>1000 ~ ≤2000	>2000 ~ ≤4000
±0.2	±0.3	±0.5	±0.8	±1.2	±2.0	±3.0	±4.0

Разраб.

Утвердил: Marie Horák

Дата: 28.03.2025

Материал

Масса [кг]

Масштаб: 1:4

CAD - dft.

Производство: JSE GROUP DESIGN AND QUALITY OF CZECH REPUBLIC

ГАБАРИТНЫЙ ЧЕРТЕЖ

Вид продукта: ГИДРОРАСПРЕДЕЛИТЕЛЬ JCPSV3-3-03014-06

Этот чертеж является интеллектуальной собственностью JSE Group. Без разрешения официального представителя его нельзя копировать, воспроизводить или предоставлять третьим лицам. Все права защищены

A2