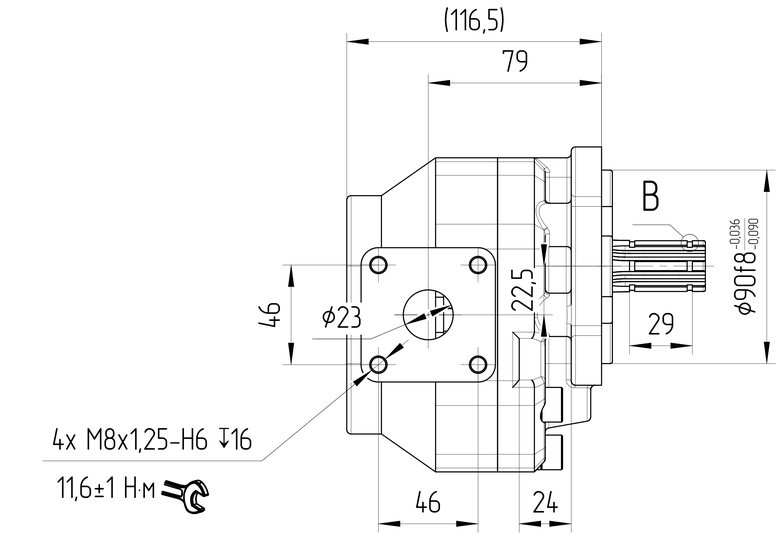

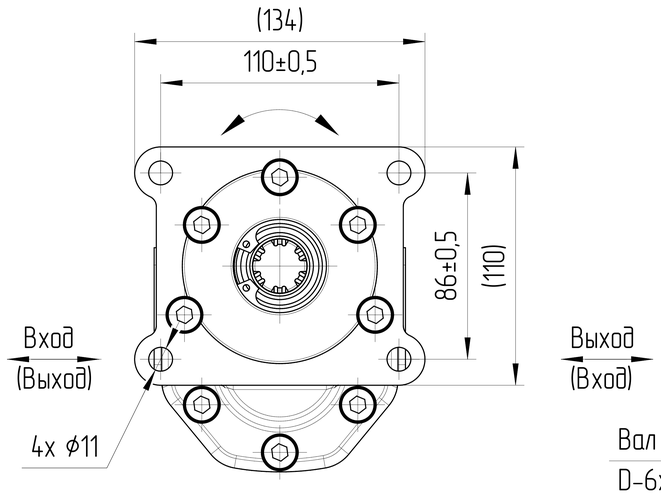

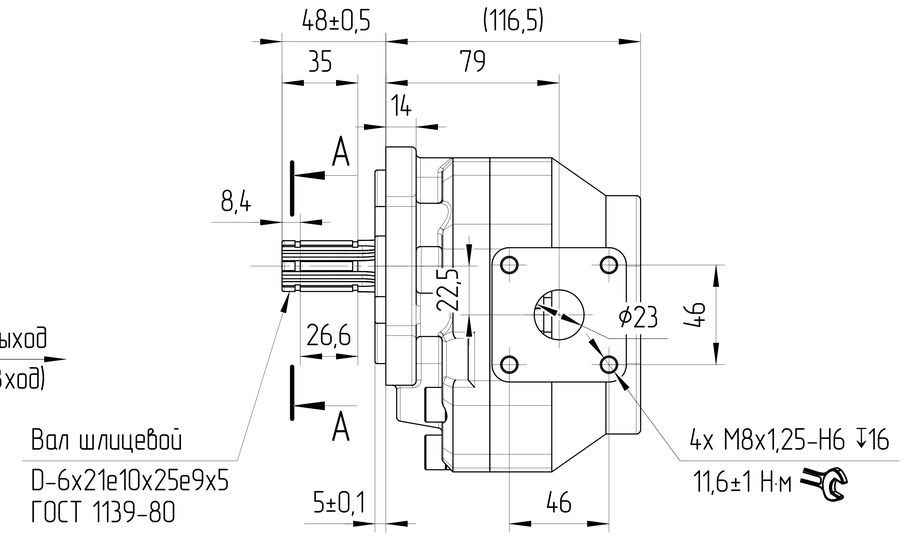

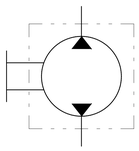

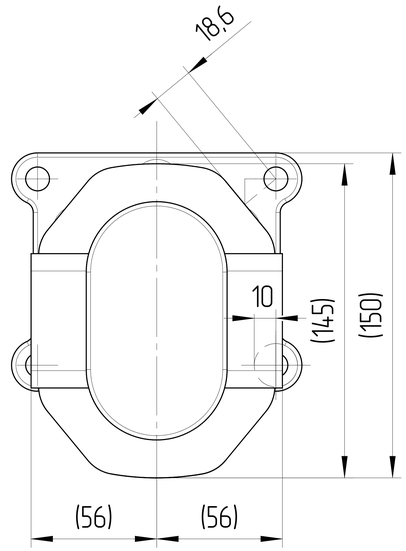

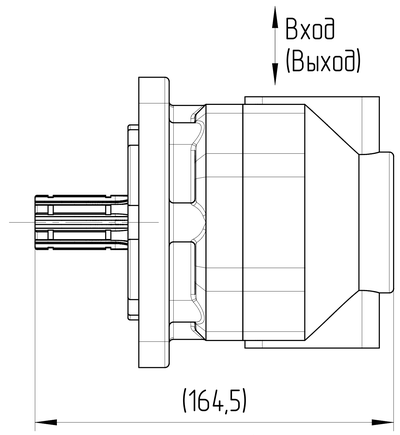

B

4:1

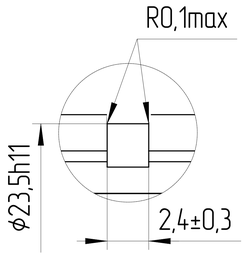

A–A

2,5:1

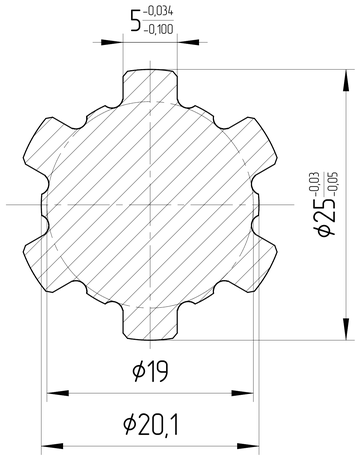

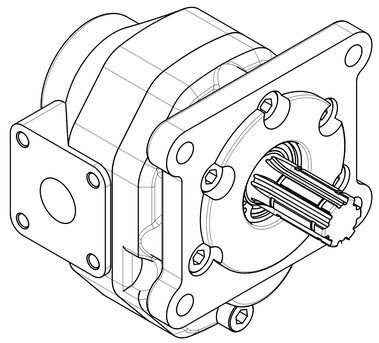

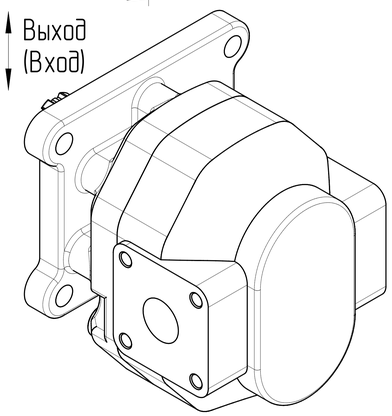

ХАРАКТЕРИСТИКИ СИСТЕМЫ

РАБОТА НА МАКСИМАЛЬНЫХ ПАРАМЕТРАХ (ОБОРОТОВ, ДАВЛЕНИЯ, ТЕМПЕРАТУРЫ) ДОЛЖНА БЫТЬ СОГЛАСОВАНА С ИНЖЕНЕРАМИ ГИДРОДРАЙВ

МАТЕРИАЛ САЛЬНИКОВ	NBR (БУНА КАУЧУК)	
САЛЬНИК ВАЛА ДАВЛЕНИЯ [bar]	МИН	-0,3
	МАКС	+1,3
ЦВЕТ	ЧЕРНЫЙ	RAL 9005
ТЕМПЕРАТУРА ОКРУЖАЮЩЕЙ СРЕДЫ [°C]	МИН (ХОЛОДНЫЙ СТАРТ)	-40
	МАКС	+85
ТЕМПЕРАТУРА РАБОЧЕЙ СРЕДЫ [°C]	МИН	-20
	МАКС	+100
ОБЪЁМНЫЙ КПД	ДИАПАЗОН	0,92..0,98
ПОЛНЫЙ КПД	НЕ МЕНЕЕ	0,82
НОМИНАЛЬНАЯ ТОНКОСТЬ ФИЛЬТРАЦИИ [мкм]		25
МОМЕНТ ВРАЩЕНИЯ ВЕДУЩЕГО ВАЛА [Н*м]	НЕ БОЛЕЕ	310
РАДИАЛЬНОЕ ПЕРЕМЕЩЕНИЕ ВЕДУЩЕГО ВАЛА ПРИ РАБОТЕ С ПРИВОДОМ [мм]	НЕ БОЛЕЕ	0,3

0. НАИМЕНОВАНИЕ ДЛЯ ЗАКАЗА:
НАСОС ШЕСТЕРЕННЫЙ GHD0-25B-B01D20-SS11S11-NP.V1H4 (24090B12BA)
1. НА ЧЕРТЕЖЕ ИЗОБРАЖЕН РЕВЕРСИВНЫЙ НАСОС.
2. ДИАПАЗОН РАБОЧИХ ТЕМПЕРАТУР: МИН. -20 °C; НЕПРЕРЫВНЫЙ 0÷80 °C; МАКС. КРАТКОВРЕМЕННЫЙ 100 °C.
3. ДИАПАЗОН ТЕМПЕРАТУР ОКРУЖАЮЩЕЙ СРЕДЫ -40÷55°C.
4. ЦВЕТ ПОКРАСКИ: ЧЕРНЫЙ RAL 9005.
НЕОКРАШЕННЫЕ ПОВЕРХНОСТИ ПОКРЫВАЮТСЯ АНТИКОРРОЗИЙНЫМ ПРЕДОХРАНЯЮЩИМ СПРЕЕМ. НА ПОРТЫ СТАВЯТСЯ ЗАГЛУШКИ. КОНЕЦ ВАЛА ЗАЩИЩЕН ПЛАСТИКОВОЙ ЗАГЛУШКОЙ, ПРЕДОХРАНЯЮЩЕЙ ВАЛ ОТ МЕХАНИЧЕСКИХ ПОВРЕЖДЕНИЙ. ЗАГЛУШКИ ДЕМОНТИРУЮТСЯ ВРУЧНУЮ.

РАБОЧИЙ ОБЪЁМ [см³]	МАКС. ПРОДОЛЖ. ДАВЛЕНИЕ [бар]	СКОРОСТЬ ВРАЩЕНИЯ [об/мин]	НАПРАВЛЕНИЕ ВРАЩЕНИЯ [-]	ЧЕРТЕЖ НОМЕР	КОД ЗАКАЗА
25	200	500÷2500	РЕВЕРСИВНЫЙ	GHD0-25B-B01D20-SS11S11-NP.V1H4	24090B12BA

ISO-E

Общий параметр шероховатости поверхности: Ra [µm]	Разраб.	Дата	
Максимальное округление немаркированных краев и переходов: R0.5 (0.5x45)	Утвердил: Marie Horák	Дата: 10.10.2024	
Общие допуски согласно ISO 2768 Класс точности: c	Материал: AW-6082-T6 (АД-35)		
Погрешности для размеров, не указанные в чертеже, в соотв. с ISO 2768c	Масса [kg]	Масштаб: 1:2	
CAD - dft.			

Производство: JSE GROUP DESIGN AND QUALITY OF CZECH REPUBLIC

ГАБАРИТНЫЙ ЧЕРТЕЖ

Вид продукта: НАСОС ШЕСТЕРЕННЫЙ

Этот чертеж является интеллектуальной собственностью JSE Group. Без разрешения официального представителя его нельзя копировать, воспроизводить или предоставлять третьим лицам. Все права защищены.

Лист номер: 001

Код заказа: СМ. ТАБЛИЦУ

A2