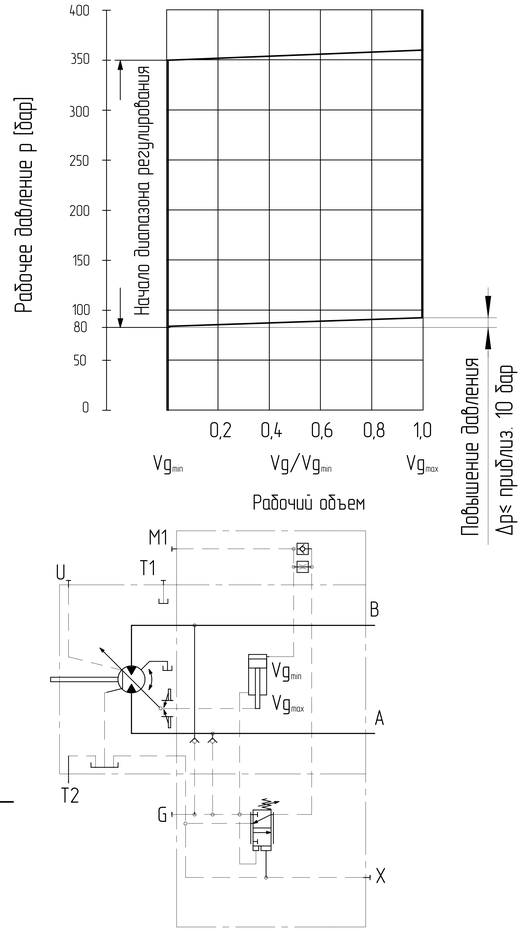

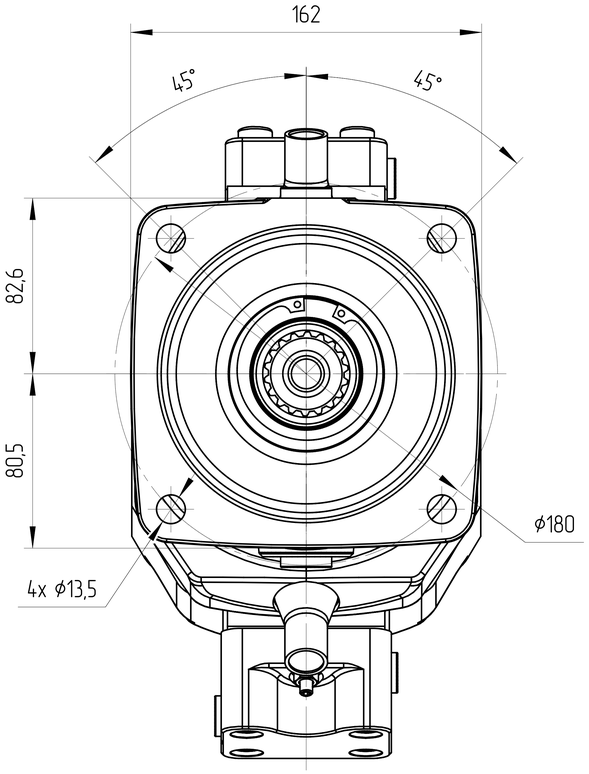

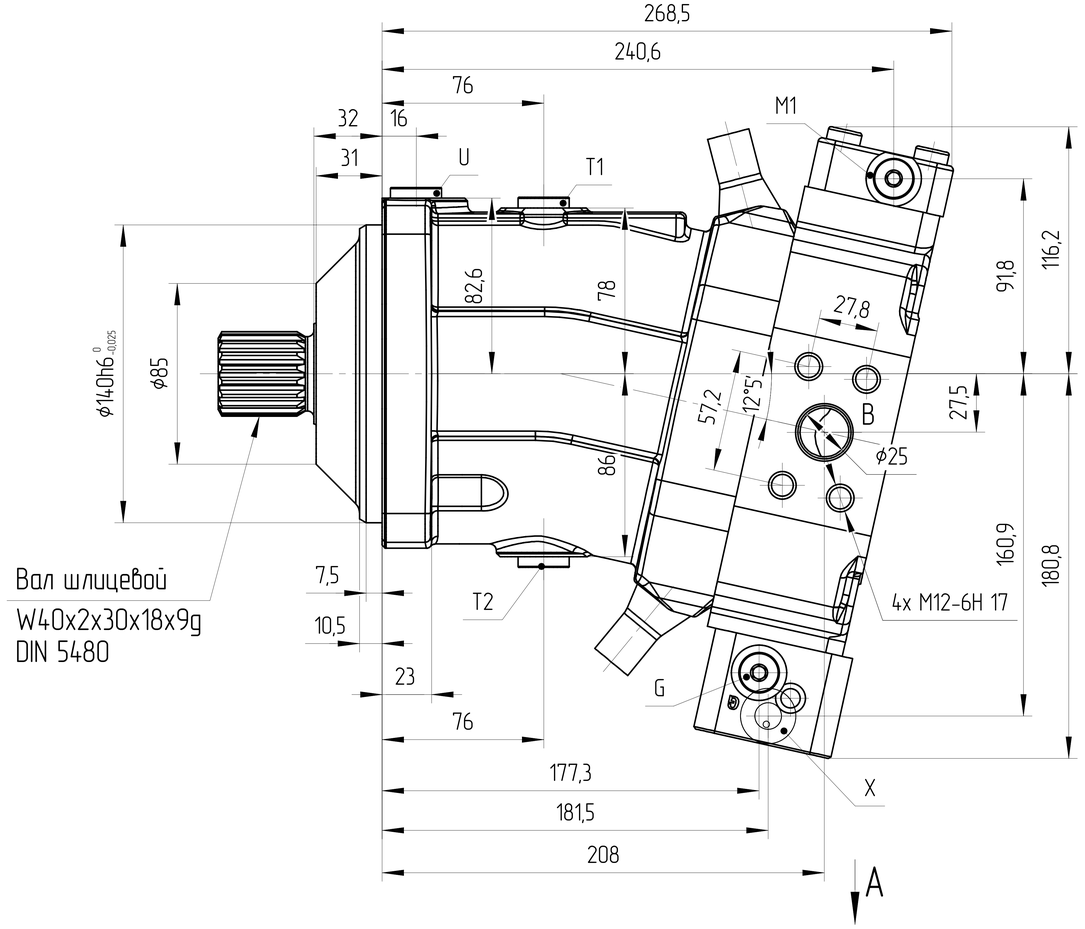

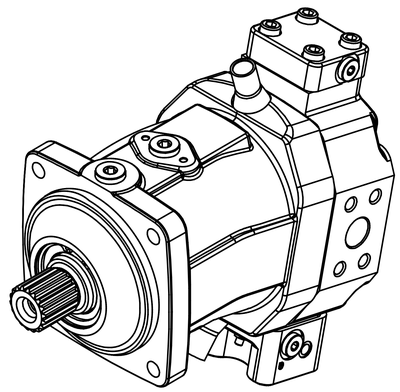

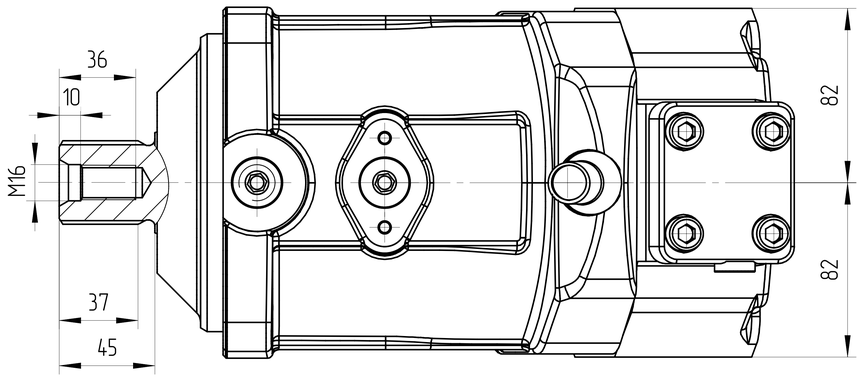

Основные характеристики гидромотора			
Маркировка	J6VM80 HA1/63W-VAB 020A		
	J360116AM10B0724		
Направлеине вращения	Реверсивное		
Конструкция мотора	Мотор переменного объема с наклонным блоком		
Рабочий объем	макс	cm^3	80
	мин	cm^3	0
Давление	номинальное	MPa	40
	макс	MPa	45
Скорость вращения	мин	RPM	500
	макс при Vg max	RPM	3900
	макс при Vg min	RPM	7350
Максимальный поток при n_{max} (Vg max)	q_v max		496
Давление на всасывании		MPa	0,02...0,2
Давление дренажа		MPa	0,02...0,2
Температура окружающей среды			-40°C÷100°C
Условия эксплуатации			
Гидравлическая жидкость	Класс масла		DIN 51524-2-HLP (DIN 51524-3-HVLP)
	Диапазон рабочих температур		-40°C÷100°C
	Нормальная температура		10°C÷100°C
	Содержание		max 0,1%
	Размер частиц		20μ
	Уровень загрязнения		max ISO4406 18/15
	Монтажное положение		В гидробаке
	Фильтрация		150MESH
	Скорость потока		max 2 m/s
Покраска			RAL 9005, Black

	Порт	Стандарт	Размер	Пиковое давление [бар]	Состояние
A,B	Рабочие присоединения Резьбовое присоединение A/B	SAE J518 DIN 13	1 in M12x1,75 ↧17	450	0
T1	Дренаж	DIN 3852	M18x1,5 ↧12	3	X
T2	Дренаж или слив	DIN 3852	M18x1,5 ↧12	3	0
X	Давление управления	DIN 3852	M14x1,5 ↧12	3	X
G	Для синхронного управл. несколькими устройствами и для давл. внешнего управл.	DIN 3852	M14x1,5 ↧12	450	X
U	Прокачка	DIN 3852	M18x1,5 ↧12	3	X
M1	Измерение давления настройки	DIN 3852	M14x1,5 ↧12	450	X

Порт A

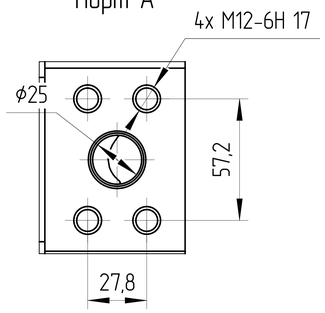

ISO-E

Индекс изм. | Изм. номера | Дата | Подпись

Лист номер: 001

Код заказа: СМ. ТАБЛИЦУ

Общий параметр шероховатости поверхности: Ra [μm]

Максимальное округление немаркированных краев и переходов: R0.5 (0.5x45)

Общие допуски согласно ISO 2768 Класс точности: c

Погрешности для размеров, не указанные в чертеже, в соотв. с ISO 2768c

>0,5 - ≤3	>3 - ≤6	>6 - ≤30	>30 - ≤120	>120 - ≤400	>400 - ≤1000	>1000 - ≤2000	>2000 - ≤4000
±0,2	±0,3	±0,5	±0,8	±1,2	±2,0	±3,0	±4,0

Разраб. | Дата

Утвердил: Marie Horák | Дата: 17.07.2024

Материал

Масса [кг]: 36 | Масштаб: 1:2

CAD - dft.

Производство: JSE GROUP DESIGN AND QUALITY OF CZECH REPUBLIC

ГАБАРИТНЫЙ ЧЕРТЕЖ

Вид продукта: АКСИАЛЬНО-ПОРШНЕВОЙ МОТОР J6VM80 HA1/63W-VAB 020A

Этот чертеж является интеллектуальной собственностью JSE Group. Без разрешения официального представителя его нельзя копировать, воспроизводить или предоставлять третьим лицам. Все права защищены.

A2

Ред. 1 | 28.10.2024