Ред. 1		25.05.2026
Ред. 2	Изменено расстояние до дренажа	01.06.2026

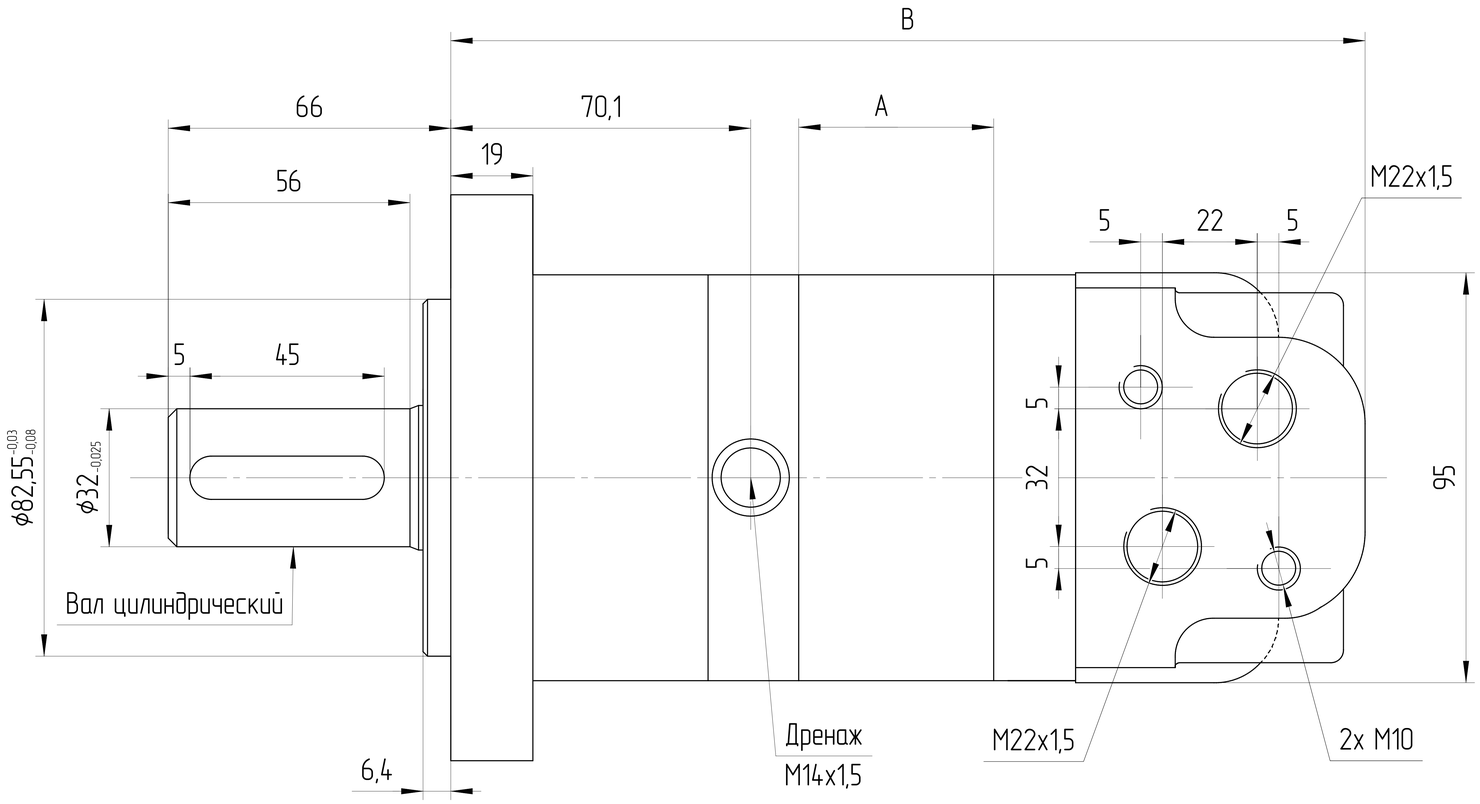

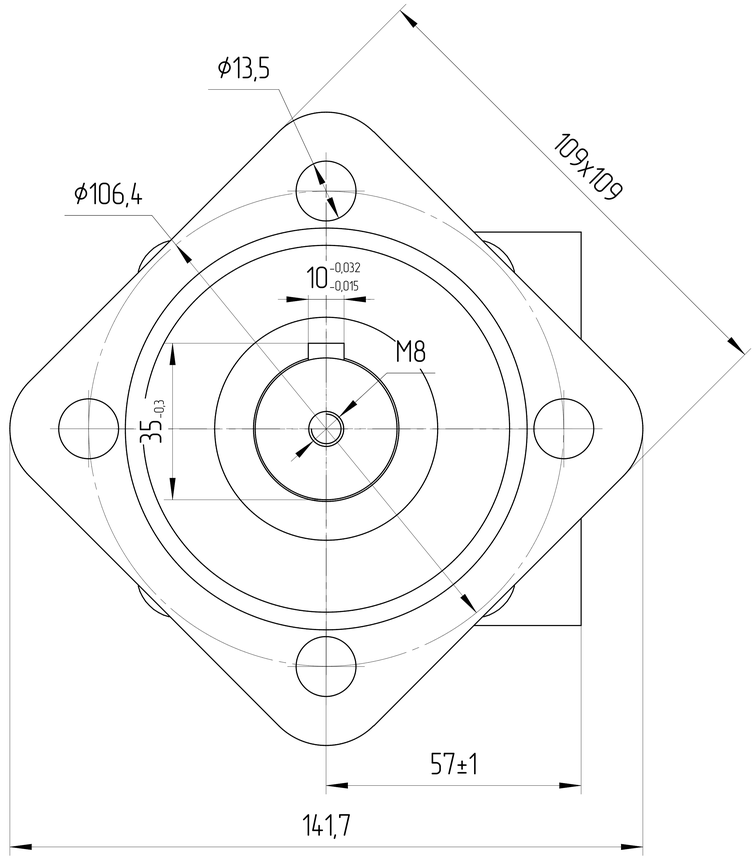

ХАРАКТЕРИСТИКИ СИСТЕМЫ

РАБОТА НА МАКСИМАЛЬНЫХ ПАРАМЕТРАХ (ОБОРОТОВ, ДАВЛЕНИЯ, ТЕМПЕРАТУРЫ) ДОЛЖНА БЫТЬ СОГЛАСОВАНА С ИНЖЕНЕРАМИ ГИДРОДРАЙВ

ЦВЕТ	ЧЕРНЫЙ	RAL 9005
МАТЕРИАЛ УПЛОТНЕНИЙ	NBR (Б.Н.КАУЧУК)	
ТЕМПЕРАТУРА ОКРУЖАЮЩЕЙ СРЕДЫ [°C]	МИН (ХОЛОДНЫЙ СТАРТ)	-40
	МАКС	+55
ТЕМПЕРАТУРА РАБОЧЕЙ СРЕДЫ [°C]	МИН	-20
	ПОСТОЯННЫЙ	ОТ 0 ДО +80
	МАКС	+100

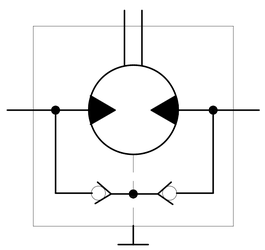

Маркировка	Артикул	Рабочий объем [см³]	Макс. ном./пиковое давление [бар]	Макс. ном./пиковый крутящий момент [Н*м]	Макс. ном. /пик. скорость вращения [об/мин]	Макс. ном./пиковый поток [л/мин]	Макс. ном./пиковая мощность [кВт]	A [мм]	B [мм]
JM5.80-S22V21-SBM07M07.AM03-ND	JM5021180526.80	80	205 / 310	235 / 345	908 / 1000	75 / 85	17,3 / 20	15	180
JM5.100-S22V21-SBM07M07.AM03-ND	JM5021180526.100	100	205 / 310	295 / 445	750 / 950	75 / 95	19,4 / 24	18,5	183
JM5.125-S22V21-SBM07M07.AM03-ND	JM5021180526.125	125	205 / 310	370 / 545	600 / 760	75 / 95	19,5 / 25	23	188
JM5.160-S22V21-SBM07M07.AM03-ND	JM5021180526.160	160	205 / 250	455 / 570	477 / 713	75 / 115	17,6 / 23	29	194
JM5.200-S22V21-SBM07M07.AM03-ND	JM5021180526.200	200	205 / 250	553 / 687	375 / 575	75 / 115	17,6 / 23	36	202
JM5.250-S22V21-SBM07M07.AM03-ND	JM5021180526.250	250	205 / 250	673 / 836	314 / 471	75 / 115	17,6 / 23	45	211
JM5.280-S22V21-SBM07M07.AM03-ND	JM5021180526.280	280	205 / 250	725 / 865	267 / 410	75 / 115	17,6 / 23	51,2	216
JM5.305-S22V21-SBM07M07.AM03-ND	JM5021180526.305	305	205 / 210	765 / 885	246 / 365	75 / 115	17,5 / 23	56	221
JM5.321,5-S22V21-SBM07M07.AM03-ND	JM5021180526.321,5	321,5	205 / 260	675 / 867	233 / 357	75 / 115	14,4 / 17	63	228
JM5.400-S22V21-SBM07M07.AM03-ND	JM5021180526.400	400	155 / 170	865 / 936	193 / 290	75 / 115	15,9 / 20	72	237
JM5.500-S22V21-SBM07M07.AM03-ND	JM5021180526.500	500	120 / 140	860 / 945	156 / 234	75 / 115	12,7 / 15	90	255

0. НАИМЕНОВАНИЕ ДЛЯ ЗАКАЗА В СООТВЕТСТВИИ С МАРКИРОВКОЙ ТАБЛИЦЫ:
1. ДИАПАЗОН РАБОЧИХ ТЕМПЕРАТУР: МИН. -20 °C; НЕПРЕРЫВНЫЙ 0÷80 °C; МАКС. 100 °C.
2. НЕОКРАШЕННЫЕ ПОВЕРХНОСТИ ПОКРЫВАЮТСЯ АНТИКОРРОЗИЙНЫМ СПРЕЕМ.
НА ПОРТЫ СТАВЯТСЯ ЗАГЛУШКИ. КОНЕЦ ВАЛА ЗАЩИЩЕН ПЛАСТИКОВЫМ ЧЕХЛОМ, ПРЕДОХРАНЯЮЩИМ ОТ МЕХАНИЧЕСКИХ ПОВРЕЖДЕНИЙ.
ЗАГЛУШКИ И ЧЕХОЛ СНИМАЮТСЯ ВРУЧНУЮ.
3. В МОТОРЕ ВСТРОЕН ОДНОРЯДНЫЙ РАДИАЛЬНО-УПОРНЫЙ ПОДШИПНИК
ДИНАМИЧЕСКАЯ НАГРУЗКА C = 47 кН
СТАТИЧЕСКАЯ НАГРУЗКА C0 = 67,3 кН

ISO-E

Индекс. изм.	Лист номер	Дата	Подпись	Лист номер: 001
Общий параметр шероховатости поверхности: Ra [μm]	Разраб.	Дата	Производство: JSE GROUP DESIGN AND QUALITY OF CZECH REPUBLIC	Код заказа: СМ. ТАБЛИЦУ
Максимальное округление немаркированных краев и переходов: R0.5 (0.5x45)	Утвердил: Павлинина М.А.	Дата: 25.05.2026	ГАБАРИТНЫЙ ЧЕРТЕЖ	
Общие допуски согласно ISO 2768 Класс точности: c	Материал: ВЧ40		Вид продукта: МОТОР ОРБИТАЛЬНЫЙ	
Погрешности для размеров, не указанные в чертеже, в соотв. с ISO 2768c	Масса [кг]	Масштаб: 1:1,5		

>0,5 – ≤3	>3 – ≤6	>6 – ≤30	>30 – ≤120	>120 – ≤400	>400 – ≤1000	>1000 – ≤2000	>2000 – ≤4000
±0,2	±0,3	±0,5	±0,8	±1,2	±2,0	±3,0	±4,0

CAD – dft.

Этот чертеж является интеллектуальной собственностью JSE Group. Без разрешения официального представителя его нельзя копировать, воспроизводить или предоставлять третьим лицам. Все права защищены.

A2