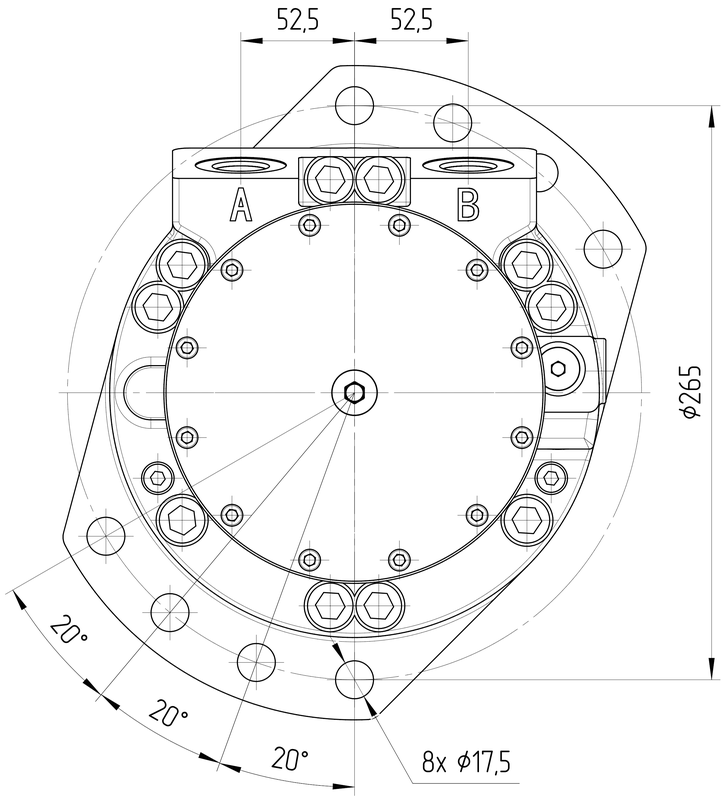

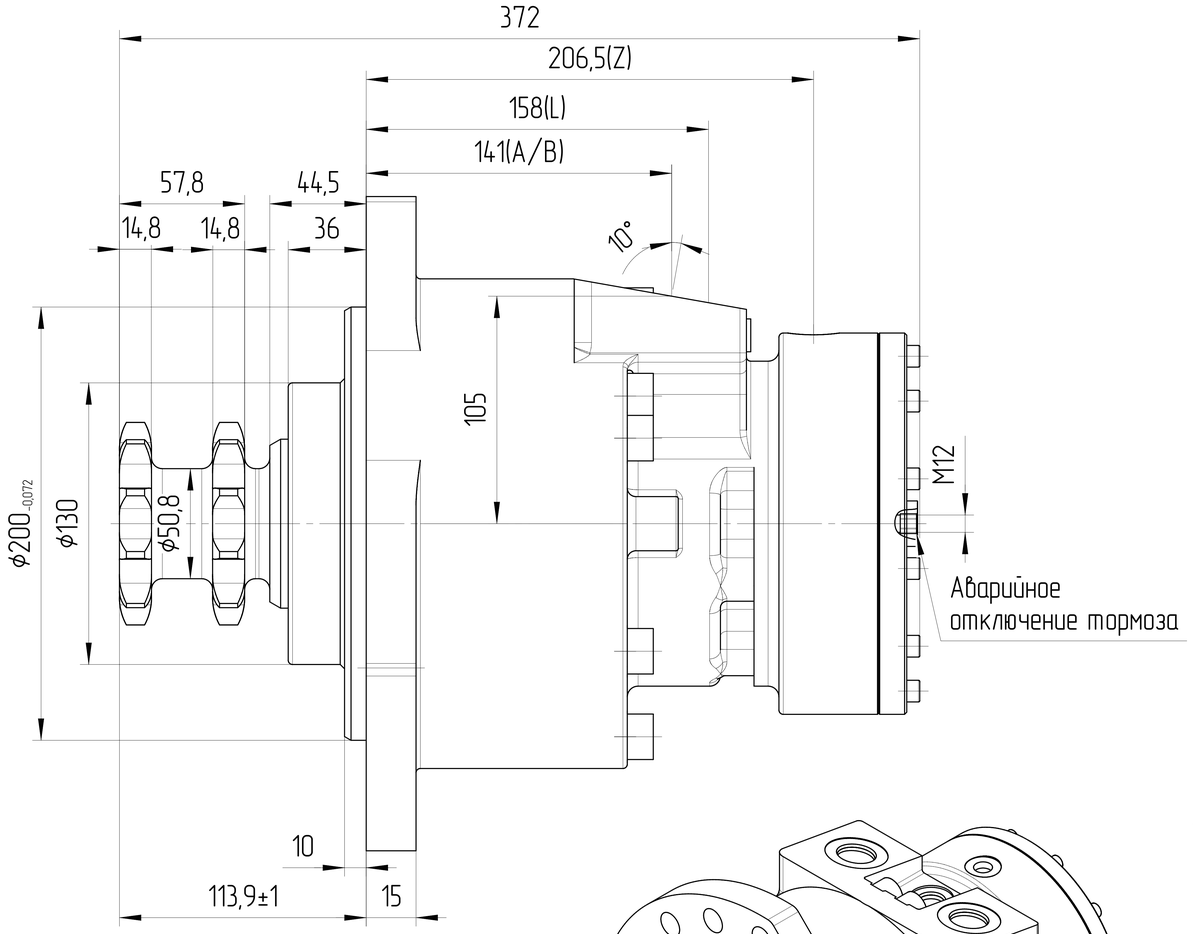

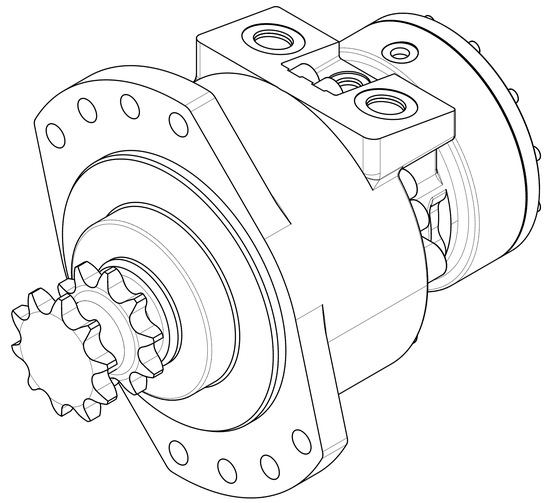

Основные характеристики гидронасоса			
Маркировка	J05-1-113-B02-2AC7-B		
Код заказа	JRM00301090225		
Направлеиие вращения	Реверсивное		
Конструкция насоса	Радиально поршневой мотор		
Рабочий объем	макс	см³	520
Давление	ном	MPa	25
	макс	MPa	40
Крутящий момент	при 25 MPa	Нм	2067
Момент торможения		Нм	2200
Скорость вращения	ном	RPM	125
	макс при pmax	RPM	265
	макс при pmin	RPM	350
Мощность	макс	кВт	29
Давление открытия тормоза	диапазон	MPa	1,2–3,0
Управление промывочным клапаном		MPa	2,2
Расход промывки		л/мин	5
Материал сальников	NBR (Б.Н.КАУЧУК)		
Цвет	черный		RAL 9005
Температура окружающей среды	мин (холодный старт)	[°C]	-40
	макс	[°C]	+55
Диапазон рабочих температур	мин	[°C]	-20
	макс	[°C]	+100
Объёмный КПД	не менее		0,95
Полный КПД	не менее		0,80
Номинальная тонкость фильтрации		[мкм]	25

Порт		Стандарт	Размеры
A/B	Рабочее присоединение	DIN 3852-2	G3/4
L	Присоединение дренажного трубопровода	DIN 3852-2	G3/8
Z	Управление тормозом	DIN 3852-2	G1/4

Размеры звездочки	
Цепь №	16A
Шаг цепи	25,4
Наружный диаметр ролика цепи	15,88
Количество зубьев	10
Диаметр делительной окружности	82,196
Диаметр окружности выступов	93,5
Диаметр делительной окружности впадин	66,3

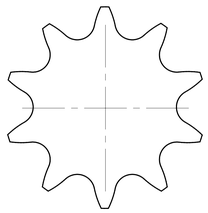

0. НАИМЕНОВАНИЕ ДЛЯ ЗАКАЗА:
РАДИАЛЬНО ПОРШНЕВОЙ МОТОР J05-1-113-B02-2AC7-B (JRM00301090225)
1. ЦВЕТ ПОКРАСКИ: ЧЕРНЫЙ RAL 9005.
2. ТЕМПЕРАТУРА ОКРУЖАЮЩЕЙ СРЕДЫ от -40°C до +55°C;
3. ДИАПАЗОН РАБОЧИХ ТЕМПЕРАТУР: МИН. -20 °C; НЕПРЕРЫВНЫЙ 0÷80 °C;МАКС. 100 °C;
4. НЕОКРАШЕННЫЕ ПОВЕРХНОСТИ ПОКРЫВАЮТСЯ АНТИКОРРОЗИЙНЫМ ПРЕДОХРАНЯЮЩИМ СПРЕЕМ. НА ПОРТЫ СТАВЯТСЯ ЗАГЛУШКИ.
КОНЕЦ ВАЛА ЗАЩИЩЕН ПЛАСТИКОВОЙ ЗАГЛУШКОЙ,
ПРЕДОХРАНЯЮЩЕЙ ВАЛ ОТ МЕХАНИЧЕСКИХ ПОВРЕЖДЕНИЙ. ЗАГЛУШКИ ДЕМОНТИРУЮТСЯ ВРУЧНУЮ.

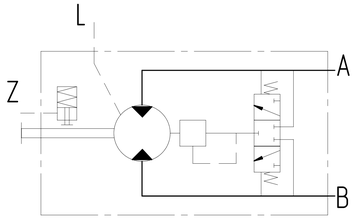

ISO-E	Индекс изм. / Лист / № докум. / Дата / Подпись	Лист номер: 001	Код заказа: СМ. ТАБЛИЦУ
Общий параметр шероховатости поверхности: Ra [µm]	Разраб.	Дата	Производство: JSE GROUP DESIGN AND QUALITY OF CZECH REPUBLIC
Максимальное округление немаркированных краев и переходов: R0.5 (0.5x45)	Утвердил: Marie Horák	Дата: 12.03.2025	ГАБАРИТНЫЙ ЧЕРТЕЖ
Общие допуски согласно ISO 2768 Класс точности: c	Материал		Вид продукта: РАДИАЛЬНО ПОРШНЕВОЙ МОТОР J05-1-113-B02-2AC7-B
Погрешности для размеров, не указанные в чертеже, в соотв. с ISO 2768c: >0,5 – ≤3: ±0,2; >3 – ≤6: ±0,3; >6 – ≤30: ±0,5; >30 – ≤120: ±0,8; >120 – ≤400: ±1,2; >400 – ≤1000: ±2,0; >1000 – ≤2000: ±3,0; >2000 – ≤4000: ±4,0	Масса [кг]	Масштаб: 1:2	
CAD – dft.			

Этот чертеж является интеллектуальной собственностью JSE Group. Без разрешения официального представителя его нельзя копировать, воспроизводить или предоставлять третьим лицам. Все права защищены.

A2