| | | |
|---|---|---|
| Ред. 1 | | 07.11.2022 |
| Ред. 2 | Изменили погрешность на расстоянии между крепежными болтами | 24.03.2023 |
| Ред. 3 | Изменена гидросхема | 27.12.2023 |
| Ред. 4 | Изменена маркировка | 04.06.2024 |

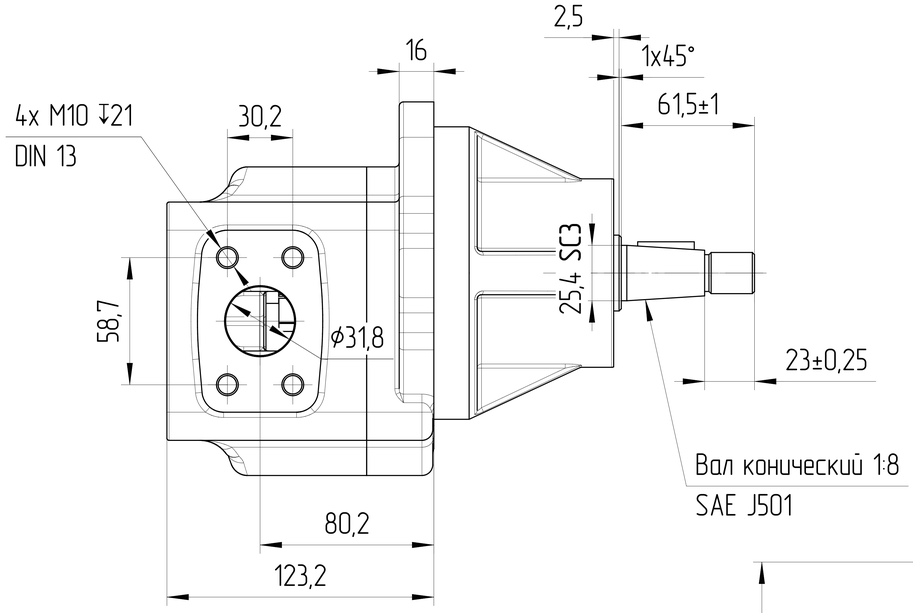


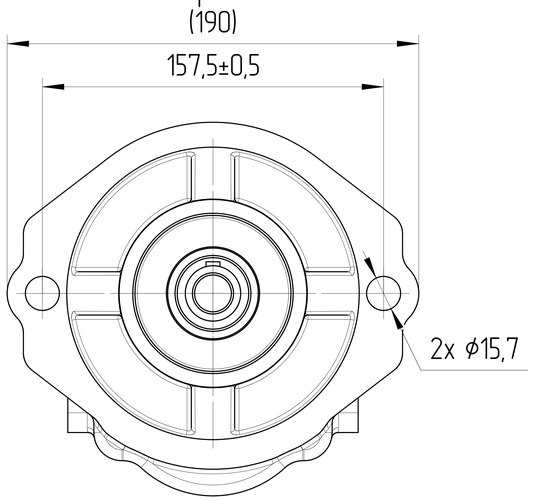


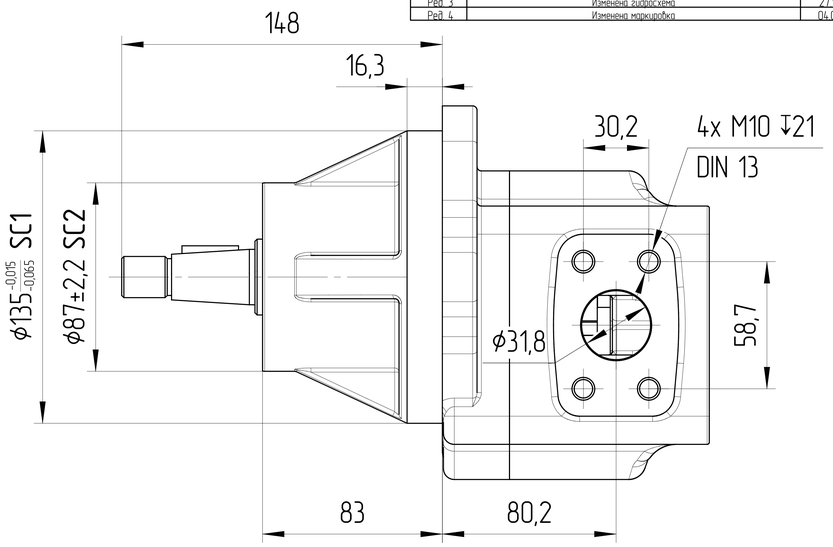


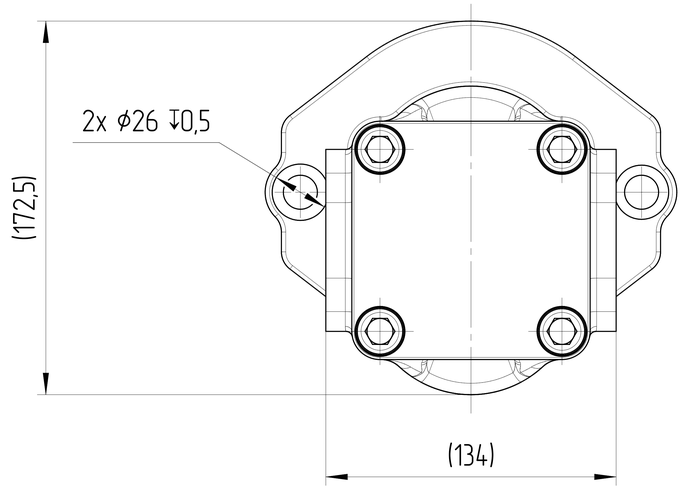


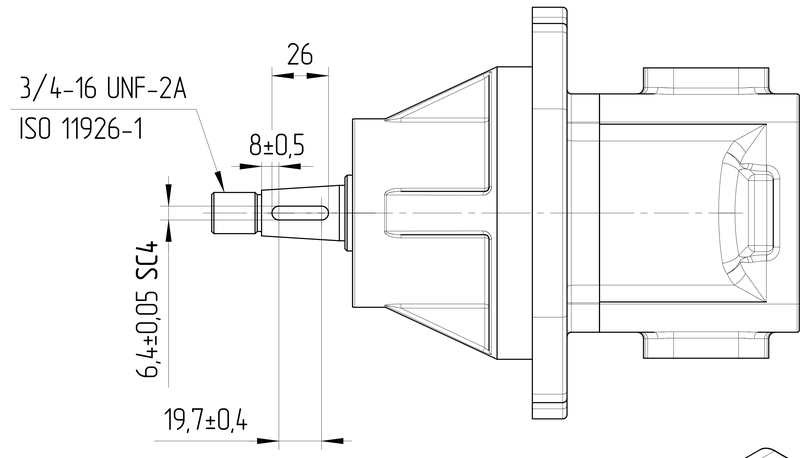


Наименование

Обозначение

Год/месяц производства

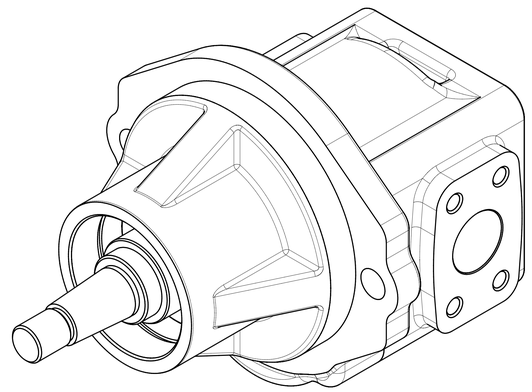

## ХАРАКТЕРИСТИКИ СИСТЕМЫ

РАБОТА НА МАКСИМАЛЬНЫХ ПАРАМЕТРАХ (ОБОРОТОВ, ДАВЛЕНИЯ, ТЕМПЕРАТУРЫ) ДОЛЖНА БЫТЬ СОГЛАСОВАНА С ИНЖЕНЕРАМИ ГИДРОДРАЙВ

| | | |
|---|---|---|
| МАТЕРИАЛ САЛЬНИКОВ | NBR (Б.Н.КАУЧУК) | |
| САЛЬНИК ВАЛА ДАВЛЕНИЯ [bar] | МИН | 0 |
| | МАКС | +5 |
| ЦВЕТ | ЧЕРНЫЙ | RAL 9005 |
| ТЕМПЕРАТУРА ОКРУЖАЮЩЕЙ СРЕДЫ [°C] | МИН (ХОЛОДНЫЙ СТАРТ) | -40 |
| | МАКС | +85 |
| ТЕМПЕРАТУРА РАБОЧЕЙ СРЕДЫ [°C] | МИН | -20 |
| | МАКС | +100 |
| ОБЪЁМНЫЙ КПД | НЕ МЕНЕЕ | 0,92 |
| ПОЛНЫЙ КПД | НЕ МЕНЕЕ | 0,80 |
| НОМИНАЛЬНАЯ ТОНКОСТЬ ФИЛЬТРАЦИИ [мкм] | | 25 |

0. НАИМЕНОВАНИЕ ДЛЯ ЗАКАЗА: МОТОР ШЕСТЕРЕННЫЙ GHDM1-40B-ZR1ZC1-SE04E04-N178P.V1H4 (2211DM23B)
1. НА ЧЕРТЕЖЕ ИЗОБРАЖЕН РЕВЕРСИВНЫЙ МОТОР.
2. ДИАПАЗОН РАБОЧИХ ТЕМПЕРАТУР: МИН. -20 °C; НЕПРЕРЫВНЫЙ 0÷80 °C; МАКС. 100 °C.
3. ДИАПАЗОН ТЕМПЕРАТУР ОКРУЖАЮЩЕЙ СРЕДЫ -40÷85°C.
4. ЦВЕТ ПОКРАСКИ: ЧЕРНЫЙ RAL 9005.
5. НЕОКРАШЕННЫЕ ПОВЕРХНОСТИ ПОКРЫВАЮТСЯ АНТИКОРРОЗИЙНЫМ ПРЕДОХРАНЯЮЩИМ СПРЕЕМ. НА ПОРТЫ СТАВЯТСЯ ЗАГЛУШКИ. КОНЕЦ ВАЛА ЗАЩИЩЕН ПЛАСТИКОВОЙ ЗАГЛУШКОЙ, ПРЕДОХРАНЯЮЩЕЙ ВАЛ ОТ МЕХАНИЧЕСКИХ ПОВРЕЖДЕНИЙ. ЗАГЛУШКИ ДЕМОНТИРУЮТСЯ ВРУЧНУЮ.
6. SC – ВАЖНАЯ ХАРАКТЕРИСТИКА ИЗДЕЛИЯ.

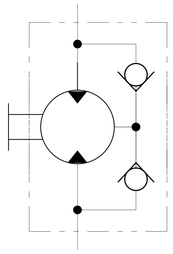

| | | | | | | | |
|---|---|---|---|---|---|---|---|
| 40 | 250 | min 0,0 | max 5/ 2300 об/мин | 500÷2500 | РЕВЕРСИВНЫЙ | GHDM1-40B-ZR1ZC1-SE04E04-N178P.V1H4 | 2211DM23B |
| | | | | | | | |
| РАБОЧИЙ ОБЪЁМ [см³] | МАКС. ПРОДОЛЖ. ДАВЛЕНИЕ [бар] | ДАВЛЕНИЕ НА ВЫПУСКНОМ ПОРТУ [бар] | | СКОРОСТЬ ВРАЩЕНИЯ [об/мин] | НАПРАВЛЕНИЕ ВРАЩЕНИЯ [-] | ЧЕРТЕЖ НОМЕР | КОД ЗАКАЗА |

| | | | | | |
|---|---|---|---|---|---|
| ISO-E | Изм. | Лист | № докум. | Дата | Подпись |
| Общий параметр шероховатости поверхности: Ra [µm] | Разраб. | | | Дата | |
| Максимальное округление немаркированных краев и переходов: R0.5 (0.5x45) | Утвердил | Marie Horák | | Дата | 07.11.2022 |
| Общие допуски согласно ISO 2768 Класс точности c | Материал | ВЧ 40 | | | |
| Погрешности для размеров, не указанные в чертеже, в соотв. с ISO 2768c: >0,5 ÷ ≤3 ±0,2; >3 ÷ ≤6 ±0,3; >6 ÷ ≤30 ±0,5; >30 ÷ ≤120 ±0,8; >120 ÷ ≤400 ±1,2; >400 ÷ ≤1000 ±2,0; >1000 ÷ ≤2000 ±3,0; >2000 ÷ ≤4000 ±4,0 | Масса [кг] | 15,2 | Масштаб | 1:2 | |
| | CAD – dft. | | | | |

Лист номер: 001

Код заказа: СМ. ТАБЛИЦУ

Производство: JSE GROUP DESIGN AND QUALITY OF CZECH REPUBLIC

ГАБАРИТНЫЙ ЧЕРТЕЖ

Вид продукта: МОТОР ШЕСТЕРЕННЫЙ

Этот чертеж является интеллектуальной собственностью JSE Group. Без разрешения официального представителя его нельзя копировать, воспроизводить или предоставлять третьим лицам. Все права защищены.

A2