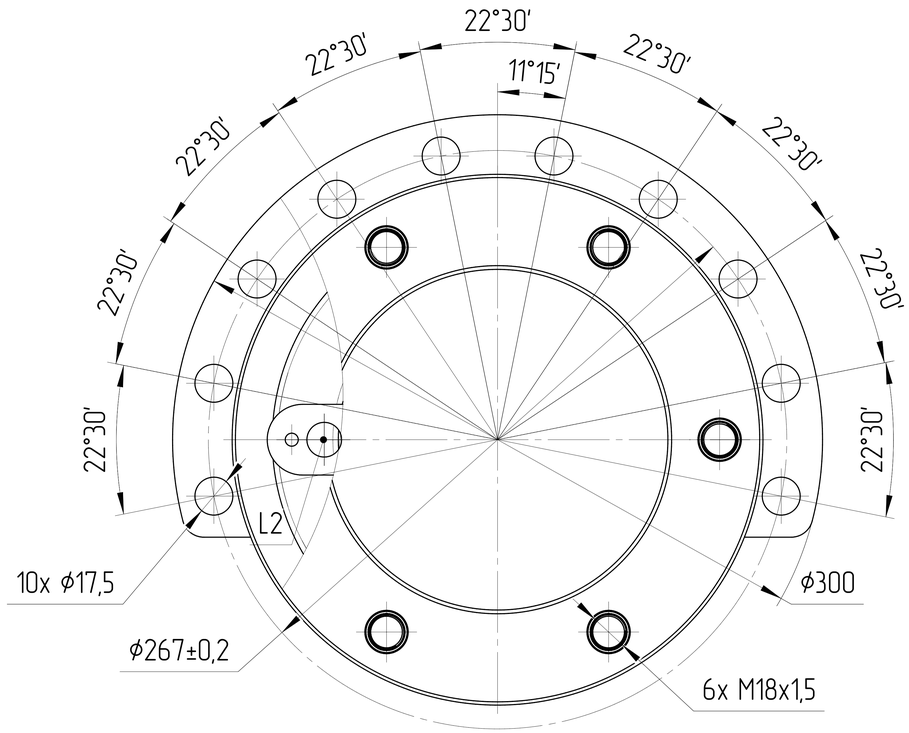

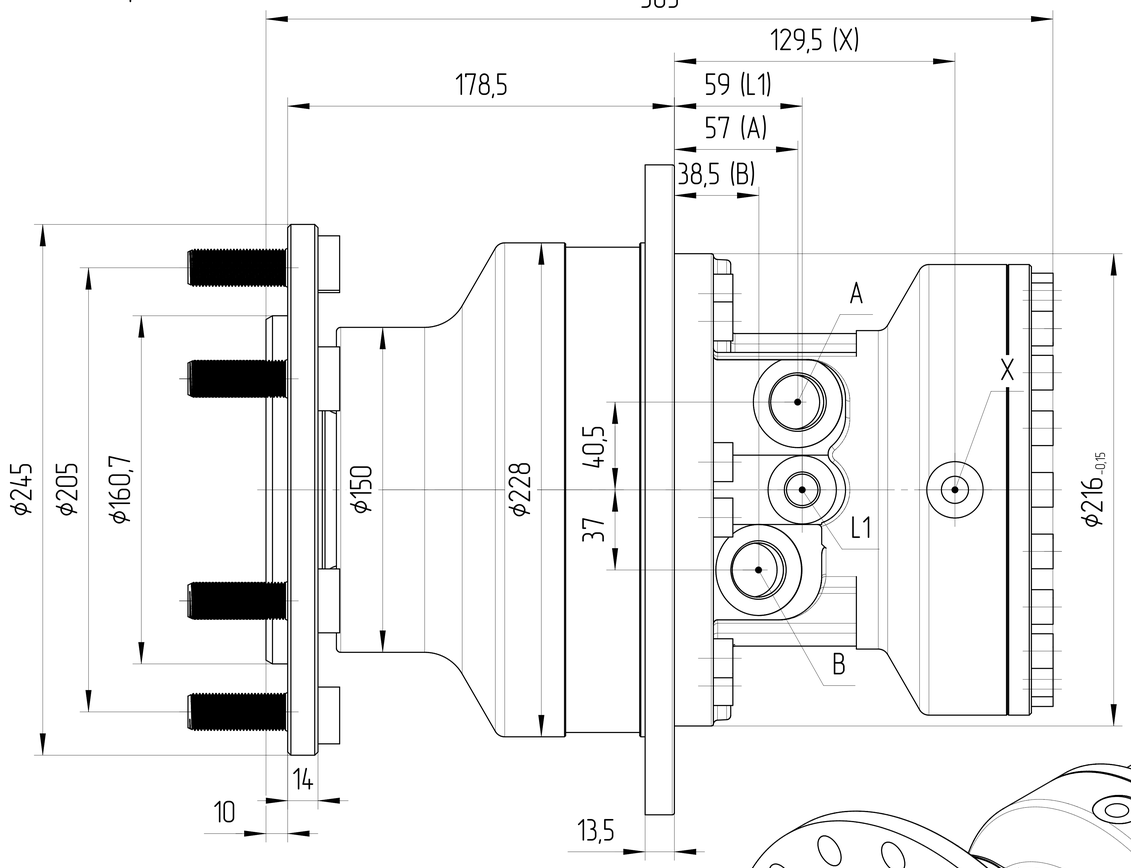

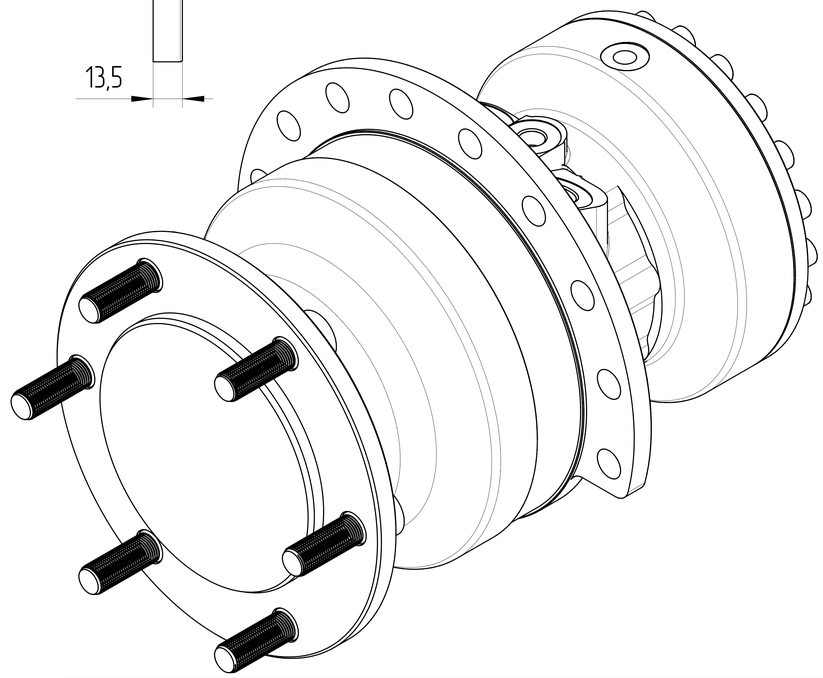

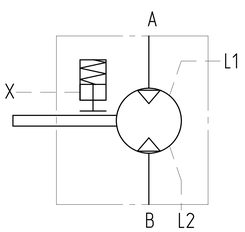

Основные характеристики гидромотора			
Маркировка	JMSE05-2-134-F05-1720		
Код заказа	JRM02301090726		
Направлеине вращения	Реверсивное		
Конструкция мотора	Радиально-поршневой мотор		
Рабочий объем	макс	см³	750
Давление	ном	бар	250
	пиковое	бар	315
Давление открытия тормоза	диапазон	бар	12–30
Крутящий момент		Н·м	2803
Скорость вращения	мин	об/мин	0
	ном	об/мин	60
	макс	об/мин	140
Мощность	макс	кВт	25
Материал сальников	NBR (Б.Н.КАУЧУК)		
Цвет	черный		RAL 9005
Температура окружающей среды	мин (холодный старт)	[°C]	-40
	макс	[°C]	+55
Диапазон рабочих температур	мин	[°C]	-20
	макс	[°C]	+100
Объёмный КПД	не менее		0,95
Полный КПД	не менее		0,80
Номинальная тонкость фильтрации		[мкм]	10

	Порт	Размер
A	Рабочее присоединение	M27x2
B	Рабочее присоединение	M27x2
X	Управление тормозом	M14x1,5
L1, L2	Дренаж	M16x1,5

0. Наименование для заказа: радиально-поршневой мотор JMSE05-2-134-F05-1720
1. На чертеже изображен реверсивный мотор.
3. Неокрашенные поверхности покрываются антикоррозийным спреем.
На все порты ставятся заглушки. Конец вала защищён экструзионной сеткой.
4. Условия эксплуатации
4.1. Перед началом работы долейте гидравлическое масло в корпус мотора через сливное отверстие.
4.2. Перед началом работы стравить воздух из мотора..

ISO-E	Изм.	Лист	Докум.	Подпись	Дата	Лист номер: 001	Код заказа: СМ. ТАБЛИЦУ

Общий параметр шероховатости поверхности: Ra [μm]

Максимальное округление немаркированных краев и переходов: R0.5 (0.5x45)

Общие допуски согласно ISO 2768
Класс точности: c

Погрешности для размеров, не указанные в чертеже, в соотв. с ISO 2768c

>0,5 – ≤3	>3 – ≤6	>6 – ≤30	>30 – ≤120	>120 – ≤400	>400 – ≤1000	>1000 – ≤2000	>2000 – ≤4000
±0,2	±0,3	±0,5	±0,8	±1,2	±2,0	±3,0	±4,0

Разраб.

Утвердил: Павлинина М.А.

Дата: 24.07.2026

Материал

Масса [кг]

Масштаб: 1:2

CAD - dft.

Производство: JSE GROUP DESIGN AND QUALITY OF CZECH REPUBLIC

ГАБАРИТНЫЙ ЧЕРТЕЖ

Вид продукта: РАДИАЛЬНО-ПОРШНЕВОЙ МОТОР JMSE05-2-134-F05-1720

Этот чертеж является интеллектуальной собственностью JSE Group. Без разрешения официального представителя его нельзя копировать, воспроизводить или предоставлять третьим лицам. Все права защищены

A2