ПМА	Ред. 1		07.04.2023
ПМА	Ред. 2	Изменена маркировка и код заказа	29.07.2025
КГА	Ред. 3	Внесены корректировки в оформлении	20.11.2025

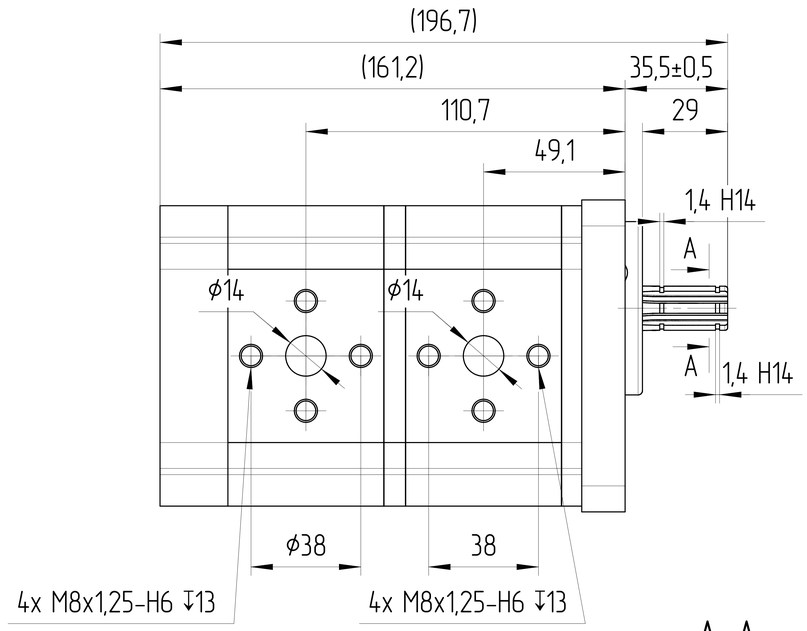

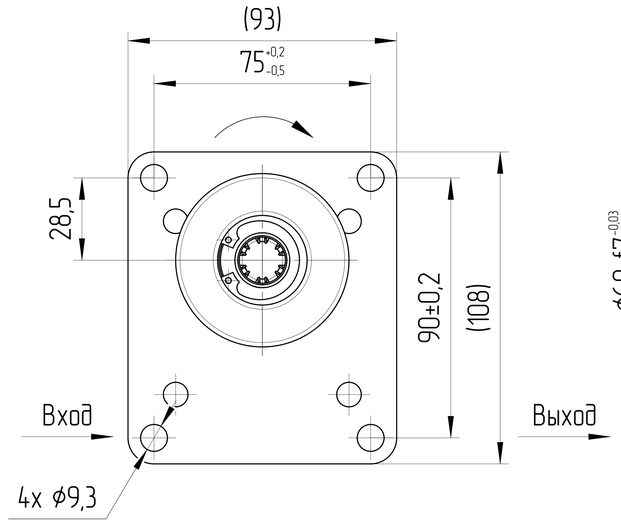

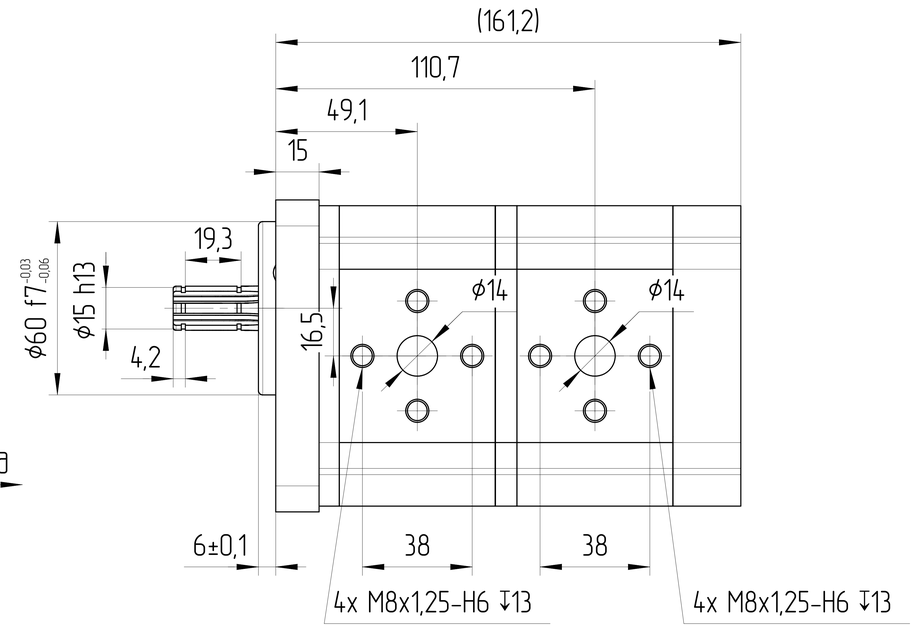

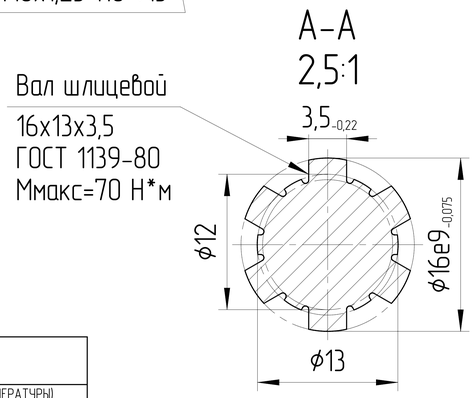

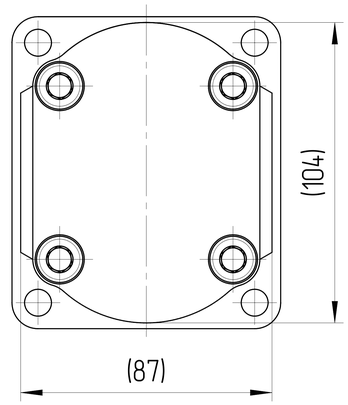

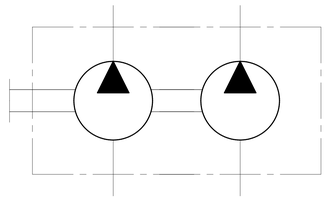

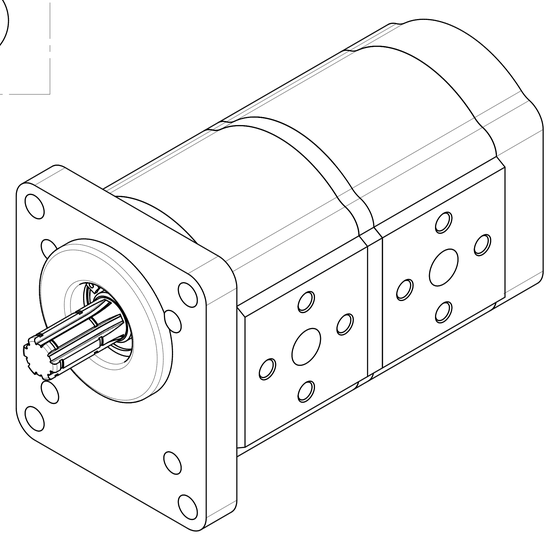

ХАРАКТЕРИСТИКИ СИСТЕМЫ

РАБОТА НА МАКСИМАЛЬНЫХ ПАРАМЕТРАХ (ОБОРОТОВ, ДАВЛЕНИЯ, ТЕМПЕРАТУРЫ) ДОЛЖНА БЫТЬ СОГЛАСОВАНА С ИНЖЕНЕРАМИ ГИДРОДРАЙВ. ЛЮБУЮ НЕ УКАЗАННУЮ НА ЧЕРТЕЖЕ ИНФОРМАЦИЮ СЛЕДУЕТ ИСКАТЬ В КАТАЛОГЕ / РУКОВОДСТВЕ ПО ЭКСПЛУАТАЦИИ СООТВЕТСТВУЮЩИХ СЕРИЙ ИЛИ В ПАСПОРТЕ ИЗДЕЛИЯ

ЦВЕТ	ЧЕРНЫЙ	RAL 9005
САЛЬНИК ВАЛА [bar]	МИН	-0,3
	МАКС	+1,3
МАТЕРИАЛ УПЛОТНЕНИЙ	NBR (Б.Н.КАУЧУК)	
ТЕМПЕРАТУРА ОКРУЖАЮЩЕЙ СРЕДЫ [°C]	МИН (ХОЛОДНЫЙ СТАРТ)	-40
	МАКС	+55
ТЕМПЕРАТУРА РАБОЧЕЙ СРЕДЫ [°C]	МИН	-25
	ПОСТОЯННЫЙ	ОТ 0 ДО +80
	МАКС	+100
ОБЪЁМНЫЙ КПД	НЕ МЕНЕЕ	0,92
ПОЛНЫЙ КПД	НЕ МЕНЕЕ	0,80
ТОНКОСТЬ ФИЛЬТРАЦИИ [мкм]	НОМИНАЛЬНАЯ	25
МОМЕНТ ВРАЩЕНИЯ ВЕДУЩЕГО ВАЛА [Н*м]	НЕ БОЛЕЕ	70

0. НАИМЕНОВАНИЕ ДЛЯ ЗАКАЗА:
НАСОС ШЕСТЕРЕННЫЙ T3-6/6R-R07D11-SK07K07/K07K07-ND (230600F1R)
1. НА ЧЕРТЕЖЕ ИЗОБРАЖЕН НАСОС ПРАВОГО ВРАЩЕНИЯ.
ДЛЯ НАСОСА ЛЕВОГО ВРАЩЕНИЯ ПОРТЫ ВХОДА И ВЫХОДА МЕНЯЮТСЯ МЕСТАМИ.
2. НАПРАВЛЕНИЕ ВРАЩЕНИЯ ОПРЕДЕЛЯЕТСЯ ПРИ ВЗГЛЯДЕ НА НАСОС СО СТОРОНЫ ВАЛА - НАСОС МОЖЕТ ИСПОЛЬЗОВАТЬСЯ ТОЛЬКО ПРИ ДАННОМ НАПРАВЛЕНИИ ВРАЩЕНИЯ.
3. СЕКЦИИ НЕ ИЗОЛИРОВАНЫ. МЕЖДУ СЕКЦИЯМИ ВОЗМОЖНЫ ПЕРЕТЕЧКИ.
4. АКСИАЛЬНЫЕ И РАДИАЛЬНЫЕ НАГРУЗКИ НА ВАЛУ ИЗДЕЛИЯ НЕДОПУСТИМЫ.
5. НЕОКРАШЕННЫЕ ПОВЕРХНОСТИ ПОКРЫВАЮТСЯ АНТИКОРРОЗИЙНЫМ ПРЕДОХРАНЯЮЩИМ СПРЕЕМ. НА ПОРТЫ СТАВЯТСЯ ЗАГЛУШКИ. КОНЕЦ ВАЛА ЗАЩИЩЕН ПЛАСТИКОВОЙ ЗАГЛУШКОЙ, ПРЕДОХРАНЯЮЩЕЙ ВАЛ ОТ МЕХАНИЧЕСКИХ ПОВРЕЖДЕНИЙ. ЗАГЛУШКИ ДЕМОНТИРУЮТСЯ ВРУЧНУЮ.
6. ИСПЫТАНИЯ ВЫХОДНОГО КОНТРОЛЯ ПРОИЗВОДЯТСЯ ПРИ ДАВЛЕНИИ 200 БАР И СКОРОСТИ ВРАЩЕНИЯ 1500 ОБ/МИН.

РАБОЧИЙ ОБЪЁМ [см³]		МАКС. ПРОДОЛЖ. ДАВЛЕНИЕ [бар]		СКОРОСТЬ ВРАЩЕНИЯ [об/мин]	НАПРАВЛЕНИЕ ВРАЩЕНИЯ [-]	ЧЕРТЕЖ НОМЕР	КОД ЗАКАЗА
6	6	250	250	350÷3000	ПРОТИВ ЧАСОВОЙ СТРЕЛКИ	T3-6/6L-R07D11-SK07K07/K07K07-ND	230600F1L
6	6	250	250	350÷3000	ПО ЧАСОВОЙ СТРЕЛКЕ	T3-6/6R-R07D11-SK07K07/K07K07-ND	230600F1R
1 СЕКЦИЯ	2 СЕКЦИЯ	1 СЕКЦИЯ	2 СЕКЦИЯ				

ISO-E

Общий параметр шероховатости поверхности: Ra [µm]	Разраб.	Дата	
Максимальное округление немаркированных краев и переходов: R0.5 (0.5x45)	Утвердил: Marie Horák	Дата: 07.04.2023	
Общие допуски согласно ISO 2768 Класс точности: c	Материал: AW-6082-T6 (АД-35)		
Погрешности для размеров, не указанные в чертеже, в соотв. с ISO 2768c: >0,5 ÷ ≤3: ±0,2; >3 ÷ ≤6: ±0,3; >6 ÷ ≤30: ±0,5; >30 ÷ ≤120: ±0,8; >120 ÷ ≤400: ±1,2; >400 ÷ ≤1000: ±2,0; >1000 ÷ ≤2000: ±3,0; >2000 ÷ ≤4000: ±4,0	Масса [кг]	Масштаб: 1:1,5	
CAD - dft.			

Изм. | Лист | Докум. | Подпись | Дата

Лист номер: 001

Код заказа: СМ. ТАБЛИЦУ

Производство: JSE GROUP DESIGN AND QUALITY OF CZECH REPUBLIC

ГАБАРИТНЫЙ ЧЕРТЕЖ

Вид продукта: НАСОС ШЕСТЕРЕННЫЙ

Этот чертеж является интеллектуальной собственностью JSE Group. Без разрешения официального представителя его нельзя копировать, воспроизводить или предоставлять третьим лицам. Все права защищены.

A2