Ред. 1		28.02.2025
Ред. 2	Изменена гидросхема, добавлено обозначение LS	01.10.2025
Ред. 3	Изменена маркировка в штампе	28.01.2026
Ред. 4	Изменена ГС – LS линия закрыта. Изменено описание	01.04.2026
Ред. 5	Изменена ГС	04.05.2026

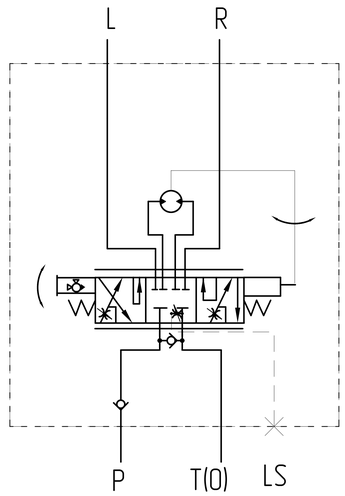

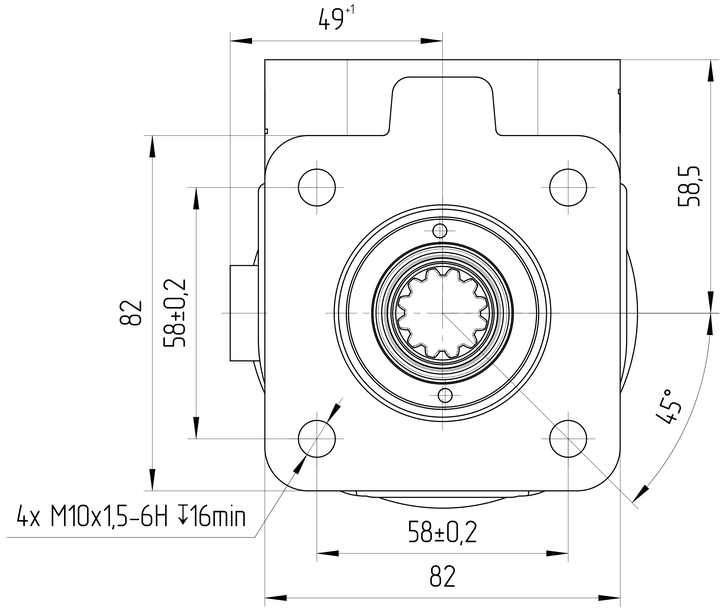

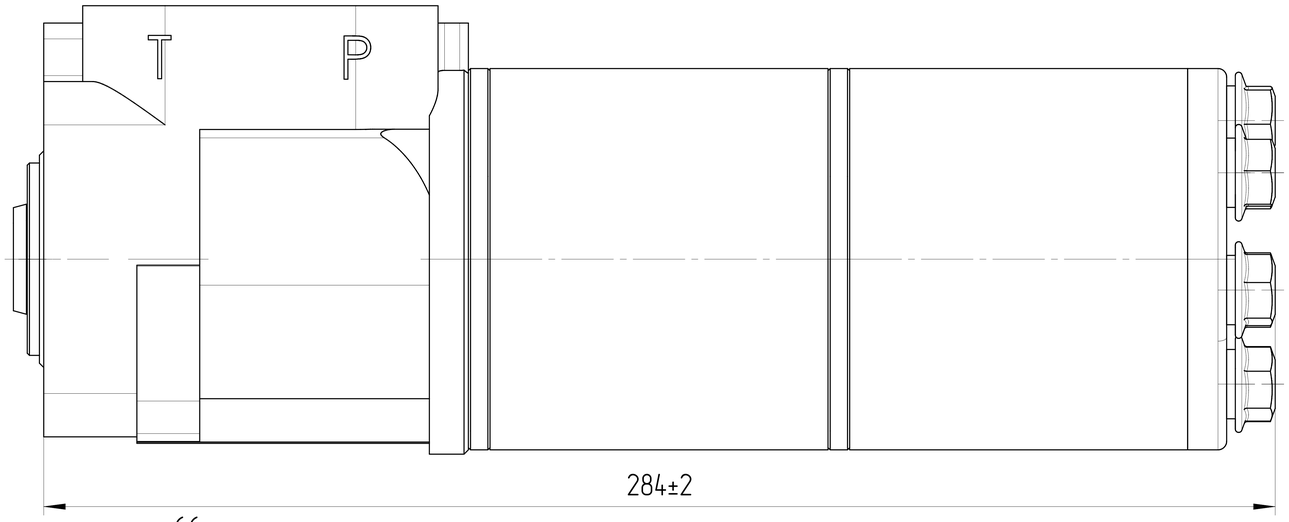

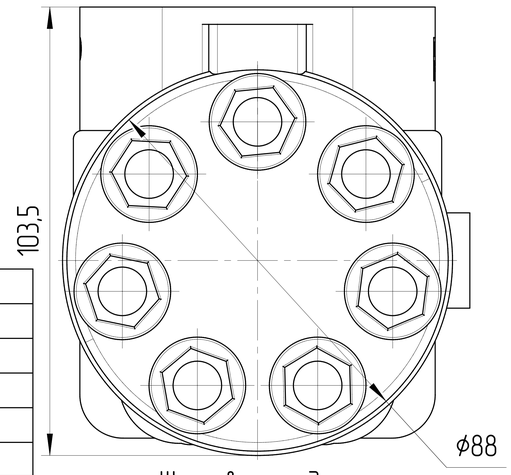

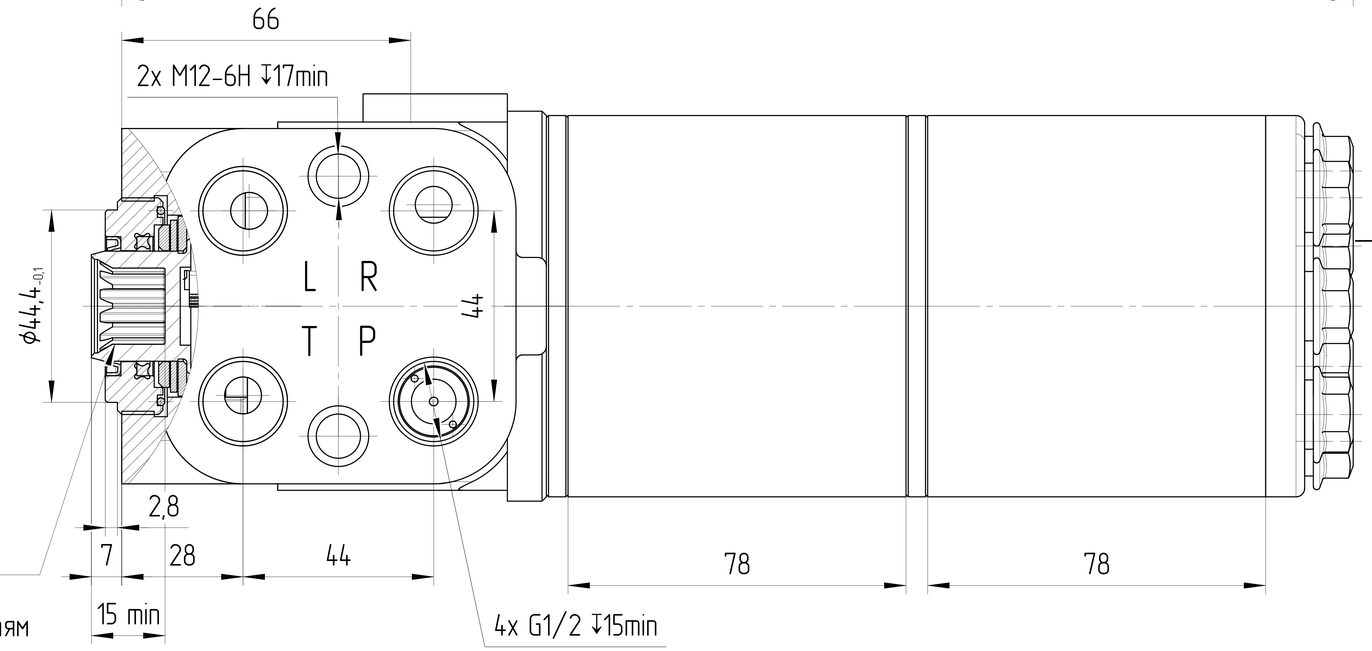

Шлицевое соединение
12T-16/32DP ANSI B 92.1
Посадка по боковым поверхностям
Угол зацпления 30°
Делительный диаметр ϕ19,05
Наружный диаметр ϕ20,9
Внутренний диаметр ϕ17,68/17,58

ОСНОВНЫЕ ХАРАКТЕРИСТИКИ ГИДРОРУЛЯ			
МАРКИРОВКА	JPBL3-1200-Y31-P		
КОД ЗАКАЗА	JSU00401180225		
РАБОЧИЙ ОБЪЕМ	МАКС	см³	1200
ДАВЛЕНИЕ	МАКС L, R	бар	280
	МАКС P	бар	240
	МАКС T	бар	40
ОБЪЕМНАЯ ПОДАЧА НА ВХОДЕ	НОМИН	л/мин	70
МАТЕРИАЛ САЛЬНИКОВ	NBR (Б.Н.КАУЧУК)		
ЦВЕТ	ЧЕРНЫЙ		RAL 9005
ТЕМПЕРАТУРА ОКРУЖАЮЩЕЙ СРЕДЫ	МИН (ХОЛОДНЫЙ СТАРТ)	[°C]	-50
	МАКС	[°C]	+50
РАБОЧИЙ ТЕМПЕРАТУРНЫЙ ДИАПАЗОН ЖИДКОСТИ	МИН	[°C]	-45
	МАКС	[°C]	+120
ОБЪЁМНЫЙ КПД	НЕ МЕНЕЕ		0,92
ПОЛНЫЙ КПД	НЕ МЕНЕЕ		0,80
НОМИНАЛЬНАЯ ТОНКОСТЬ ФИЛЬТРАЦИИ		[мкм]	25
МОМЕНТ ВРАЩЕНИЯ ВЕДУЩЕГО ВАЛА	НЕ БОЛЕЕ	[Н*м]	300
КРУТЯЩИЙ МОМЕНТ НА ХВОСТОВИКЕ ЗОЛОТНИКА	ДИАПАЗОН	Н·м	1,6-2,4

0. НАИМЕНОВАНИЕ ДЛЯ ЗАКАЗА: ГИДРОРУЛЬ JPBL3-1200-Y31-P (JSU00401180225)
1. ЦВЕТ ПОКРАСКИ: ЧЕРНЫЙ RAL 9005.
2. ТЕМПЕРАТУРА ОКРУЖАЮЩЕЙ СРЕДЫ от -50°C до +50°C;
3. РАБОЧИЙ ТЕМПЕРАТУРНЫЙ ДИАПАЗОН ЖИДКОСТИ ОТ -45°C до +90°C, КРАТКОВРЕМЕННО ДО +120°C;
4. УТЕЧКИ ИЗ «P» В «T» В НЕЙТРАЛИ ПРИ P=175 БАР НЕ БОЛЕЕ 150 СМ³/МИН
5. ОБРАТНОЕ ДАВЛЕНИЕ В ПОРТАХ R, L =25 бар
6. КРУТЯЩИЙ МОМЕНТ НА ХВОСТОВИКЕ ЗОЛОТНИКА 1,6-2,4 Н*м
7. НЕОКРАШЕННЫЕ ПОВЕРХНОСТИ ПОКРЫВАЮТСЯ АНТИКОРРОЗИЙНЫМ ПРЕДОХРАНЯЮЩИМ СПРЕЕМ. НА ПОРТЫ СТАВЯТСЯ ЗАГЛУШКИ. КОНЕЦ ВАЛА ЗАЩИЩЕН ПЛАСТИКОВОЙ ЗАГЛУШКОЙ, ПРЕДОХРАНЯЮЩЕЙ ВАЛ ОТ МЕХАНИЧЕСКИХ ПОВРЕЖДЕНИЙ. ЗАГЛУШКИ ДЕМОНТИРУЮТСЯ ВРУЧНУЮ.
8. LS ЛИНИЯ ЗАКРЫТА.

ISO-E

Изм. | Лист | № докум. | Дата | Подпись

Лист номер: 001

Код заказа: СМ. ТАБЛИЦУ

Общий параметр шероховатости поверхности: Ra [µm]

Максимальное округление неразмеченных краев и переходов: R0.5 (0.5x45)

Общие допуски согласно ISO 2768
Класс точности c

Погрешности для размеров, не указанные в чертеже, в соотв. с ISO 2768c

>0,5 – ≤3	>3 – ≤6	>6 – ≤30	>30 – ≤120	>120 – ≤400	>400 – ≤1000	>1000 – ≤2000	>2000 – ≤4000
±0,2	±0,3	±0,5	±0,8	±1,2	±2,0	±3,0	±4,0

Разраб.

Утвердил: Marie Horák

Дата: 27.02.2025

Материал

Масса [кг]

Масштаб: 1:1

CAD – dft.

Производство: JSE GROUP DESIGN AND QUALITY OF CZECH REPUBLIC

ГАБАРИТНЫЙ ЧЕРТЕЖ

Вид продукта: ГИДРОРУЛЬ JPBL3-1200-Y31-P

Этот чертеж является интеллектуальной собственностью JSE Group. Без разрешения официального представителя его нельзя копировать, воспроизводить или предоставлять третьим лицам. Все права защищены.

A2