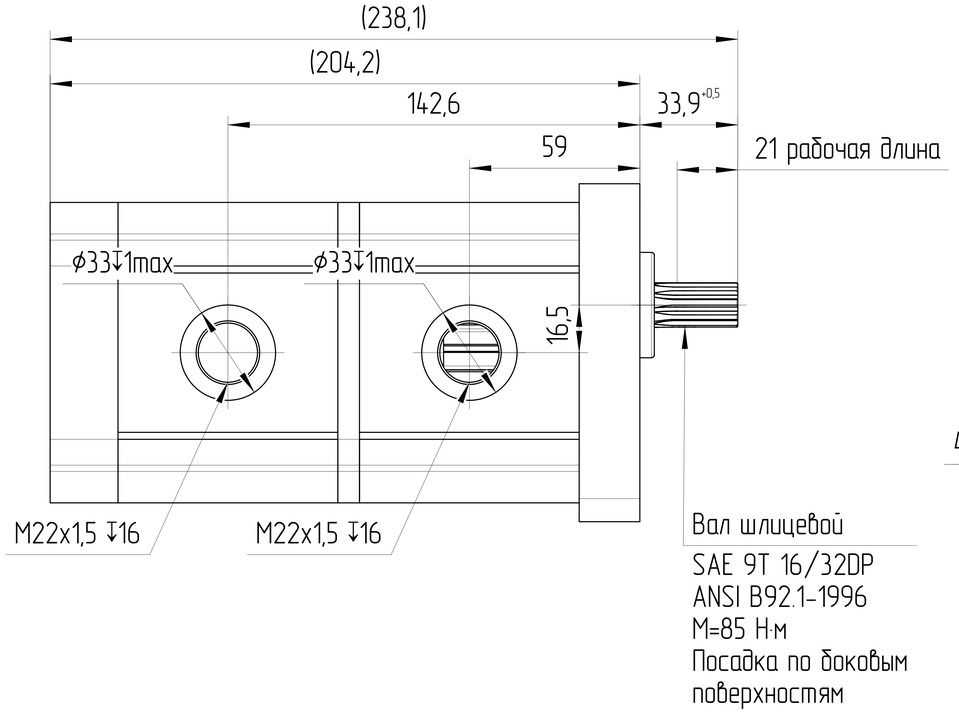

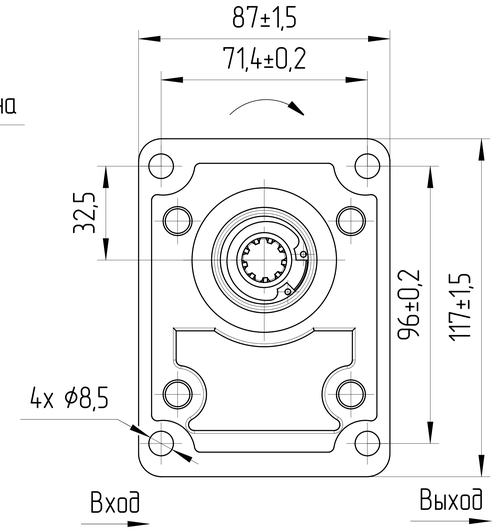

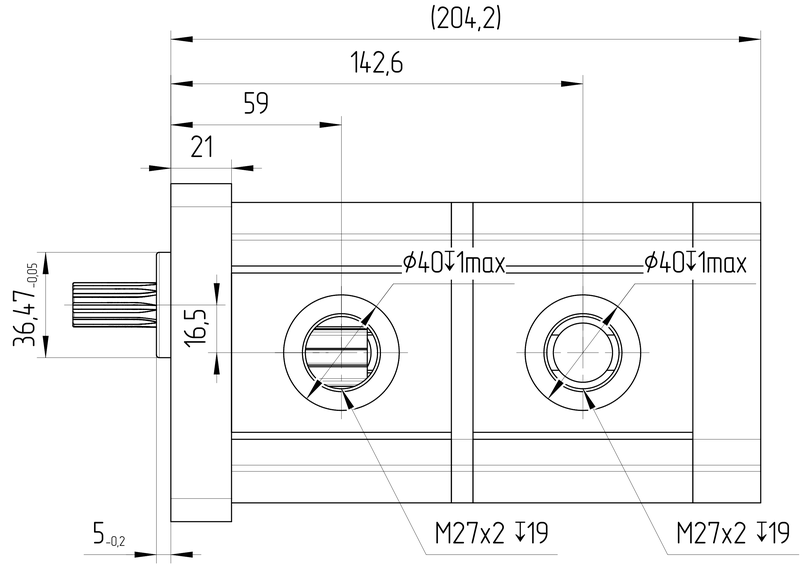

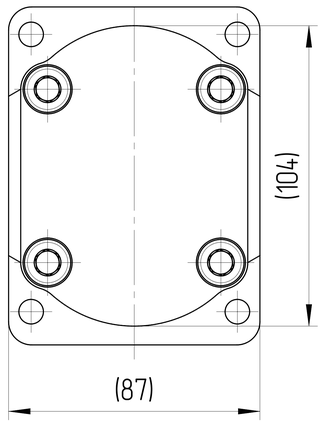

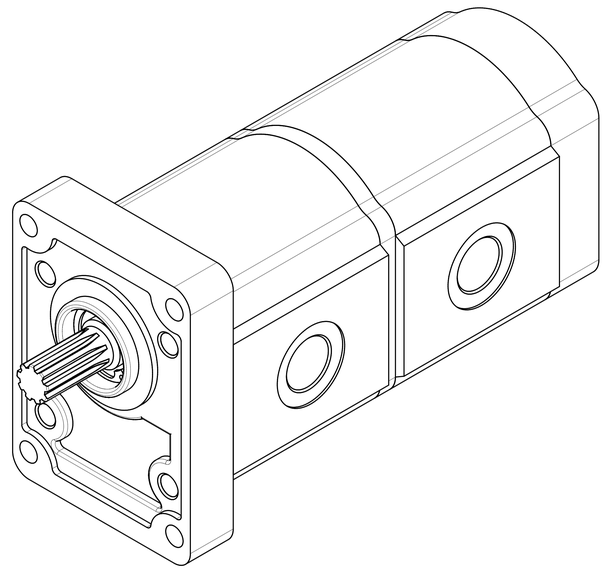

ХАРАКТЕРИСТИКИ СИСТЕМЫ

РАБОТА НА МАКСИМАЛЬНЫХ ПАРАМЕТРАХ (ОБОРОТОВ, ДАВЛЕНИЯ, ТЕМПЕРАТУРЫ) ДОЛЖНА БЫТЬ СОГЛАСОВАНА С ИНЖЕНЕРАМИ ГИДРОДРАЙВ		
МАТЕРИАЛ САЛЬНИКОВ	NBR (Б.Н.КАУЧУК)	
САЛЬНИК ВАЛА ДАВЛЕНИЯ [bar]	МИН	-0,3
	МАКС	+1,3
ЦВЕТ	ЧЕРНЫЙ	RAL 9005
ТЕМПЕРАТУРА ОКРУЖАЮЩЕЙ СРЕДЫ [°C]	МИН (ХОЛОДНЫЙ СТАРТ)	-40
	МАКС	+55
ТЕМПЕРАТУРА РАБОЧЕЙ СРЕДЫ [°C]	МИН	-20
	МАКС	+100
ОБЪЁМНЫЙ КПД	НЕ МЕНЕЕ	0,92
ПОЛНЫЙ КПД	НЕ МЕНЕЕ	0,80
НОМИНАЛЬНАЯ ТОНКОСТЬ ФИЛЬТРАЦИИ [мкм]		25
МОМЕНТ ВРАЩЕНИЯ ВЕДУЩЕГО ВАЛА [Н*м]	НЕ БОЛЕЕ	85
РАДИАЛЬНОЕ ПЕРЕМЕЩЕНИЕ ВЕДУЩЕГО ВАЛА ПРИ РАБОТЕ С ПРИВОДОМ [мм]	НЕ БОЛЕЕ	0,3

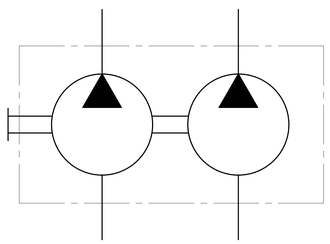

0. НАИМЕНОВАНИЕ ДЛЯ ЗАКАЗА: НАСОС ШЕСТЕРЕННЫЙ
T3-20/20L-R05D04-SM09M05/M09M05-NP.V1H4 (25030G32L)
1. НА ЧЕРТЕЖЕ ИЗОБРАЖЕН НАСОС ЛЕВОГО ВРАЩЕНИЯ.
ДЛЯ НАСОСА ПРАВОГО ВРАЩЕНИЯ ПОРТЫ ВХОДА И ВЫХОДА МЕНЯЮТСЯ МЕСТАМИ.
2. НАПРАВЛЕНИЕ ВРАЩЕНИЯ ОПРЕДЕЛЯЕТСЯ ПРИ ВЗГЛЯДЕ НА НАСОС СО СТОРОНЫ ВАЛА - НАСОС МОЖЕТ ИСПОЛЬЗОВАТЬСЯ ТОЛЬКО ПРИ ДАННОМ НАПРАВЛЕНИИ ВРАЩЕНИЯ.
3. ДИАПАЗОН РАБОЧИХ ТЕМПЕРАТУР: МИН. -20 °C; НЕПРЕРЫВНЫЙ 0÷80 °C; МАКС. 100 °C.
4. ДИАПАЗОН ТЕМПЕРАТУР ОКРУЖАЮЩЕЙ СРЕДЫ -40÷55°C.
5. ЦВЕТ ПОКРАСКИ: ЧЕРНЫЙ RAL 9005.
6. СЕКЦИИ НЕ ИЗОЛИРОВАНЫ. МЕЖДУ СЕКЦИЯМИ ВОЗМОЖНЫ ПЕРЕТЕЧКИ.
7. НЕОКРАШЕННЫЕ ПОВЕРХНОСТИ ПОКРЫВАЮТСЯ АНТИКОРРОЗИЙНЫМ СПРЕЕМ. НА ПОРТЫ СТАВЯТСЯ ЗАГЛУШКИ. КОНЕЦ ВАЛА ЗАЩИЩЕН ПЛАСТИКОВЫМ ЧЕХЛОМ, ПРЕДОХРАНЯЮЩИМ ОТ МЕХАНИЧЕСКИХ ПОВРЕЖДЕНИЙ. ЗАГЛУШКИ И ЧЕХОЛ СНИМАЮТСЯ ВРУЧНУЮ.

A-A
3:1

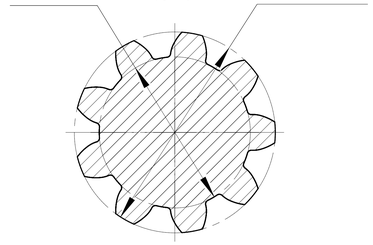

РАБОЧИЙ ОБЪЁМ [см³]		МАКС. ПРОДОЛЖ. ДАВЛЕНИЕ [бар]		СКОРОСТЬ ВРАЩЕНИЯ [об/мин]	НАПРАВЛЕНИЕ ВРАЩЕНИЯ [-]	ЧЕРТЕЖ НОМЕР	КОД ЗАКАЗА
20	20	230	230	600÷3000	ПРОТИВ ЧАСОВОЙ СТРЕЛКИ	T3-20/20L-R05D04-SM09M05/M09M05-NP.V1H4	25030G32L
20	20	230	230	600÷3000	ПО ЧАСОВОЙ СТРЕЛКЕ	T3-20/20R-R05D04-SM09M05/M09M05-NP.V1H4	25030G32R
1 секция	2 секция	1 секция	2 секция				

ISO-E	Изм.	Лист	Докум.	Подпись	Дата	Лист номер 001	Код заказа СМ. ТАБЛИЦУ
Общий параметр шероховатости поверхности: Ra [μm]	Разраб.		Дата	Производство JSE GROUP DESIGN AND QUALITY OF CZECH REPUBLIC	
Максимальное округление немаркированных краев и переходов: R0.5 (0.5x45)	Утвердил Marie Horák		Дата 12.03.2025	ГАБАРИТНЫЙ ЧЕРТЕЖ	
Общие допуски согласно ISO 2768 Класс точности c	Материал AW-6082-T6 (АД-35)			Вид продукта НАСОС ШЕСТЕРЕННЫЙ	
Погрешности для размеров, не указанные в чертеже, в соотв. с ISO 2768c: >0,5 ~ ≤3: ±0,2; >3 ~ ≤6: ±0,3; >6 ~ ≤30: ±0,5; >30 ~ ≤120: ±0,8; >120 ~ ≤400: ±1,2; >400 ~ ≤1000: ±2,0; >1000 ~ ≤2000: ±3,0; >2000 ~ ≤4000: ±4,0	Масса [кг]	Масштаб 1:1,5			
CAD - dft.				Этот чертеж является интеллектуальной собственностью JSE Group. Без разрешения официального представителя его нельзя копировать, воспроизводить или предоставлять третьим лицам. Все права защищены.	A2

Ред. 1 12.03.2025