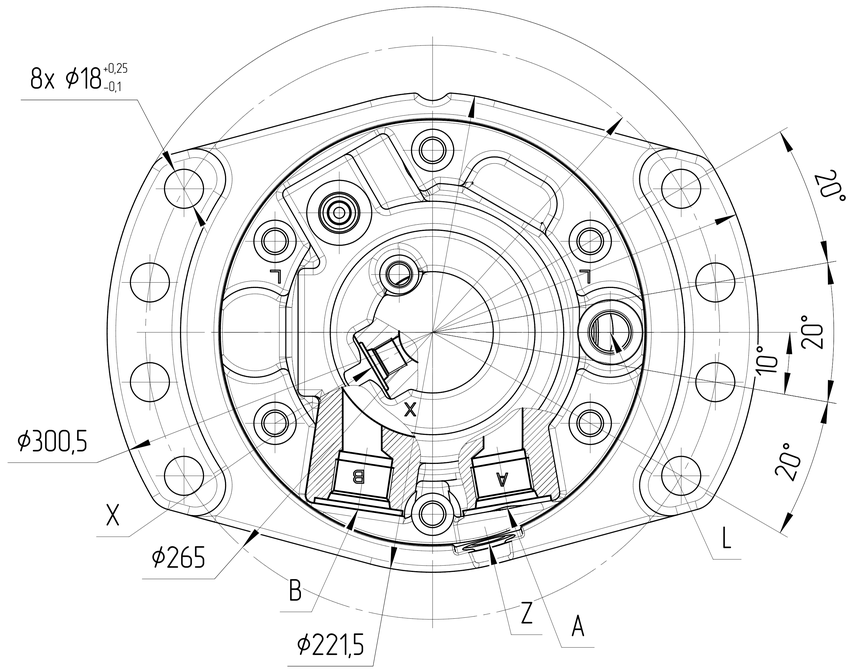

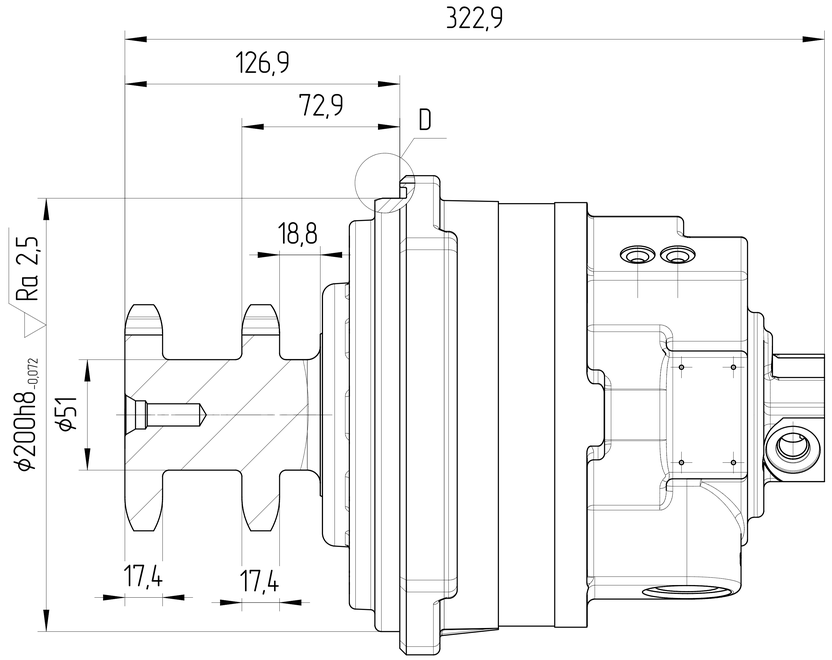

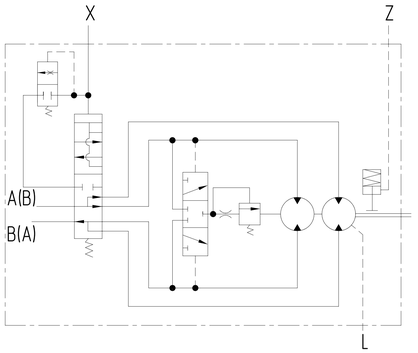

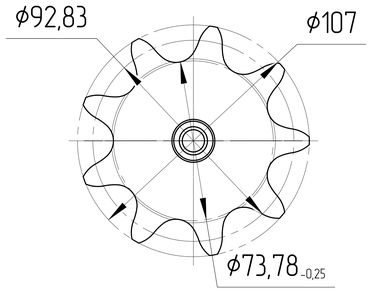

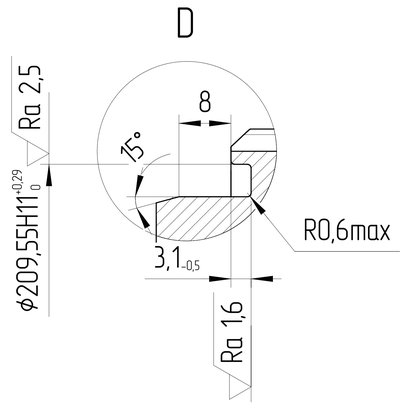

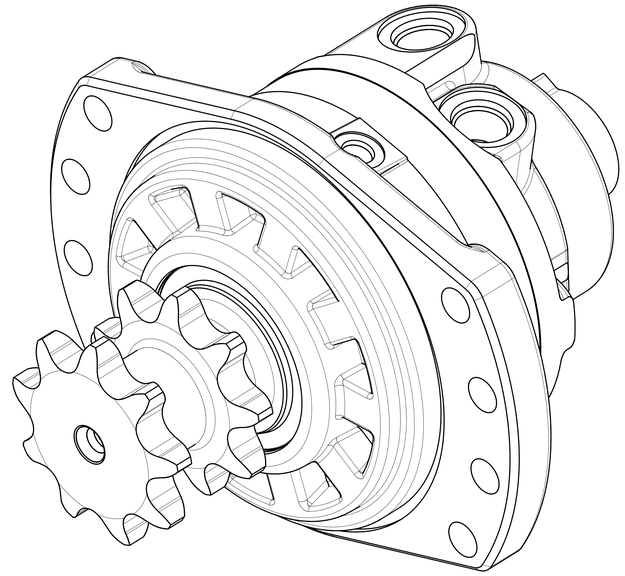

Основные характеристики гидронасоса				
Маркировка	JMCRE04-0-A7A-K04-2AC0-F22			
Код заказа	JRM00701180325			
Направлеине вращения	Реверсивное			
Конструкция насоса	Радиально поршневой мотор			
Рабочий объем	макс	cm³	470	313
Давление	ном	MPa	25	
	макс	MPa	42	
Крутящий момент	ном	H·m	1868	1244
Скорость вращения	ном	RPM	148	
	макс	RPM	420	
Мощность	макс	kBт	29	
Материал сальников	NBR (Б.Н.КАУЧУК)			
Цвет	черный		RAL 9005	
Температура окружающей среды	мин (холодный старт)	[°C]	-40	
	макс	[°C]	+55	
Диапазон рабочих температур	мин	[°C]	-20	
	макс	[°C]	+100	
Объёмный КПД	не менее		0,95	
Полный КПД	не менее		0,80	
Номинальная тонкость фильтрации		[мкм]	25	

	Порт	Стандарт	Момент затяжки
A	Рабочее присоединение	ISO 11926-1-1 1/16-12	170 +17 H·m
B	Рабочее присоединение	ISO 11926-1-1 1/16-12	170 +17 H·m
X	Переключеня скорости	ISO 11926-1-1 9/16-18	35 +3,5 H·m
Z	Управление тормозом	ISO 11926-1-1 9/16-18	35 +3,5 H·m
L	Дренаж	ISO 11926-1-3/4-16	70 +7 H·m

Соединение "звездочка" - HT-9-20A	
p	31,75 мм
d1	ϕ19,05 мм
z	9
MR	110,47 −0,25 мм
dR	ϕ19,05 +0,01 мм
Lx	72,37 −0,25 мм
m	2
pt	54 мм

0. НАИМЕНОВАНИЕ ДЛЯ ЗАКАЗА:
РАДИАЛЬНО ПОРШНЕВОЙ МОТОР JMCRE04-0-A7A-K04-2AC0-F22 (JRM00701180325)
1. ЦВЕТ ПОКРАСКИ: ЧЕРНЫЙ RAL 9005.
2. ТЕМПЕРАТУРА ОКРУЖАЮЩЕЙ СРЕДЫ от -40°C до +55°C;
3. ДИАПАЗОН РАБОЧИХ ТЕМПЕРАТУР: МИН. -20 °C; НЕПРЕРЫВНЫЙ 0÷80 °C;МАКС. 100 °C;
4. НЕОКРАШЕННЫЕ ПОВЕРХНОСТИ ПОКРЫВАЮТСЯ АНТИКОРРОЗИЙНЫМ ПРЕДОХРАНЯЮЩИМ СПРЕЕМ. НА ПОРТЫ СТАВЯТСЯ ЗАГЛУШКИ.
КОНЕЦ ВАЛА ЗАЩИЩЕН ПЛАСТИКОВОЙ ЗАГЛУШКОЙ,
ПРЕДОХРАНЯЮЩЕЙ ВАЛ ОТ МЕХАНИЧЕСКИХ ПОВРЕЖДЕНИЙ. ЗАГЛУШКИ ДЕМОНТИРУЮТСЯ ВРУЧНУЮ.

ISO-E

Изм.	Лист	№ докум.	Подпись	Дата

Лист номер: 001
Код заказа: СМ. ТАБЛИЦУ

Общий параметр шероховатости поверхности: Ra [μm]
Максимальное округление немаркированных краев и переходов: R0.5 (0.5x45)
Общие допуски согласно ISO 2768 Класс точности c

Разраб.
Утвердил: Marie Horák
Дата: 28.03.2025
Материал
Масса [kg]
Масштаб: 1:2

Погрешности для размеров, не указанные в чертеже, в соотв. с ISO 2768c

>0,5 – ≤3	>3 – ≤6	>6 – ≤30	>30 – ≤120	>120 – ≤400	>400 – ≤1000	>1000 – ≤2000	>2000 – ≤4000
±0,2	±0,3	±0,5	±0,8	±1,2	±2,0	±3,0	±4,0

CAD - dft.

Производство: JSE GROUP DESIGN AND QUALITY OF CZECH REPUBLIC

ГАБАРИТНЫЙ ЧЕРТЕЖ

Вид продукта
РАДИАЛЬНО ПОРШНЕВОЙ МОТОР
JMCRE04-0-A7A-K04-2AC0-F22

Этот чертеж является интеллектуальной собственностью JSE Group. Без разрешения официального представителя его нельзя копировать, воспроизводить или предоставлять третьим лицам. Все права защищены.

A2