ПМА	Ред. 1		26.03.2025
МЕМ	Ред. 2	Изменена маркировка	16.10.2025

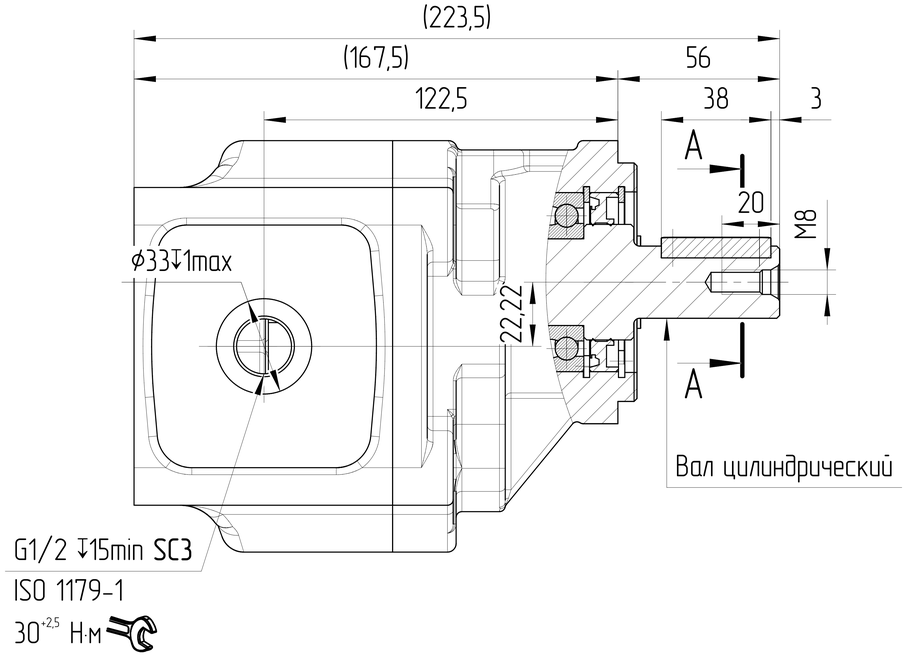

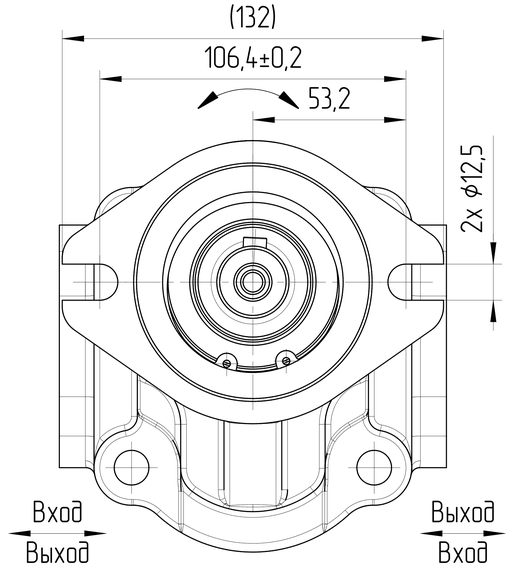

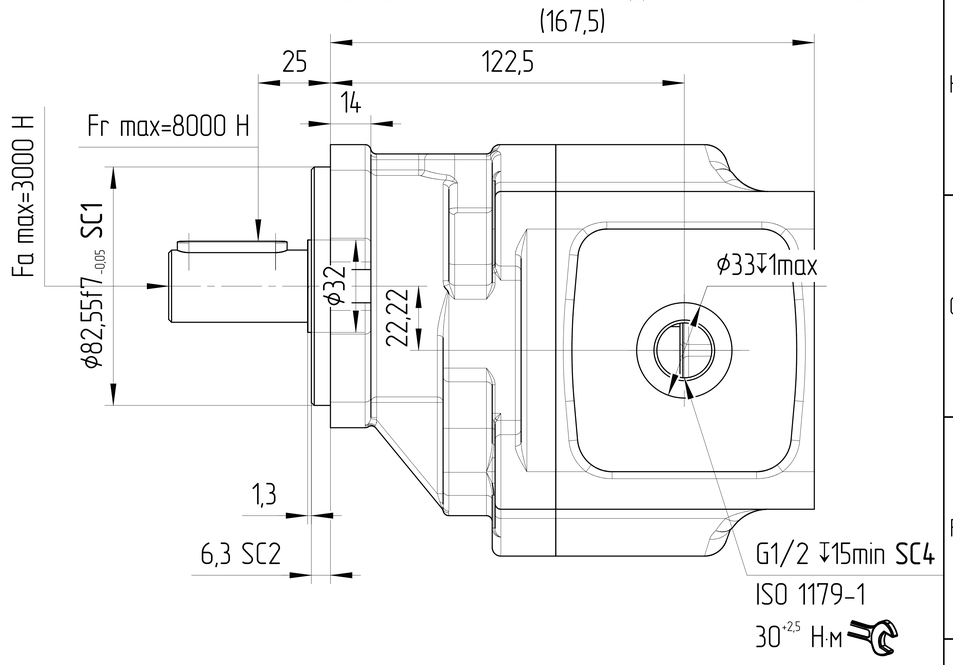

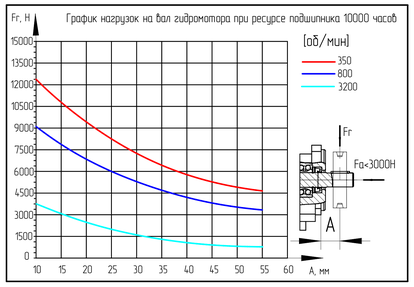

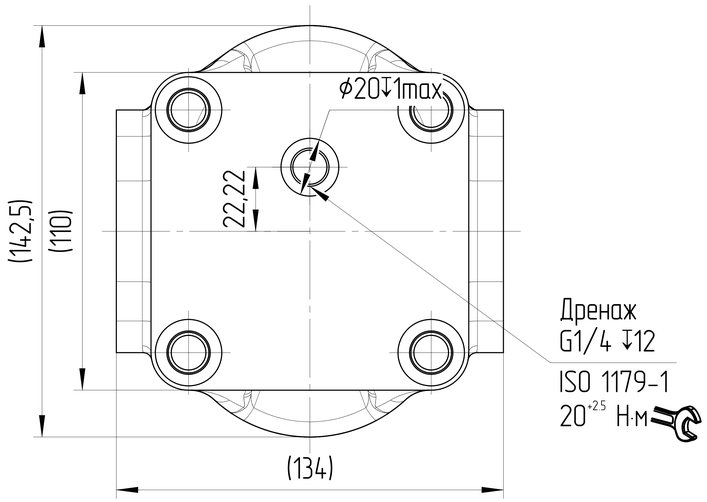

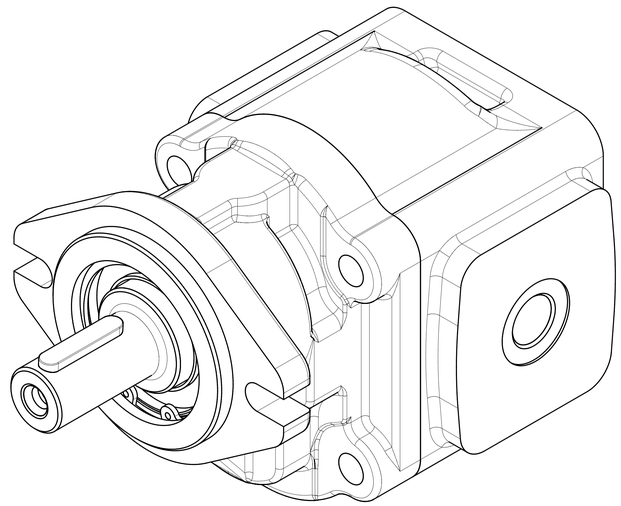

ХАРАКТЕРИСТИКИ СИСТЕМЫ

РАБОТА НА МАКСИМАЛЬНЫХ ПАРАМЕТРАХ (ОБОРОТОВ, ДАВЛЕНИЯ, ТЕМПЕРАТУРЫ) ДОЛЖНА БЫТЬ СОГЛАСОВАНА С ИНЖЕНЕРАМИ ГИДРОДРАЙВ. ЛЮБУЮ НЕ УКАЗАННУЮ НА ЧЕРТЕЖЕ ИНФОРМАЦИЮ СЛЕДУЕТ ИСКАТЬ В КАТАЛОГЕ / РУКОВОДСТВЕ ПО ЭКСПЛУАТАЦИИ СООТВЕТСТВУЮЩИХ СЕРИЙ ИЛИ В ПАСПОРТЕ ИЗДЕЛИЯ

МАТЕРИАЛ САЛЬНИКОВ	NBR (Б.Н.КАУЧУК)	
САЛЬНИК ВАЛА ДАВЛЕНИЯ [bar]	МИН	-0,3
	МАКС	+1,3
ЦВЕТ	ЧЕРНЫЙ	RAL 9005
ТЕМПЕРАТУРА ОКРУЖАЮЩЕЙ СРЕДЫ [°C]	МИН (ХОЛОДНЫЙ СТАРТ)	-40
	МАКС	+55
ТЕМПЕРАТУРА РАБОЧЕЙ СРЕДЫ [°C]	МИН	-20
	МАКС	+100
ОБЪЁМНЫЙ КПД	НЕ МЕНЕЕ	0,92
ПОЛНЫЙ КПД	НЕ МЕНЕЕ	0,80
ТОНКОСТЬ ФИЛЬТРАЦИИ [мкм]	НОМ.	25
МОМЕНТ ВРАЩЕНИЯ ВЕДУЩЕГО ВАЛА [Н*м]	НЕ БОЛЕЕ	280
РАДИАЛЬНОЕ ПЕРЕМЕЩЕНИЕ ВЕДУЩЕГО ВАЛА ПРИ РАБОТЕ С ПРИВОДОМ [мм]	НЕ БОЛЕЕ	0,3
МАКСИМАЛЬНАЯ АКСИАЛЬНАЯ НАГРУЗКА	Н	3000
МАКСИМАЛЬНАЯ РАДИАЛЬНАЯ НАГРУЗКА	Н	8000

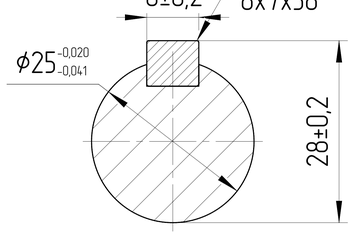

0. НАИМЕНОВАНИЕ ДЛЯ ЗАКАЗА: МОТОР ШЕСТЕРЕННЫЙ GHD1-36B-S02V24-SG03G03-N124D-M (2503DM70B)
1. НА ЧЕРТЕЖЕ ИЗОБРАЖЕН РЕВЕРСИВНЫЙ МОТОР.
2. ДИАПАЗОН РАБОЧИХ ТЕМПЕРАТУР: МИН. -20 °C; НЕПРЕРЫВНЫЙ 0÷80 °C; МАКС. 100 °C.
3. ДИАПАЗОН ТЕМПЕРАТУР ОКРУЖАЮЩЕЙ СРЕДЫ -40÷55°C.
4. ЦВЕТ ПОКРАСКИ: ЧЕРНЫЙ RAL 9005.
5. НЕОКРАШЕННЫЕ ПОВЕРХНОСТИ ПОКРЫВАЮТСЯ АНТИКОРРОЗИЙНЫМ СПРЕЕМ. НА ПОРТЫ СТАВЯТСЯ ЗАГЛУШКИ. КОНЕЦ ВАЛА ЗАЩИЩЕН ПЛАСТИКОВЫМ ЧЕХЛОМ, ПРЕДОХРАНЯЮЩИМ ОТ МЕХАНИЧЕСКИХ ПОВРЕЖДЕНИЙ. ЗАГЛУШКИ И ЧЕХОЛ СНИМАЮТСЯ ВРУЧНУЮ.
6. SC – ВАЖНАЯ ХАРАКТЕРИСТИКА ИЗДЕЛИЯ.

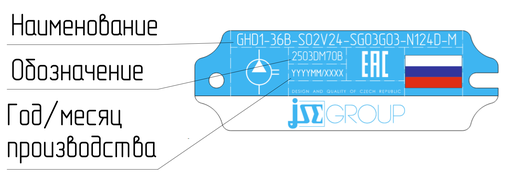

36	225	775	350÷3200	РЕВЕРСИВНОЕ	GHD1-36B-S02V24-SG03G03-N124D-M	2503DM70B
РАБОЧИЙ ОБЪЁМ [см³]	НОМИНАЛЬНОЕ ДАВЛЕНИЕ [бар]	НОМИНАЛЬНАЯ СКОРОСТЬ ВРАЩЕНИЯ [об/мин]	СКОРОСТЬ ВРАЩЕНИЯ [об/мин]	НАПРАВЛЕНИЕ ВРАЩЕНИЯ [-]	ЧЕРТЕЖ НОМЕР	КОД ЗАКАЗА

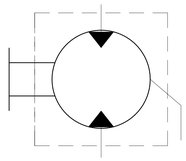

ISO-E

Изданс. цит.	Изм. номер	Дата	Подпись	Лист номер 001
Код заказа СМ. ТАБЛИЦУ				

Общий параметр шероховатости поверхности: Ra [μm]

Максимальное округление немаркированных краев и переходов: R0.5 (0.5x45)

Общие допуски согласно ISO 2768 Класс точности: c

Погрешности для размеров, не указанные в чертеже, в соотв. с ISO 2768c

>0,5 ÷ ≤3	>3 ÷ ≤6	>6 ÷ ≤30	>30 ÷ ≤120	>120 ÷ ≤400	>400 ÷ ≤1000	>1000 ÷ ≤2000	>2000 ÷ ≤4000
±0,2	±0,3	±0,5	±0,8	±1,2	±2,0	±3,0	±4,0

Разраб.	Дата	
Утвердил: Marie Horák	Дата 21.03.2025	
Материал ВЧ40		
Масса [kg] 11,6	Масштаб 1:1,5	

CAD – dft

Производство: JSE GROUP DESIGN AND QUALITY OF CZECH REPUBLIC

ГАБАРИТНЫЙ ЧЕРТЕЖ

Вид продукта: МОТОР ШЕСТЕРЕННЫЙ

Этот чертеж является интеллектуальной собственностью JSE Group. Без разрешения официального представителя его нельзя копировать, воспроизводить или предоставлять третьим лицам. Все права защищены.

A2