Ред. 1		10.10.2024
Ред. 2	Изменена маркировка	03.01.2025

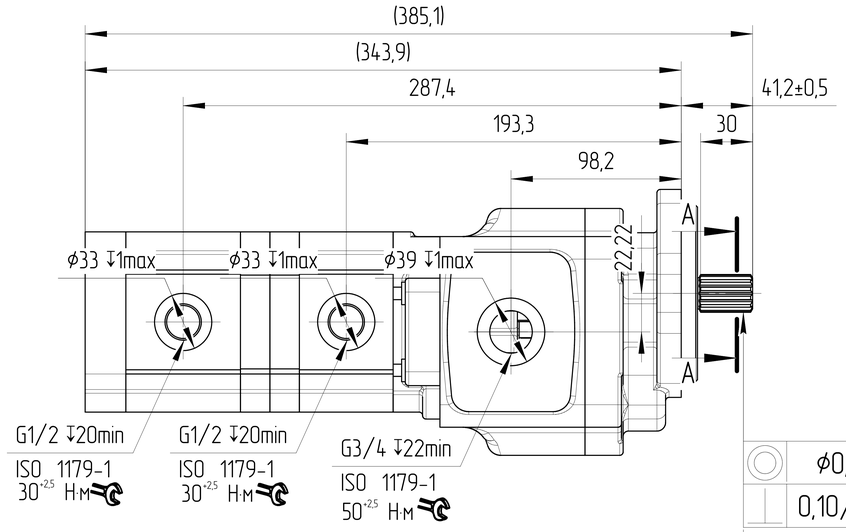

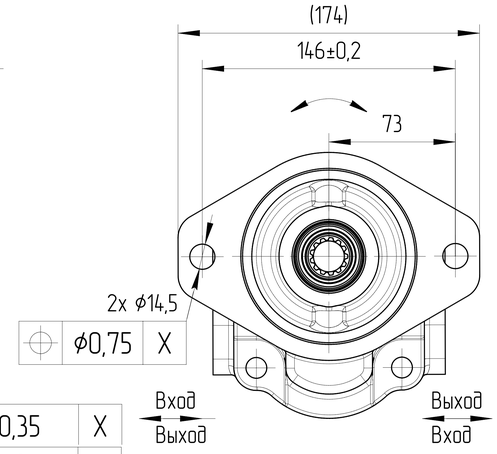

⌀	ϕ0,35	X
⊥	0,10/25,4	Y

Вал шлицевой
SAE 13T 16/32DP SC3
ANSI B92.1-1996
Посадка по боковым поверхностям

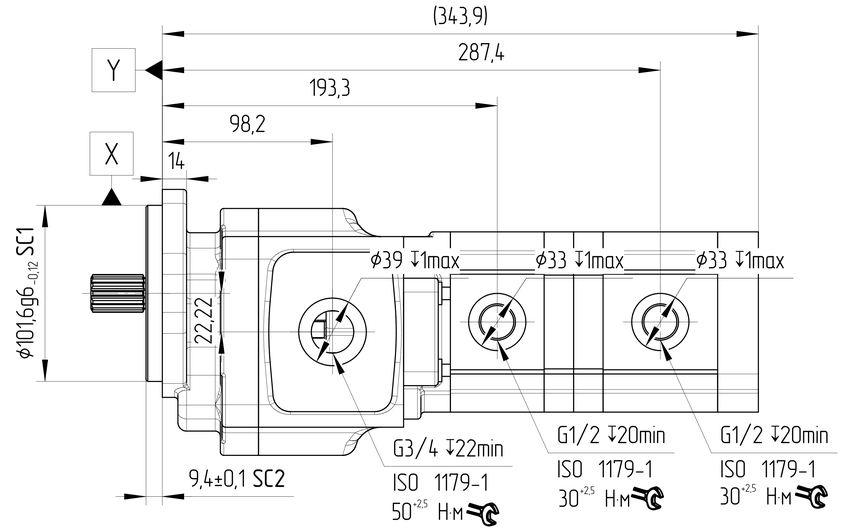

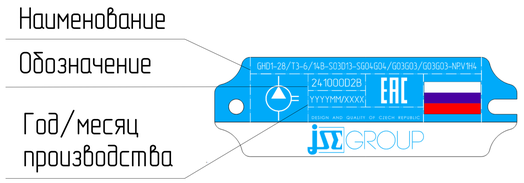

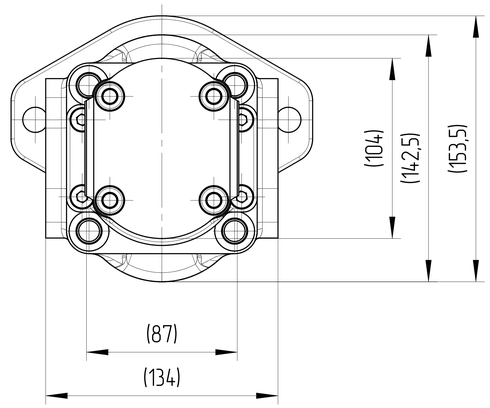

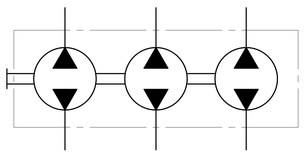

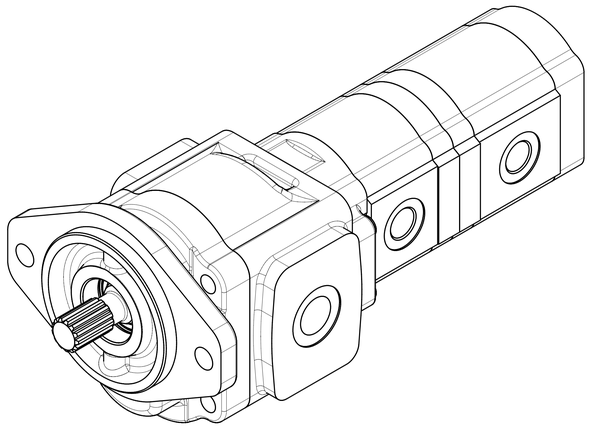

ХАРАКТЕРИСТИКИ СИСТЕМЫ

РАБОТА НА МАКСИМАЛЬНЫХ ПАРАМЕТРАХ (ОБОРОТОВ, ДАВЛЕНИЯ, ТЕМПЕРАТУРЫ) ДОЛЖНА БЫТЬ СОГЛАСОВАНА С ИНЖЕНЕРАМИ ГИДРОДРАЙВ

МАТЕРИАЛ САЛЬНИКОВ	NBR (Б.Н.КАУЧУК)	
САЛЬНИК ВАЛА ДАВЛЕНИЯ [bar]	МИН	-0,3
	МАКС	+1,3
ЦВЕТ	ЧЕРНЫЙ	RAL 9005
ТЕМПЕРАТУРА ОКРУЖАЮЩЕЙ СРЕДЫ [°C]	МИН (ХОЛОДНЫЙ СТАРТ)	-40
	МАКС	+85
ТЕМПЕРАТУРА РАБОЧЕЙ СРЕДЫ [°C]	МИН	-20
	МАКС	+100
ОБЪЁМНЫЙ КПД	НЕ МЕНЕЕ	0,92
ПОЛНЫЙ КПД	НЕ МЕНЕЕ	0,80
НОМИНАЛЬНАЯ ТОНКОСТЬ ФИЛЬТРАЦИИ [мкм]		25
МОМЕНТ ВРАЩЕНИЯ ВЕДУЩЕГО ВАЛА [Н*м]	НЕ БОЛЕЕ	270
РАДИАЛЬНОЕ ПЕРЕМЕЩЕНИЕ ВЕДУЩЕГО ВАЛА ПРИ РАБОТЕ С ПРИВОДОМ [мм]	НЕ БОЛЕЕ	0,3

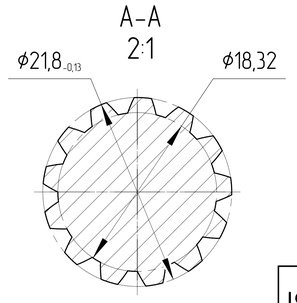

0. НАИМЕНОВАНИЕ ДЛЯ ЗАКАЗА:
НАСОС ШЕСТЕРЕННЫЙ GHD1-28/T3-6/14B-S03D13-SG04G04/G03G03/G03G03-NP.V1H4 (241000D2B)
1. НА ЧЕРТЕЖЕ ИЗОБРАЖЕН РЕВЕРСИВНЫЙ НАСОС.
2. ДИАПАЗОН РАБОЧИХ ТЕМПЕРАТУР: МИН. -20 °C; НЕПРЕРЫВНЫЙ 0÷80 °C; МАКС. КРАТКОВРЕМЕННЫЙ 100 °C.
3. ДИАПАЗОН ТЕМПЕРАТУР ОКРУЖАЮЩЕЙ СРЕДЫ -40÷85°C.
4. ЦВЕТ ПОКРАСКИ: ЧЕРНЫЙ RAL 9005.
5. СЕКЦИИ НЕ ИЗОЛИРОВАНЫ. МЕЖДУ СЕКЦИЯМИ ВОЗМОЖНЫ ПЕРЕТЕЧКИ.
6. НЕОКРАШЕННЫЕ ПОВЕРХНОСТИ ПОКРЫВАЮТСЯ АНТИКОРРОЗИЙНЫМ ПРЕДОХРАНЯЮЩИМ СПРЕЕМ.
НА ПОРТЫ СТАВЯТСЯ ЗАГЛУШКИ.
КОНЕЦ ВАЛА ЗАЩИЩЕН ПЛАСТИКОВОЙ ЗАГЛУШКОЙ, ПРЕДОХРАНЯЮЩИЙ ВАЛ ОТ МЕХАНИЧЕСКИХ ПОВРЕЖДЕНИЙ.
ЗАГЛУШКИ ДЕМОНТИРУЮТСЯ ВРУЧНУЮ.
7. SC – ВАЖНАЯ ХАРАКТЕРИСТИКА ИЗДЕЛИЯ.

28,2	6	14	200	170	170	500÷3000	3650	ПО ЧАСОВОЙ СТРЕЛКЕ	GHD1-28/T3-6/14B-S03D13-SG04G04/G03G03/G03G03-NP.V1H4	241000D2B
1 СЕКЦИЯ	2 СЕКЦИЯ	3 СЕКЦИЯ	1 СЕКЦИЯ	2 СЕКЦИЯ	3 СЕКЦИЯ					
РАБОЧИЙ ОБЪЁМ [см³]			МАКС. ПРОДОЛЖ. ДАВЛЕНИЕ [бар]			СКОРОСТЬ ВРАЩЕНИЯ [об/мин]	МАКС. ПИКОВАЯ. СКОРОСТЬ ВРАЩЕНИЯ ПРИ 180 бар [об/мин]	НАПРАВЛЕНИЕ ВРАЩЕНИЯ [-]	ЧЕРТЕЖ НОМЕР	КОД ЗАКАЗА

ISO-E	Индекс изм.	Изм. номера	Дата	Подпись
Лист номер: 001	Код заказа: СМ. ТАБЛИЦУ			
Общий параметр шероховатости поверхности: Ra [μm]	Разраб.	Дата	Производство: JSE GROUP DESIGN AND QUALITY OF CZECH REPUBLIC	
Максимальное округление немаркированных краев и переходов: R0.5 (0.5x45)	Утвердил: Marie Horák	Дата: 10.10.2024	ГАБАРИТНЫЙ ЧЕРТЕЖ	
Общие допуски согласно ISO 2768 Класс точности: c	Материал: 1я секция – ВЧ40; 2я и 3я секции – AW-6082-T6 (АД-35)		Вид продукта: НАСОС ШЕСТЕРЕННЫЙ	
Погрешности для размеров, не указанные в чертеже, в соотв. с ISO 2768c: >0,5 – ≤3 ±0,2; >3 – ≤6 ±0,3; >6 – ≤30 ±0,5; >30 – ≤120 ±0,8; >120 – ≤400 ±1,2; >400 – ≤1000 ±2,0; >1000 – ≤2000 ±3,0; >2000 – ≤4000 ±4,0	Масса [кг]	Масштаб: 1:2,5		
	CAD – dft.		Этот чертеж является интеллектуальной собственностью JSE Group. Без разрешения официального представителя его нельзя копировать, воспроизводить или предоставлять третьим лицам. Все права защищены.	A2