Ред 1 | 24.03.2026

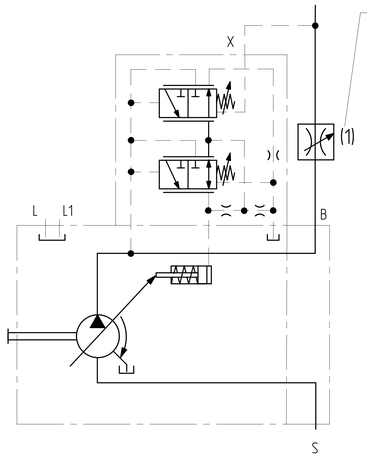

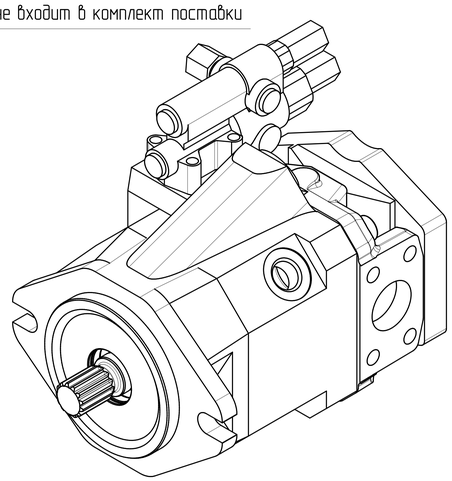

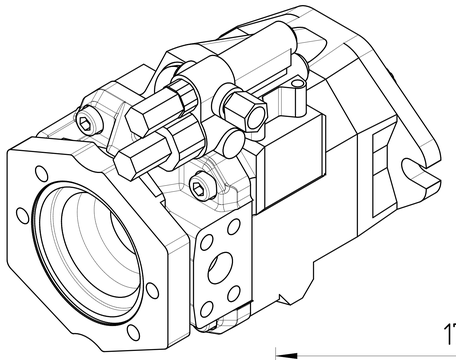

DFR1 - Регулятор давления-подачи
В дополнение к функции регулятора давления посредством регулируемого дросселя (напр., направляющего распределителя) можно регулировать скорость движения исполнительного элемента привода и поддерживать ее постоянной независимо от нагрузки.
Насос подает количество рабочей жидкости, фактически необходимое потребителю.
Для всех сочетаний регуляторов приоритет имеет снижение Vg.

Графическая характеристика

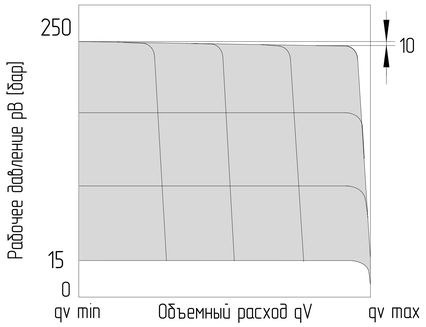

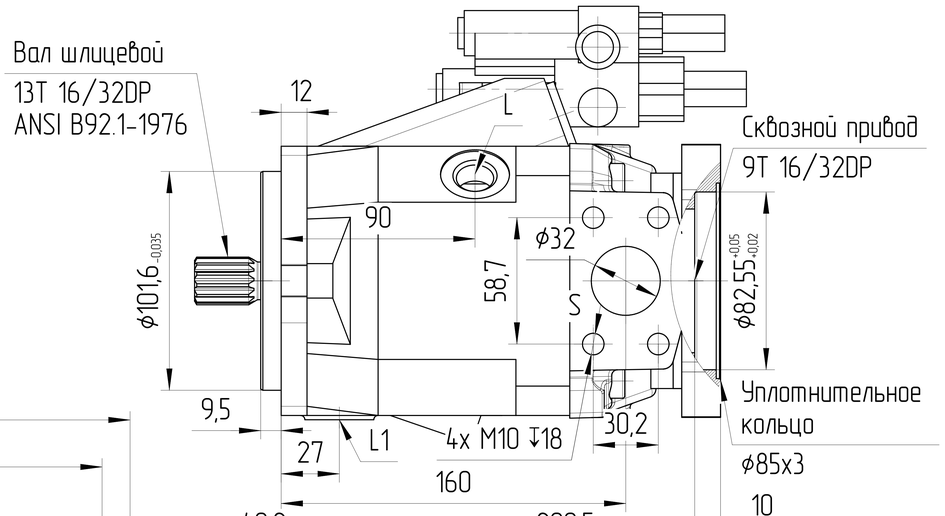

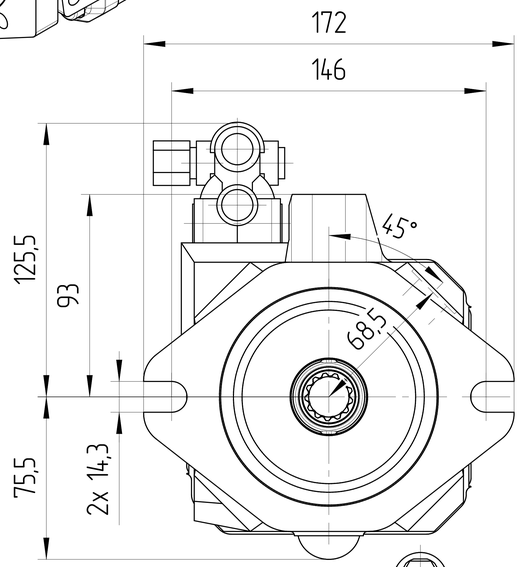

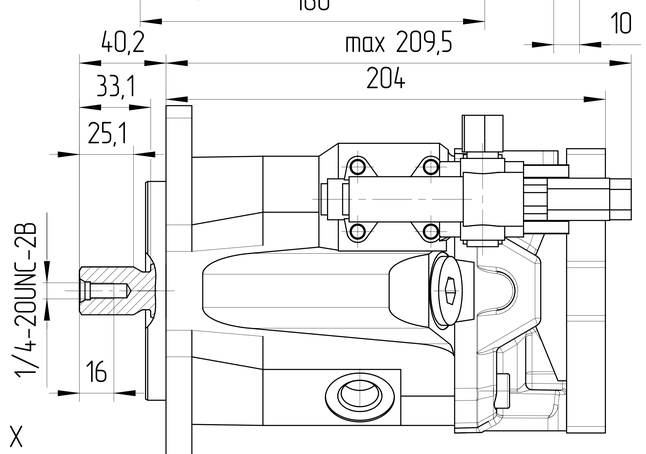

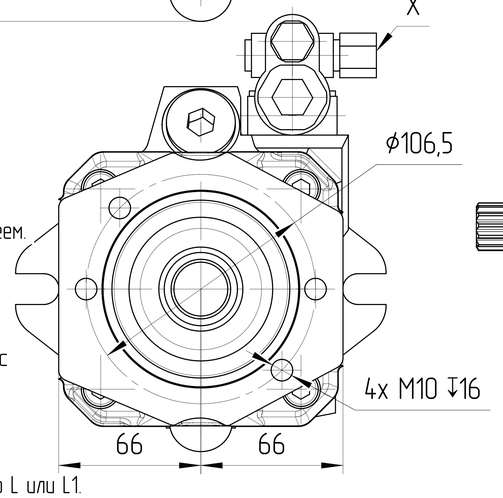

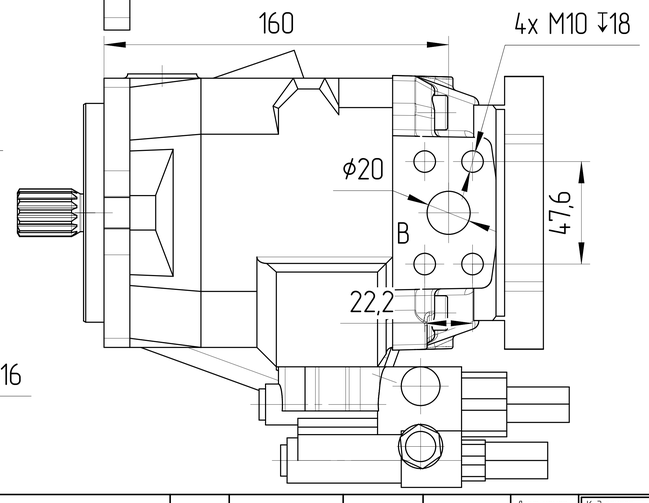

Обозначения			
Для левого направления вращения (против часовой стрелки)			
Маркировка	J10V028 DFR1/52L-VSC 12K01		
Код заказа	J10.283090116L0126		
Для правого направления вращения (по часовой стрелке)			
Маркировка	J10V028 DFR1/52R-VSC 12K01		
Код заказа	J10.283090116R0126		
Конструкция насоса	Насос переменного объема с наклонным диском		
Рабочий объем	макс	см³	28
	мин	см³	0
Давление	номинальное	бар	250
	макс	бар	315
Скорость вращения	при Vgmax	об/мин	3000
	при Vg<Vgmax	об/мин	3600
Минимальное давление на всасывании		бар	0,85
Давление дренажа		бар	0,2
Контроллер DFR1	DR	бар	250 ± 5
	FR	бар	15 ± 2
Температура окружающей среды			-40°C÷100°C
Условия эксплуатации			
Гидравлическая жидкость	Класс масла		DIN 51524-2-HLP (DIN 51524-3-HVLP)
	Температура окружающей среды [°C]	мин (холодный старт)	-40
		макс	+55
	Температура рабочей среды [°C]	мин	-20
		постоянный	от 0 до +80
		макс	+100
	Уровень загрязнения		max ISO4406 18/15
	Фильтрация		10μ
Покраска			RAL 9005, Black

0. Наименование для заказа: аксиально-поршневой насос J10V028 DFR1/52R-VSC 12K01
1. Неокрашенные поверхности покрываются антикоррозийным спреем. На все порты ставятся заглушки. Настройки регуляторов защищены пластиковыми предохранителями. Конец вала защищён экструзионной сеткой.
2. Условия эксплуатации
2.1. Перед началом работы долейте гидравлическое масло в корпус насоса через сливное отверстие.
2.2. Перед началом работы стравить воздух из насоса.
2.3 Все порты, состояние которых указано как "0", необходимо подключить к рукавам соответствующего давления.
*- Необходимо подключение минимум одного из дренажных каналов L или L1. В подключении обоих одновременно нет необходимости.

	Порт	Стандарт	Размеры	Пиковое давление [бар]	Состояние
B	Рабочее присоединение Резьбовое присоединение	SAE J518 DIN 13	3/4 дюйма M10x1,5 ↧18	315	0
S	Всасывающая линия Резьбовое присоединение	SAE J518 DIN 13	1 1/4 дюйма M10x1,5 ↧18	5	0
L	Присоединение дренажного трубопровода	ISO 11926	3/4-16UNF-2B, ↧12	2	0*
L1	Присоединение дренажного трубопровода	ISO 11926	3/4-16UNF-2B, ↧12	2	X
X	Присоединение управляющего давления	DIN 3852	M14x1,5 ↧12	320	0

ISO-E

Изм. | Лист | N докум. | Подп. | Дата

Лист номер: 001

Код заказа: СМ. ТАБЛИЦУ

Общий параметр шероховатости поверхности: Ra [μm]

Максимальное округление немаркированных краев и переходов: R0.5 (0.5x45)

Общие допуски согласно ISO 2768 Класс точности: c

Погрешности для размеров, не указанные в чертеже, в соотв. с ISO 2768c

>0,5 ÷ ≤3	>3 ÷ ≤6	>6 ÷ ≤30	>30 ÷ ≤120	>120 ÷ ≤400	>400 ÷ ≤1000	>1000 ÷ ≤2000	>2000 ÷ ≤4000
±0,2	±0,3	±0,5	±0,8	±1,2	±2,0	±3,0	±4,0

Разраб. | Дата

Утвердил: Marie Horák | Дата: 24.03.2026

Материал: B40

Масса [kg]: 15 | Масштаб: 1:2

CAD - dft.

Производство: JSE GROUP DESIGN AND QUALITY OF CZECH REPUBLIC

ГАБАРИТНЫЙ ЧЕРТЕЖ

Вид продукта: АКСИАЛЬНО-ПОРШНЕВОЙ НАСОС J10V028 DFR1/52R(L)-VSC 12K01

Этот чертеж является интеллектуальной собственностью JSE Group. Без разрешения официального представителя его нельзя копировать, воспроизводить или предоставлять третьим лицам. Все права защищены

A2