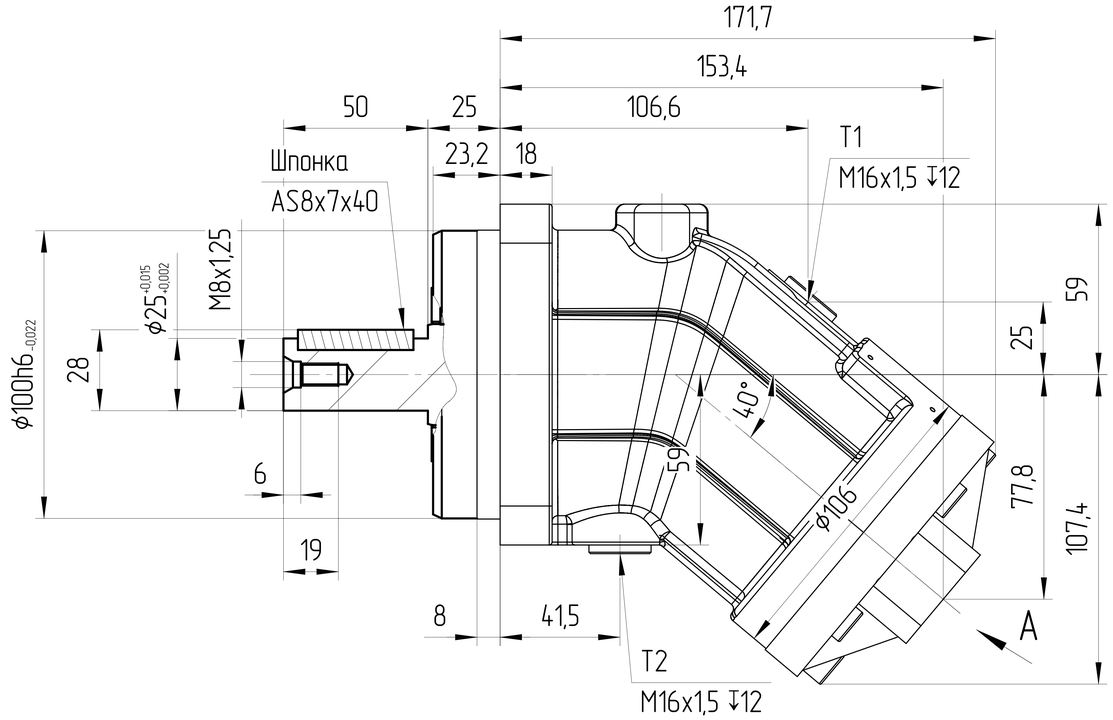

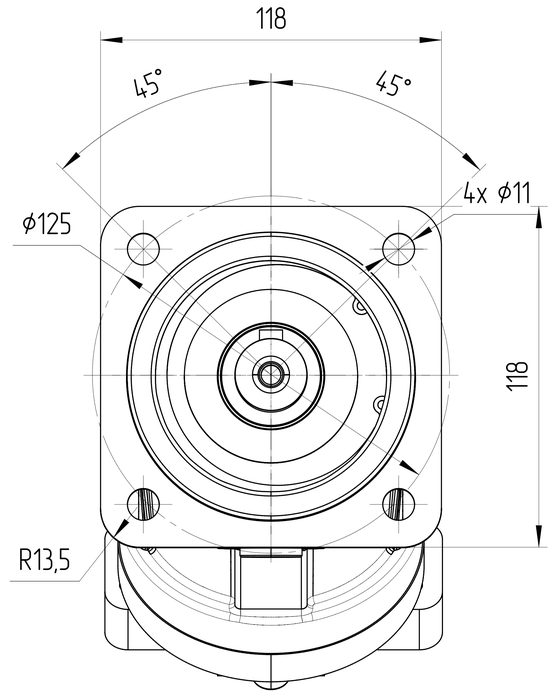

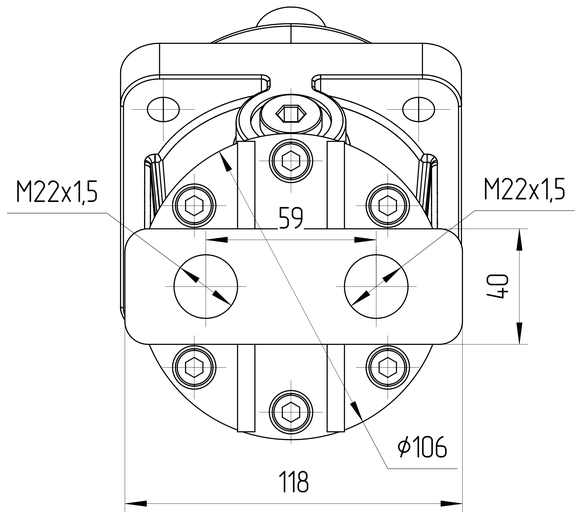

ХАРАКТЕРИСТИКИ СИСТЕМЫ

РАБОТА НА МАКСИМАЛЬНЫХ ПАРАМЕТРАХ (ОБОРОТОВ, ДАВЛЕНИЯ, ТЕМПЕРАТУРЫ) ДОЛЖНА БЫТЬ СОГЛАСОВАНА С ИНЖЕНЕРАМИ ГИДРОДРАЙВ

МАТЕРИАЛ САЛЬНИКОВ	FKM (Ф.КАУЧУК)	
САЛЬНИК ВАЛА ДАВЛЕНИЯ [bar]	МИН	-0,3
	МАКС	+1,3
ЦВЕТ	ЧЕРНЫЙ	RAL 9005
ТЕМПЕРАТУРА ОКРУЖАЮЩЕЙ СРЕДЫ [°C]	МИН (ХОЛОДНЫЙ СТАРТ)	-40
	МАКС	+85
ТЕМПЕРАТУРА РАБОЧЕЙ СРЕДЫ [°C]	МИН	-20
	МАКС	+120
ОБЪЁМНЫЙ КПД	НЕ МЕНЕЕ	0,92
ПОЛНЫЙ КПД	НЕ МЕНЕЕ	0,80
НОМИНАЛЬНАЯ ТОНКОСТЬ ФИЛЬТРАЦИИ [мкм]		25
МОМЕНТ ВРАЩЕНИЯ ВЕДУЩЕГО ВАЛА [Н*м]	НОМ	156
РАДИАЛЬНОЕ ПЕРЕМЕЩЕНИЕ ВЕДУЩЕГО ВАЛА ПРИ РАБОТЕ С ПРИВОДОМ [мм]	НЕ БОЛЕЕ	0,3

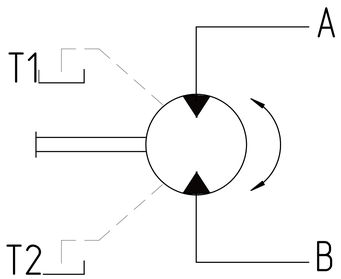

0. НАИМЕНОВАНИЕ ДЛЯ ЗАКАЗА:
МОТОР АКСИАЛЬНО-ПОРШНЕВОЙ J2FM28/61W-VPB1000
1. НА ЧЕРТЕЖЕ ИЗОБРАЖЕН РЕВЕРСИВНЫЙ МОТОР.
2. ДИАПАЗОН РАБОЧИХ ТЕМПЕРАТУР: МИН. -20 °C; НЕПРЕРЫВНЫЙ 0÷100 °C; МАКС. 120 °C.
3. ДИАПАЗОН ТЕМПЕРАТУР ОКРУЖАЮЩЕЙ СРЕДЫ -40÷85°C.
4. ЦВЕТ ПОКРАСКИ: ЧЕРНЫЙ RAL 9005.
5. НЕОКРАШЕННЫЕ ПОВЕРХНОСТИ ПОКРЫВАЮТСЯ АНТИКОРРОЗИЙНЫМ СПРЕЕМ.
НА ПОРТЫ СТАВЯТСЯ ЗАГЛУШКИ. КОНЕЦ ВАЛА ЗАЩИЩЕН ПЛАСТИКОВЫМ ЧЕХЛОМ,
ПРЕДОХРАНЯЮЩИМ ОТ МЕХАНИЧЕСКИХ ПОВРЕЖДЕНИЙ. ЗАГЛУШКИ И ЧЕХОЛ СНИМАЮТСЯ ВРУЧНУЮ.

РАБОЧИЙ ОБЪЁМ [см³]	НОМИНАЛЬНОЕ ДАВЛЕНИЕ [бар]	МАКСИМАЛЬНОЕ ДАВЛЕНИЕ [бар]	СКОРОСТЬ ВРАЩЕНИЯ [об/мин]	НАПРАВЛЕНИЕ ВРАЩЕНИЯ [-]	ЧЕРТЕЖ НОМЕР	КОД ЗАКАЗА
28	350	400	500÷6300	РЕВЕРСИВНЫЙ	J2FM28/61W-VPB1000	J2.190116B0425

ISO-E	Изменение	Лист	№ докум.	Дата	Подпись	Лист номер: 001	Код заказа: СМ. ТАБЛИЦУ				
Общий параметр шероховатости поверхности: Ra [μm]			Разраб.		Дата	Производство: JSE GROUP DESIGN AND QUALITY OF CZECH REPUBLIC					
Максимальное округление немаркированных краев и переходов: R0.5 (0.5x45)			Утвердил: Marie Horák		Дата: 27.05.2025	ГАБАРИТНЫЙ ЧЕРТЕЖ					
Общие допуски согласно ISO 2768 Класс точности: c			Материал			Вид продукта: АКСИАЛЬНО-ПОРШНЕВОЙ МОТОР J2FM28/61W-VPB1000					
Погрешности для размеров, не указанные в чертеже, в соотв. с ISO 2768c: >0,5 ÷ ≤3; >3 ÷ ≤6; >6 ÷ ≤30; >30 ÷ ≤120; >120 ÷ ≤400; >400 ÷ ≤1000; >1000 ÷ ≤2000; >2000 ÷ ≤4000			Масса [kg]		Масштаб: 1:1,5						
±0,2	±0,3	±0,5	±0,8	±1,2	±2,0	±3,0	±4,0	CAD – dft.			

Этот чертеж является интеллектуальной собственностью JSE Group. Без разрешения официального представителя его нельзя копировать, воспроизводить или предоставлять третьим лицам. Все права защищены.

A2