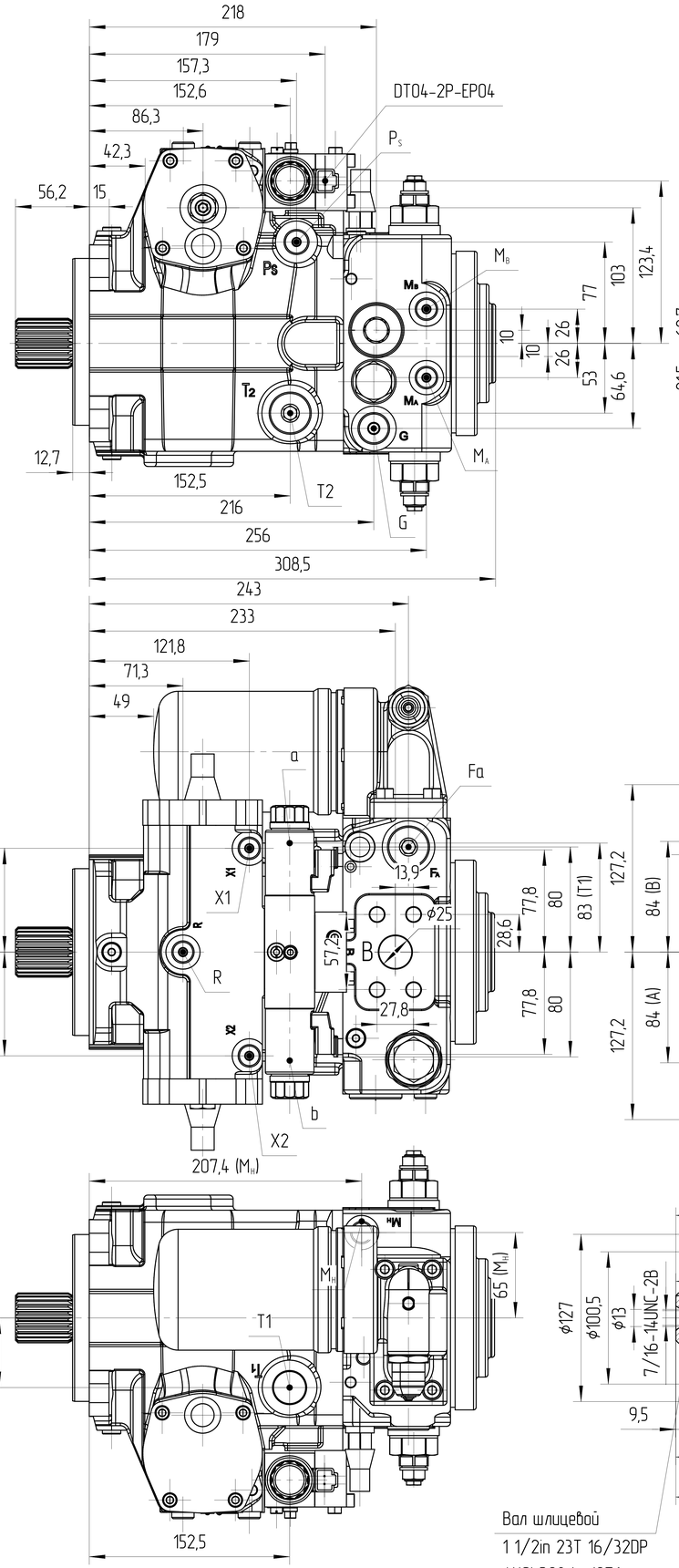

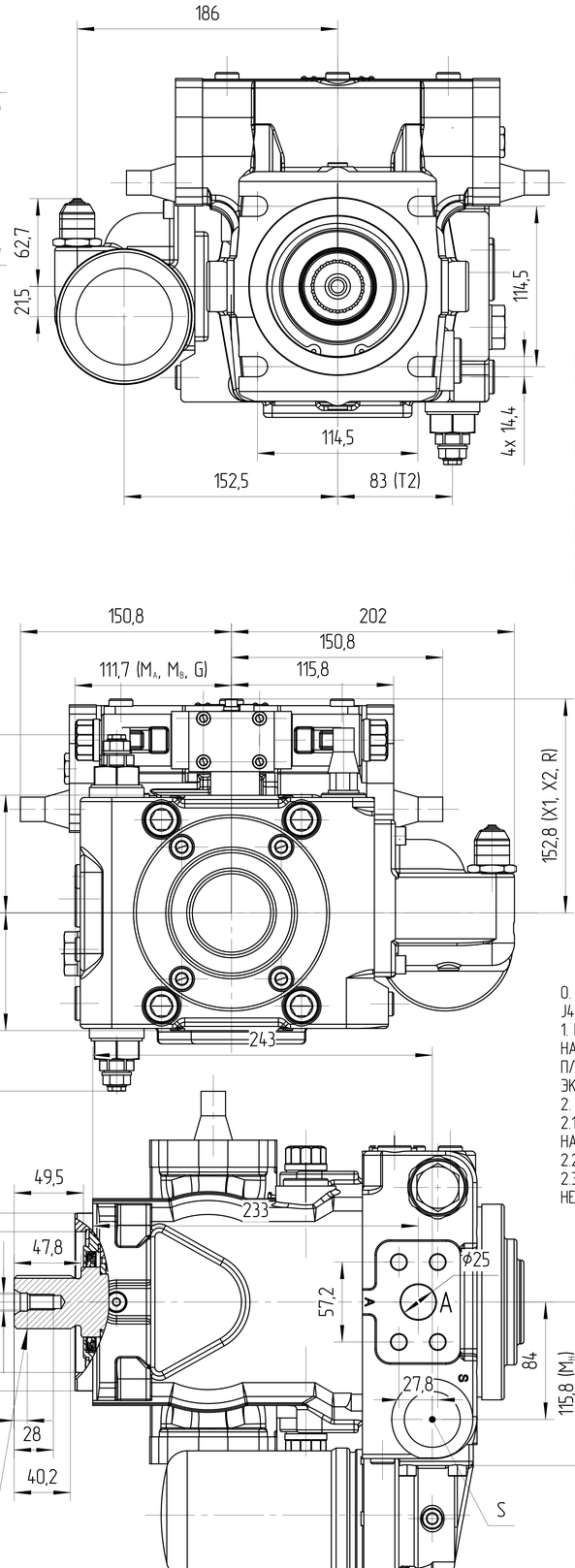

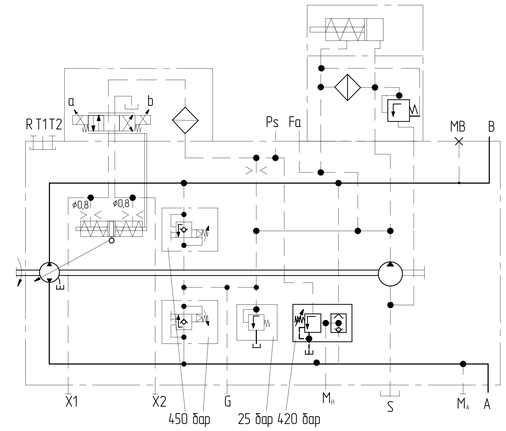

Объемный расход насоса на выходе регулируется бесступенчато в диапазоне от 0% до 100% пропорционально электрическому току, который поступает к электромагнитам a и b. Электрическая энергия преобразуется в перестановочное усилие, воздействующее на управляющий золотник.
Данный золотник направляет сигнал управления в управляющую камеру или из нее, регулируя объем насоса в соответствии с требованиями.
Возвратный рычаг, связанный с установочным поршнем, поддерживает расход насоса в пределах диапазона регулирования в соответствии с заданным током.
Пропорциональные электромагниты не имеют функции ручной перерегулировки.

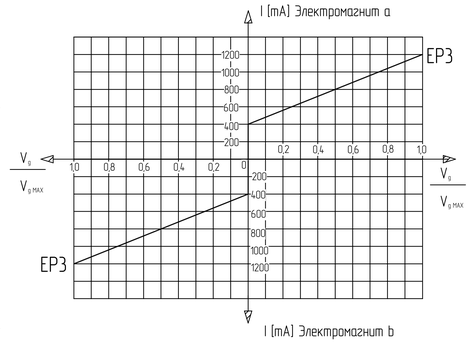

0. НАИМЕНОВАНИЕ ДЛЯ ЗАКАЗА: АКСИАЛЬНО-ПОРШНЕВОЙ НАСОС J4VTG71 EP3DM1/32R-NV9 D02F001P (J42.0110116R0225)
1. НЕОКРАШЕННЫЕ ПОВЕРХНОСТИ ПОКРЫВАЮТСЯ АНТИКОРРОЗИЙНЫМ СПРЕЕМ. НА ВСЕ ПОРТЫ СТАВЯТСЯ ЗАГЛУШКИ. НАСТРОЙКИ РЕГУЛЯТОРОВ ЗАЩИЩЕНЫ ПЛАСТИКОВЫМИ ПРЕДОХРАНЯНИТЕЛЯМИ. КОНЕЦ ВАЛА ЗАЩИЩЁН ЭКСТРУЗИОННОЙ СЕТКОЙ.
2. УСЛОВИЯ ЭКСПЛУАТАЦИИ
2.1. ПЕРЕД НАЧАЛОМ РАБОТЫ ДОЛЕЙТЕ ГИДРАВЛИЧЕСКОЕ МАСЛО В КОРПУС НАСОСА ЧЕРЕЗ СЛИВНОЕ ОТВЕРСТИЕ.
2.2. ПЕРЕД НАЧАЛОМ РАБОТЫ ПРОДУЙТЕ НАСОС ВОЗДУХОМ.
2.3 ВСЕ ПОРТЫ, СОСТОЯНИЕ КОТОРЫХ УКАЗАНО КАК "0", НЕОБХОДИМО ПОДКЛЮЧИТЬ К РУКАВАМ СООТВЕТСТВУЮЩЕГО ДАВЛЕНИЯ.

Ред. 1 | 10.04.2025

Основные характеристики гидронасоса			
Маркировка	J4VTG71 EP3DM1/32R-NV9 D02F001P		
Код заказа	J42.0110116R0225		
Направлеине вращения	Правое		
Конструкция насоса	Насос переменного объема с наклонным диском		
Рабочий объем регулируемый насос	макс	см³	71
	мин	см³	0
Рабочий объем насоса подпитки		см³	19,6
Давление регулируемого насоса	номинальное	МПа	45
	предохранит. клапана	МПа	45
	запорного клапана	МПа	42
Давление насоса подпитки	макс при 1800об/мин	МПа	2,5
Скорость вращения	мин	об/мин	500
	номинальное	об/мин	3000
	макс	об/мин	3300
Максимальный поток при n_{max} (Vg макс)		q_v макс	234
Мощность при $n_{ном}$ (Vg макс) и Δp = 400 бар		кВт	156
Регулирование	электропропорциональное с предохранительным клапаном и механическим ограничителем по внешней настройке 12В		
	диапазон мин-макс		400-1200мА
Давление во всасывающей линии S (вход)		МПа	0,08...0,5
Давление дренажа		МПа	0,02...0,3
Температура окружающей среды			-40°C÷100°C
Условия эксплуатации			
Гидравлическая жидкость	Класс масла		DIN 51524-2-HLP (DIN 51524-3-HVLP)
	Диапазон рабочих температур		-40°C÷100°C
	Нормальная температура		10°C÷100°C
	Содержание		max 0,1%
	Размер частиц		20μ
	Уровень загрязнения		max ISO4406 18/15
	Монтажное положение		В гидробаке
	Фильтрация		150MESH
	Скорость потока		max 2 m/s
Покраска			RAL 9005, Black

Назначение Направление вращения - Управление - Направление потока					
		Электромагнит	Регулятор давления	Нарпавление потока	Порт измерения рабочего давления
Направление вращения	левое	a	X1	из B в A	M_A
		b	X2	из A в B	M_B
	правое	a	X1	из A в B	M_B
		b	X2	из B в A	M_A

	Порт	Стандарт	Спецификация	Макс. давление [бар]	Состояние
A,B	Рабочие присоединения	SAE J518 DIN 13	1 in M12 ↧17	450	0
S	Всасывающая линия	DIN 3852	M42x2 ↧20	5	0
T1	Присоединение дренажного трубопровода	DIN 3852	M26x1,5 ↧16	3	0
T2	Присоединение дренажного трубопровода	DIN 3852	M26x1,5 ↧16	3	X
R	Присоединение для выпуска воздуха	DIN 3852	M12x1,5 ↧12	3	X
X1, X2	Присоединение для управляющего давления	DIN 3852	M12x1,5 ↧12	40	X
G	Вход канала давления подпитки	DIN 3852	M18x1,5 ↧12	40	X
Ps	Присоединение для подвода управляющего давления	DIN 3852	M14x1,5 ↧12	40	X
Fa	Вход канала давления подпитки	DIN 3852	M26x1,5 16	40	X
M_A, M_B	Отверстие для подключения датчика давления A, B	DIN 3852	M12x1,5 ↧12	450	X
M_H	Отверстие для подключения датчика высокого давления	DIN 3852	M12x1,5 ↧12	450	X

ISO-E

Индекс изм. | Изм. номера | Дата | Подпись

Лист номер: 001

Код заказа: СМ. ТАБЛИЦУ

Общий параметр шероховатости поверхности: Ra [μm]

Максимальное округление немаркированных краев и переходов: R0.5 (0.5x45)

Общие допуски согласно ISO 2768
Класс точности: c

Погрешности для размеров, не указанные в чертеже, в соотв. с ISO 2768c

>0,5 - ≤3	>3 - ≤6	>6 - ≤30	>30 - ≤120	>120 - ≤400	>400 - ≤1000	>1000 - ≤2000	>2000 - ≤4000
±0,2	±0,3	±0,5	±0,8	±1,2	±2,0	±3,0	±4,0

Разраб. | Дата

Утвердил: Marie Horák | Дата: 10.04.2025

Материал

Масса [кг] | Масштаб: 1:3

CAD - dft.

Производство: JSE GROUP DESIGN AND QUALITY OF CZECH REPUBLIC

ГАБАРИТНЫЙ ЧЕРТЕЖ

Вид продукта: НАСОС АКСИАЛЬНО-ПОРШНЕВОЙ J4VTG71 EP3DM1/32R-NV9 D02F001P

Этот чертеж является интеллектуальной собственностью JSE Group. Без разрешения официального представителя его нельзя копировать, воспроизводить или предоставлять третьим лицам. Все права защищены.

A2