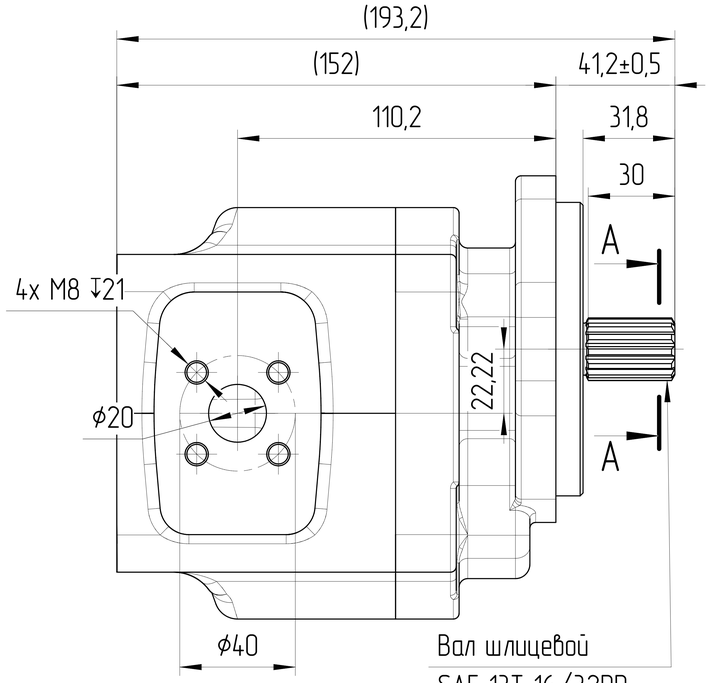


Вал шлицевой
SAE 13T 16/32DP
ANSI B92.1-1996
Mmax=270
Посадка по боковым поверхностям

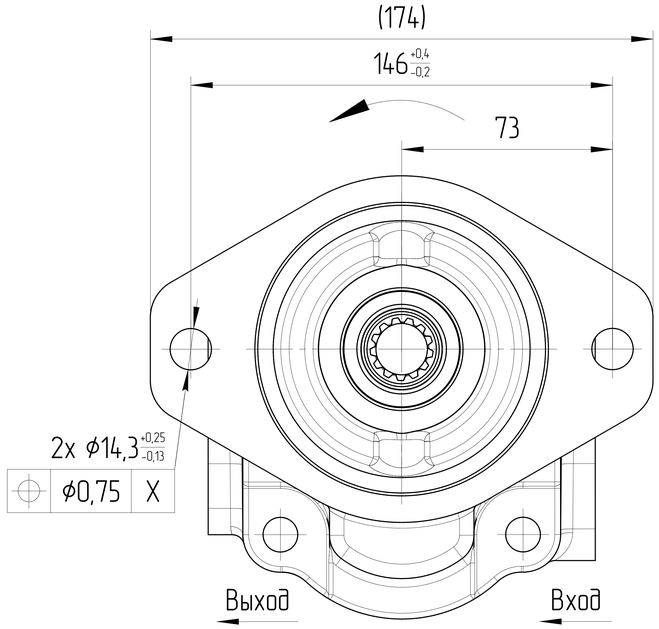


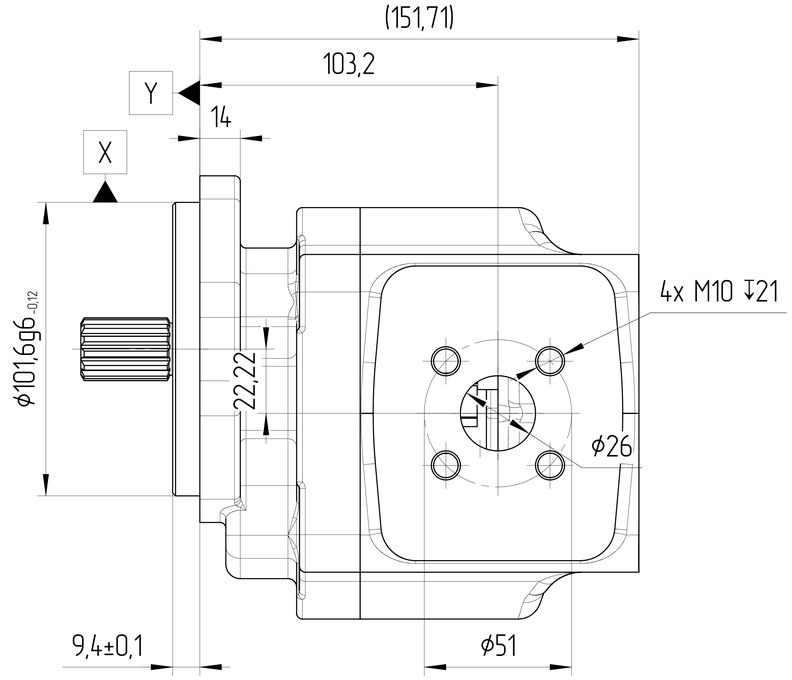


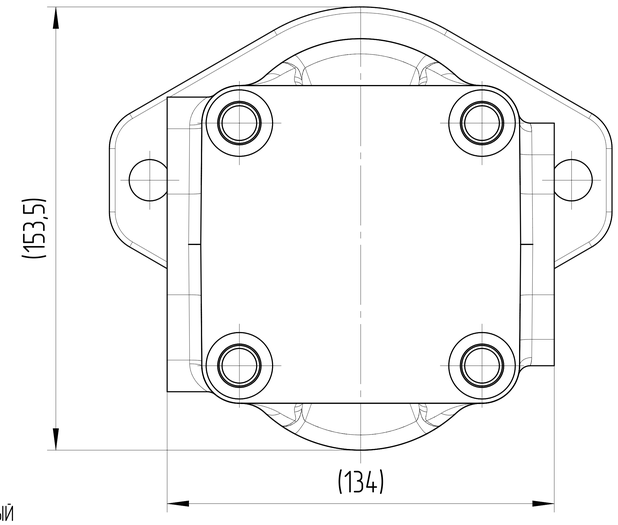


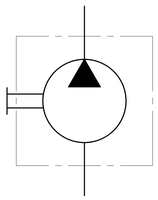

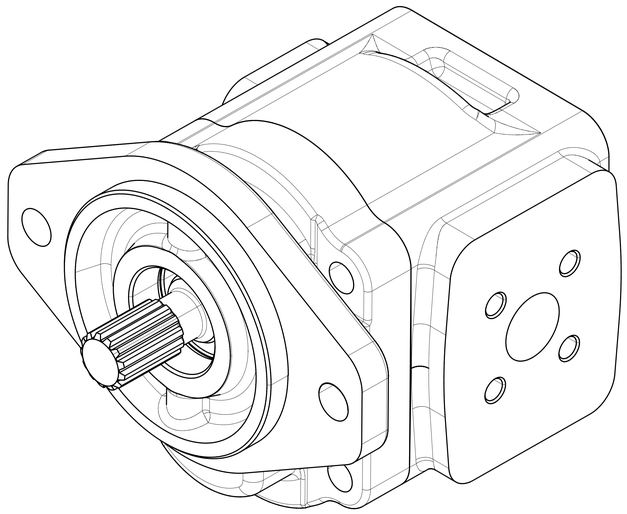

## ХАРАКТЕРИСТИКИ СИСТЕМЫ

РАБОТА НА МАКСИМАЛЬНЫХ ПАРАМЕТРАХ (ОБОРОТОВ, ДАВЛЕНИЯ, ТЕМПЕРАТУРЫ) ДОЛЖНА БЫТЬ СОГЛАСОВАНА С ИНЖЕНЕРАМИ ГИДРОДРАЙВ

| | | |
|---|---|---|
| МАТЕРИАЛ САЛЬНИКОВ | NBR (Б.Н.КАУЧУК) | |
| САЛЬНИК ВАЛА ДАВЛЕНИЯ [bar] | МИН | -0,3 |
| | МАКС | +1,3 |
| ЦВЕТ | ЧЕРНЫЙ | RAL 9005 |
| ТЕМПЕРАТУРА ОКРУЖАЮЩЕЙ СРЕДЫ [°C] | МИН (ХОЛОДНЫЙ СТАРТ) | -40 |
| | МАКС | +55 |
| ТЕМПЕРАТУРА РАБОЧЕЙ СРЕДЫ [°C] | МИН | -20 |
| | МАКС | +100 |
| ОБЪЁМНЫЙ КПД | ДИАПАЗОН | 0,92 |
| ПОЛНЫЙ КПД | НЕ МЕНЕЕ | 0,80 |
| НОМИНАЛЬНАЯ ТОНКОСТЬ ФИЛЬТРАЦИИ [мкм] | | 25 |
| МОМЕНТ ВРАЩЕНИЯ ВЕДУЩЕГО ВАЛА [H*м] | НЕ БОЛЕЕ | 270 |
| РАДИАЛЬНОЕ ПЕРЕМЕЩЕНИЕ ВЕДУЩЕГО ВАЛА ПРИ РАБОТЕ С ПРИВОДОМ [мм] | НЕ БОЛЕЕ | 0,3 |

0. НАИМЕНОВАНИЕ ДЛЯ ЗАКАЗА: НАСОС ШЕСТЕРЕННЫЙ GHD1-45L-S03D13-SH11H08-NP.V1H4 (24030F48L)
1. НА ЧЕРТЕЖЕ ИЗОБРАЖЕН НАСОС ЛЕВОГО ВРАЩЕНИЯ. ДЛЯ НАСОСА ПРАВОГО ВРАЩЕНИЯ ПОРТЫ ВХОДА И ВЫХОДА МЕНЯЮТСЯ МЕСТАМИ.
2. НАПРАВЛЕНИЕ ВРАЩЕНИЯ ОПРЕДЕЛЯЕТСЯ ПРИ ВЗГЛЯДЕ НА НАСОС СО СТОРОНЫ ВАЛА - НАСОС МОЖЕТ ИСПОЛЬЗОВАТЬСЯ ТОЛЬКО ПРИ ДАННОМ НАПРАВЛЕНИИ ВРАЩЕНИЯ.
3. ДИАПАЗОН РАБОЧИХ ТЕМПЕРАТУР: МИН. -20 °C; НЕПРЕРЫВНЫЙ 0÷80 °C; МАКС. 100 °C.
4. ДИАПАЗОН ТЕМПЕРАТУР ОКРУЖАЮЩЕЙ СРЕДЫ -40÷55°C.
5. ЦВЕТ ПОКРАСКИ: ЧЕРНЫЙ RAL 9005.
6. НЕОКРАШЕННЫЕ ПОВЕРХНОСТИ ПОКРЫВАЮТСЯ АНТИКОРРОЗИЙНЫМ СПРЕЕМ. НА ПОРТЫ СТАВЯТСЯ ЗАГЛУШКИ. КОНЕЦ ВАЛА ЗАЩИЩЕН ПЛАСТИКОВЫМ ЧЕХЛОМ, ПРЕДОХРАНЯЮЩИМ ОТ МЕХАНИЧЕСКИХ ПОВРЕЖДЕНИЙ. ЗАГЛУШКИ И ЧЕХОЛ СНИМАЮТСЯ ВРУЧНУЮ.

A-A
2,5:1

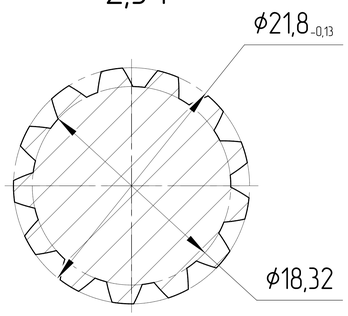


| РАБОЧИЙ ОБЪЁМ [см³] | НОМИНАЛЬНОЕ ДАВЛЕНИЕ [бар] | СКОРОСТЬ ВРАЩЕНИЯ [об/мин] | НАПРАВЛЕНИЕ ВРАЩЕНИЯ [-] | ЧЕРТЕЖ НОМЕР | КОД ЗАКАЗА |
|---|---|---|---|---|---|
| 45 | 280 | 350÷3000 | ПРОТИВ ЧАСОВОЙ СТРЕЛКИ | GHD1-45L-S03D13-SH11H08-NP.V1H4 | 24030F48L |
| 45 | 280 | 350÷3000 | ПО ЧАСОВОЙ СТРЕЛКЕ | GHD1-45R-S03D13-SH11H08-NP.V1H4 | 24030F48R |

| | | | | | | | | | | |
|---|---|---|---|---|---|---|---|---|---|---|
| ISO-E | | Изм. | Лист | Докум. | Подпись | Дата | Лист номер 001 | Код заказа СМ. ТАБЛИЦУ | | |
| Общий параметр шероховатости поверхности: Ra [μm] | | | | | Разраб. | | Дата | Производство JSE GROUP DESIGN AND QUALITY OF CZECH REPUBLIC | | |
| Максимальное округление немаркированных краев и переходов: R0.5 (0.5x45) | | | | | Утвердил Marie Horák | | Дата 29.05.2024 | ГАБАРИТНЫЙ ЧЕРТЕЖ | | |
| Общие допуски согласно ISO 2768 Класс точности c | | | | | Материал | | | Вид продукта НАСОС ШЕСТЕРЕННЫЙ | | |
| Погрешности для размеров, не указанные в чертеже, в соотв. с ISO 2768c | | | | | Масса [kg] | | Масштаб 1:1,5 | | | |
| >0,5 ÷ ≤3 | >3 ÷ ≤6 | >6 ÷ ≤30 | >30 ÷ ≤120 | >120 ÷ ≤400 | >400 ÷ ≤1000 | >1000 ÷ ≤2000 | >2000 ÷ ≤4000 | | | |
| ±0,2 | ±0,3 | ±0,5 | ±0,8 | ±1,2 | ±2,0 | ±3,0 | ±4,0 | CAD - dft | | |

Этот чертеж является интеллектуальной собственностью JSE Group. Без разрешения официального представителя его нельзя копировать, воспроизводить или предоставлять третьим лицам. Все права защищены.

A2

Ред. 1 29.05.2024