Ред 1		03.09.2024
Ред 2	Изменена маркировка и описание	04.04.2025

DRS – Чувствительный к нагрузке регулятор со встроенным ограничителем давления

В дополнение к функции регулятора давления посредством регулируемого дросселя (напр., направляющего распределителя) можно регулировать скорость движения исполнительного элемента привода и поддерживать ее постоянной независимо от нагрузки.

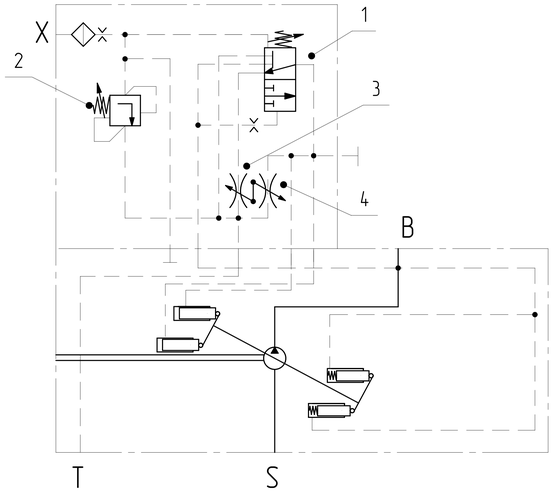

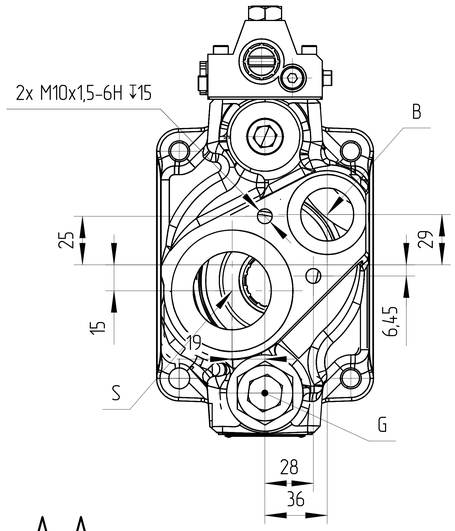

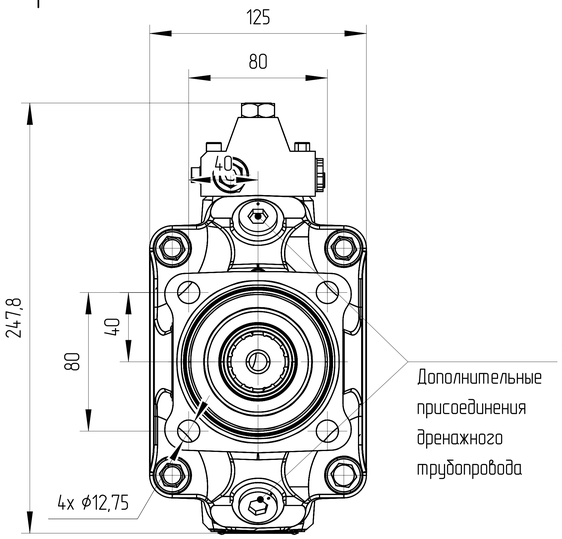

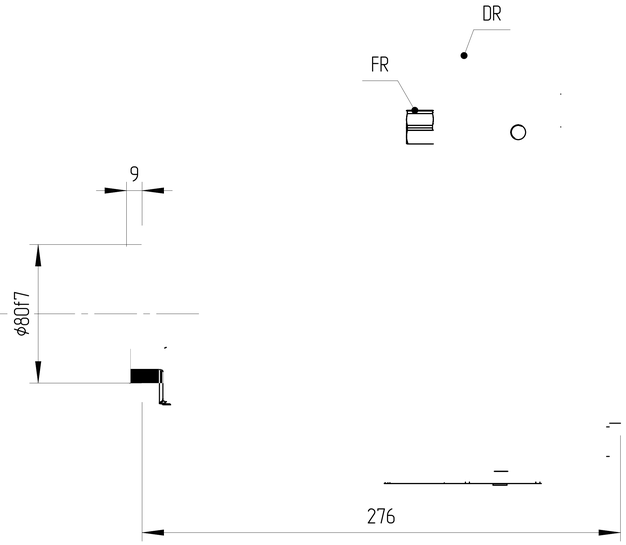

A–A
1:1

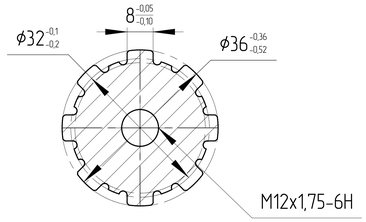

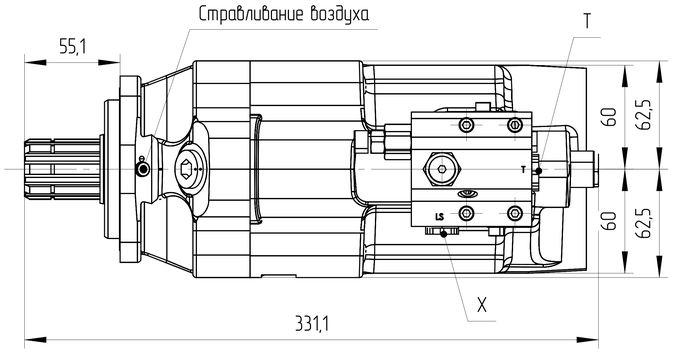

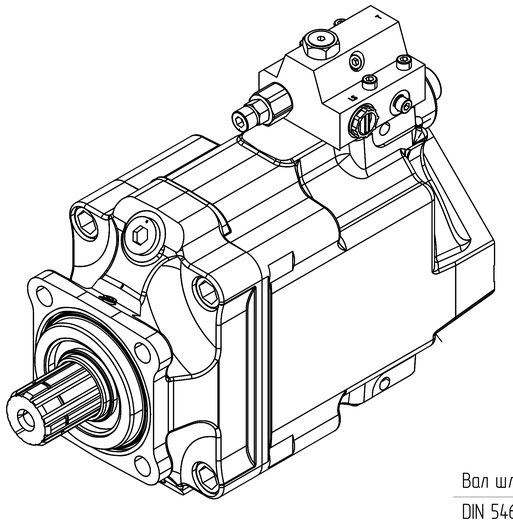

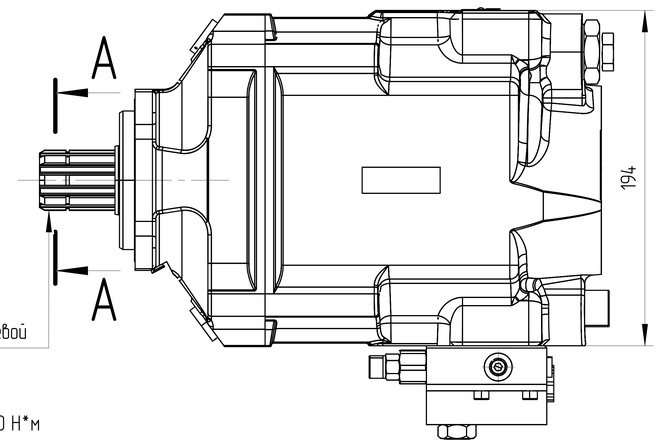

1) Регулятор производительности: регулирует постоянную разницу между давлением нагрузки и давлением насоса
2) Ограничитель давления: ограничивает давление насоса до максимального значения
3) Дроссель с обратным клапаном
4) Байпасный дроссель

Основные характеристики гидронасоса			
Маркировка	JXV-90R		
Код заказа	J120504AP10R0924		
Направлеине вращения	Правое (по часовой стрелке)		
Конструкция насоса	Насос переменного объема с наклонным диском		
Рабочий объем	макс	cm³	92
	мин	cm³	0
Давление	макс	MPa	40
	пиковое	MPa	42
Скорость вращения	макс при Vg макс	RPM	1900
	макс в сост покоя	RPM	3000
Минимальное давление на всасывании		MPa	0,085
Давление дренажа	нормальное	MPa	max 0,1 10°C ± 5°C
			max 0,08 50°C
	пиковое	MPa	max 0,4 10°C ± 5°C
			max 0,2 50°C
Контроллер	DR		10 ± 0,5 MPa
	FR		3 ± 0,2 MPa
Температура окружающей среды			-40°C-55°C
Условия эксплуатации			
Гидравлическая жидкость	Класс масла		DIN 51524-2-HLP (DIN 51524-3-HVLP)
	Диапазон рабочих температур		-20°C-120°C
	Нормальная температура		10°C-80°C
	Уровень загрязнения		max ISO4406 18/15
	Фильтрация		150μ
Покраска			RAL 9005, Black
Вес сухой		Kg	26

0. НАИМЕНОВАНИЕ ДЛЯ ЗАКАЗА: АКСИАЛЬНО-ПОРШНЕВОЙ НАСОС JXV-90R
1. НА ЧЕРТЕЖЕ ИЗОБРАЖЕН НАСОС ПРАВОГО ВРАЩЕНИЯ.
ДЛЯ НАСОСА ЛЕВОГО ВРАЩЕНИЯ ПОРТЫ ВХОДА И ВЫХОДА МЕНЯЮТСЯ МЕСТАМИ.
2. НАПРАВЛЕНИЕ ВРАЩЕНИЯ ОПРЕДЕЛЯЕТСЯ ПРИ ВЗГЛЯДЕ НА НАСОС СО СТОРОНЫ ВАЛА:
НАСОС МОЖЕТ ИСПОЛЬЗОВАТЬСЯ ТОЛЬКО ПРИ ДАННОМ НАПРАВЛЕНИИ ВРАЩЕНИЯ.
3. НЕОКРАШЕННЫЕ ПОВЕРХНОСТИ ПОКРЫВАЮТСЯ АНТИКОРРОЗИЙНЫМ СПРЕЕМ.
НА ВСЕ ПОРТЫ СТАВЯТСЯ ЗАГЛУШКИ. НАСТРОЙКИ РЕГУЛЯТОРОВ ЗАЩИЩЕНЫ ПЛАСТИКОВЫМИ ПРЕДОХРАНЯНИТЕЛЯМИ. КОНЕЦ ВАЛА ЗАЩИЩЁН ЭКСТРУЗИОННОЙ СЕТКОЙ.
4. УСЛОВИЯ ЭКСПЛУАТАЦИИ
4.1. ПЕРЕД НАЧАЛОМ РАБОТЫ ДОЛЕЙТЕ ГИДРАВЛИЧЕСКОЕ МАСЛО В КОРПУС НАСОСА ЧЕРЕЗ СЛИВНОЕ ОТВЕРСТИЕ.
4.2. ПЕРЕД НАЧАЛОМ РАБОТЫ ПРОДУЙТЕ НАСОС ВОЗДУХОМ.
4.3 ВСЕ ПОРТЫ, СОСТОЯНИЕ КОТОРЫХ УКАЗАНО КАК "0", НЕОБХОДИМО ПОДКЛЮЧИТЬ К РУКАВАМ СООТВЕТСТВУЮЩЕГО ДАВЛЕНИЯ.

Порт		Стандарт	Размеры	Состояние
B	Рабочее присоединение	SAE J518	G3/4	0
S	Всасывающая линия	SAE J518	G1 1/2	0
T	Присоединение дренажного трубопровода	SAE J518	G3/8	0
X	Присоединение управляющего давления	SAE J518	G1/4	X
G	Вход канала давления подпитки	SAE J518	G1/4	X

Графическая характеристика

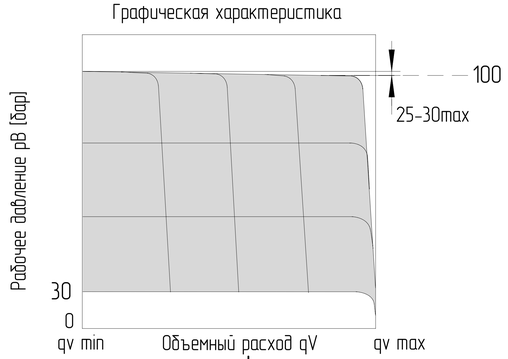

ISO-E	Индекс изм	Лист номер	Код заказа
	Изм. номер	001	СМ. ТАБЛИЦУ
	Дата		
	Подпись		

Общий параметр шероховатости поверхности: Ra [μm]	Разраб.	Дата
Максимальное округление немаркированных краев и переходов: R0.5 (0.5x45)	Утвердил Marie Horák	Дата 03.09.2024
Общие допуски согласно ISO 2768 Класс точности: c	Материал	
Погрешности для размеров, не указанные в чертеже, в соотв. с ISO 2768c	Масса [kg] 26	Масштаб 1:2,5
>0,5 - ≤3: ±0,2; >3 - ≤6: ±0,3; >6 - ≤30: ±0,5; >30 - ≤120: ±0,8; >120 - ≤400: ±1,2; >400 - ≤1000: ±2,0; >1000 - ≤2000: ±3,0; >2000 - ≤4000: ±4,0	CAD – dft.	

Производство: JSE GROUP DESIGN AND QUALITY OF CZECH REPUBLIC

ГАБАРИТНЫЙ ЧЕРТЕЖ

Вид продукта: АКСИАЛЬНО-ПОРШНЕВОЙ НАСОС JXV-90R

Этот чертеж является интеллектуальной собственностью JSE Group. Без разрешения официального представителя его нельзя копировать, воспроизводить или предоставлять третьим лицам. Все права защищены.

A2