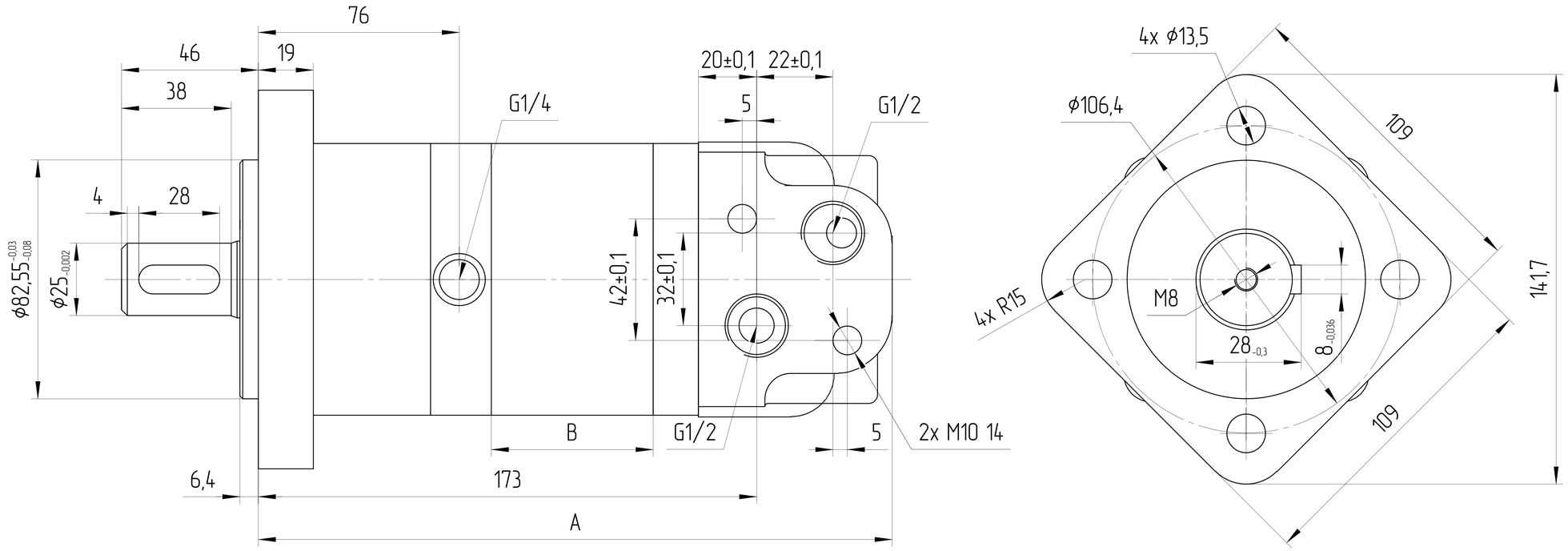

ХАРАКТЕРИСТИКИ СИСТЕМЫ

РАБОТА НА МАКСИМАЛЬНЫХ ПАРАМЕТРАХ (ОБОРОТОВ, ДАВЛЕНИЯ, ТЕМПЕРАТУРЫ) ДОЛЖНА БЫТЬ СОГЛАСОВАНА С ИНЖЕНЕРАМИ ГИДРОДРАЙВ

ЦВЕТ	ЧЕРНЫЙ	RAL 9005
МАТЕРИАЛ УПЛОТНЕНИЙ	NBR (Б.Н.КАУЧУК)	
ТЕМПЕРАТУРА ОКРУЖАЮЩЕЙ СРЕДЫ [°C]	МИН (ХОЛОДНЫЙ СТАРТ)	-40
	МАКС	+55
ТЕМПЕРАТУРА РАБОЧЕЙ СРЕДЫ [°C]	МИН	-20
	ПОСТОЯННЫЙ	ОТ 0 ДО +80
	МАКС	+100

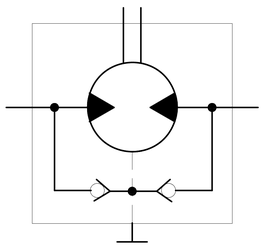

Маркировка	Артикул	Рабочий объем [см³]	Макс. ном./пиковое давление [бар]	Макс. ном./пиковый крутящий момент [Н*м]	Макс. ном. /пиковая скорость вращения [об/мин]	Макс. ном./пиковый поток [л/мин]	Макс. ном./пиковая мощность [кВт]	A [мм]	B [мм]
JM5.80-S22V27-SBG03G03.AG01-ND	JM5051180725.80	80	205 / 310	235 / 345	908 / 1000	75 / 85	17,3 / 20	180	15
JM5.100-S22V27-SBG03G03.AG01-ND	JM5051180725.100	100	205 / 310	295 / 445	750 / 950	75 / 95	19,4 / 24	183	18,5
JM5.125-S22V27-SBG03G03.AG01-ND	JM5051180725.125	125	205 / 310	370 / 545	600 / 760	75 / 95	19,5 / 25	188	23
JM5.160-S22V27-SBG03G03.AG01-ND	JM5051180725.160	160	205 / 250	455 / 570	477 / 713	75 / 115	17,6 / 23	194	29
JM5.200-S22V27-SBG03G03.AG01-ND	JM5051180725.200	200	205 / 250	553 / 687	375 / 575	75 / 115	17,6 / 23	202	36
JM5.250-S22V27-SBG03G03.AG01-ND	JM5051180725.250	250	205 / 250	673 / 836	314 / 471	75 / 115	17,6 / 23	211	45
JM5.280-S22V27-SBG03G03.AG01-ND	JM5051180725.280	280	205 / 250	725 / 865	267 / 410	75 / 115	17,6 / 23	216	51,2
JM5.305-S22V27-SBG03G03.AG01-ND	JM5051180725.305	305	205 / 210	765 / 885	246 / 365	75 / 115	17,5 / 23	221	56
JM5.321,5-S22V27-SBG03G03.AG01-ND	JM5051180725.321,5	321,5	205 / 260	675 / 867	233 / 357	75 / 115	14,4 / 17	228	63
JM5.400-S22V27-SBG03G03.AG01-ND	JM5051180725.400	400	155 / 170	865 / 936	193 / 290	75 / 115	15,9 / 20	237	72
JM5.500-S22V27-SBG03G03.AG01-ND	JM5051180725.500	500	120 / 140	860 / 945	156 / 234	75 / 115	12,7 / 15	255	90

0. НАИМЕНОВАНИЕ ДЛЯ ЗАКАЗА В СООТВЕТСТВИИ С МАРКИРОВКОЙ ТАБЛИЦЫ:
1. ДИАПАЗОН РАБОЧИХ ТЕМПЕРАТУР: МИН. -20 °C; НЕПРЕРЫВНЫЙ 0÷80 °C; МАКС. 100 °C.
2. НЕОКРАШЕННЫЕ ПОВЕРХНОСТИ ПОКРЫВАЮТСЯ АНТИКОРРОЗИЙНЫМ СПРЕЕМ.
НА ПОРТЫ СТАВЯТСЯ ЗАГЛУШКИ. КОНЕЦ ВАЛА ЗАЩИЩЕН ПЛАСТИКОВЫМ ЧЕХЛОМ, ПРЕДОХРАНЯЮЩИМ ОТ МЕХАНИЧЕСКИХ ПОВРЕЖДЕНИЙ.
ЗАГЛУШКИ И ЧЕХОЛ СНИМАЮТСЯ ВРУЧНУЮ.
3. В МОТОРЕ ВСТРОЕН ОДНОРЯДНЫЙ РАДИАЛЬНО-УПОРНЫЙ ПОДШИПНИК
ДИНАМИЧЕСКАЯ НАГРУЗКА C = 47 кН
СТАТИЧЕСКАЯ НАГРУЗКА C0 = 67,3 кН

ISO-E	Изм.	Лист	№ докум.	Дата	Подпись	Лист номер 001 / Код заказа СМ. ТАБЛИЦУ
Общий параметр шероховатости поверхности: Ra [µm]	Разраб.		Дата	Производство JSE GROUP DESIGN AND QUALITY OF CZECH REPUBLIC		
Максимальное округление неразмеченных краев и переходов: R0.5 (0.5x45)	Утвердил Marie Horák		Дата 24.08.2025	ГАБАРИТНЫЙ ЧЕРТЕЖ		
Общие допуски согласно ISO 2768 Класс точности c	Материал ВЧ40			Вид продукта МОТОР ГЕРОТОРНЫЙ		
Погрешности для размеров, не указанные в чертеже, в соотв. с ISO 2768c: >0,5 ÷ ≤3: ±0,2; >3 ÷ ≤6: ±0,3; >6 ÷ ≤30: ±0,5; >30 ÷ ≤120: ±0,8; >120 ÷ ≤400: ±1,2; >400 ÷ ≤1000: ±2,0; >1000 ÷ ≤2000: ±3,0; >2000 ÷ ≤4000: ±4,0	Масса [kg]	Масштаб 1:1		Этот чертеж является интеллектуальной собственностью JSE Group. Без разрешения официального представителя его нельзя копировать, воспроизводить или предоставлять третьим лицам. Все права защищены.		A2
CAD – dft.						