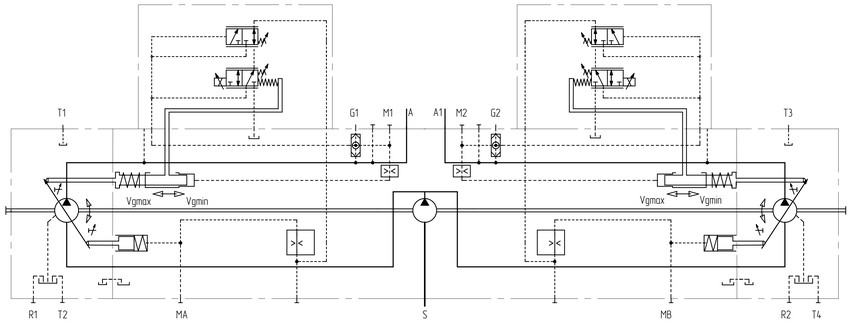

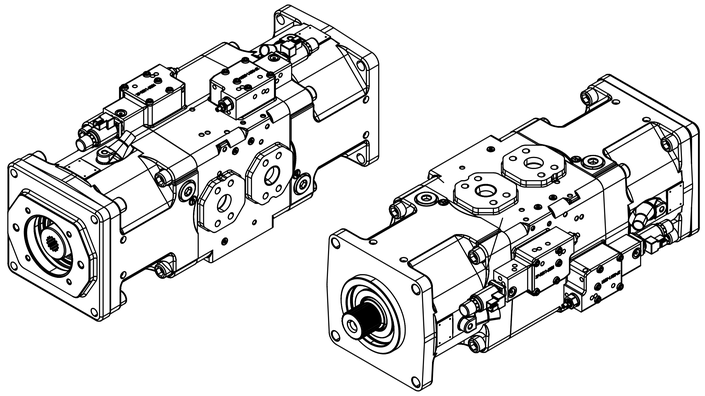

При электронном управлении с пропорциональным магнитом существует возможность бесступенчатого и программируемого управления рабочим объемом насоса пропорционально силе тока, т.е. силе магнита.
Пропорциональный магнит управляет регулирующим золотником.
Для управления пропорциональным магнитом требуется постоянное напряжение 24 В (EP2), степень защиты IP 54.
Управление осуществляется от Vg min до Vg max
С увеличение управляющего тока рабочий объем насоса увеличивается.
Начало управления (ок.) 200 мА (24 В)
Конец управления (ок.) 600 мА (24 В)
В исходном состоянии при отсутствии давления: Vg max
Для перевода насоса из исходного состояния с Vg max к Vg min, необходимо установочное давление 30 бар (управляющий ток < начала регулирования).
Необходимое установочное давление подается от напорной линии, если давление в ней больше 30 бар. Если в напорной линии давление < 30 бар, то установочное давление необходимо подавать на порт G от отдельного источника.
Если рабочее давление не менее 30 бар и Vg min > 0, то отдельный источник установочного давления не требуется. В этом случае перед запуском насоса удаляется челночный клапан, и порт G глушится.
Ограничение давления эквивалентно регулированию давления, при котором по достижению заданного давления рабочий объём насоса изменится до Vgmin.
Эта функция является дополнительной к EP-управлению, т.е. до заданного уровня давления существует управление по управляющему току.

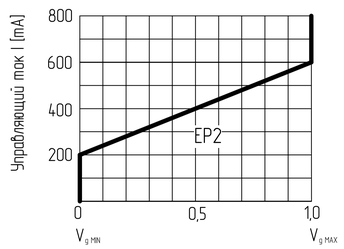

0. НАИМЕНОВАНИЕ ДЛЯ ЗАКАЗА: АКСИАЛЬНО-ПОРШНЕВОЙ НАСОС J20VL0260 EP2D/10L-NZD 24K07 (J480116AP10L1124)
1. НЕОКРАШЕННЫЕ ПОВЕРХНОСТИ ПОКРЫВАЮТСЯ АНТИКОРРОЗИЙНЫМ СПРЕЕМ. НА ВСЕ ПОРТЫ СТАВЯТСЯ ЗАГЛУШКИ. НАСТРОЙКИ РЕГУЛЯТОРОВ ЗАЩИЩЕНЫ ПЛАСТИКОВЫМИ ПРЕДОХРАНЯТЕЛЯМИ. КОНЕЦ ВАЛА ЗАЩИЩЁН ЭКСТРУЗИОННОЙ СЕТКОЙ.
2. УСЛОВИЯ ЭКСПЛУАТАЦИИ
2.1. ПЕРЕД НАЧАЛОМ РАБОТЫ ДОЛЕЙТЕ ГИДРАВЛИЧЕСКОЕ МАСЛО В КОРПУС НАСОСА ЧЕРЕЗ СЛИВНОЕ ОТВЕРСТИЕ.
2.2. ПЕРЕД НАЧАЛОМ РАБОТЫ ПРОДУЙТЕ НАСОС ВОЗДУХОМ.
2.3 ВСЕ ПОРТЫ, СОСТОЯНИЕ КОТОРЫХ УКАЗАНО КАК "0", НЕОБХОДИМО ПОДКЛЮЧИТЬ К РУКАВАМ СООТВЕТСТВУЮЩЕГО ДАВЛЕНИЯ.

Основные характеристики гидронасоса			
Маркировка			J20VL0260 EP2D/10L-NZD 24K07
Код заказа			J480116AP10L1124
Направлеине вращения			Левое (против часовой стрелки)
Конструкция насоса			Насос переменного объема с наклонным диском
Рабочий объем	макс	cm^3	260x2
	мин	cm^3	0x2
Давление	макс	MPa	32
Скорость вращения	мин	RPM	650
	макс	RPM	2300
Минимальное давление на всасывании		MPa	0,06-0,2
Давление дренажа	нормальное	MPa	max 0,1 10°C ± 5°C
			max 0,08 50°C
	пиковое	MPa	max 0,4 10°C ± 5°C
			max 0,2 50°C
Настройка давления отсечки	передний DR	MPa	$32^{+0,5}$
	задний DR	MPa	$32^{+0,5}$
Температура окружающей среды			-50°C-50°C
Условия эксплуатации			
Гидравлическая жидкость	Класс масла		DIN 51524-2-HLP (DIN 51524-3-HVLP)
	Диапазон рабочих температур		-45°C-90°C
	Нормальная температура		10°C-80°C
	Уровень загрязнения		max ISO4406 18/15
	Фильтрация		10μ
Покраска			RAL 9005, Black
Вес сухой		Kg	280

Техническе характеристики, пропорционально регулируемый электромагнит		EP2
Напряжение		24V (±20%)
Управляющий ток	Начало регулирования Vg min	200 mA
	Завершение регулирования Vg max	600 mA
Предельный ток		0,77 A
Номинальное сопротивление (при 20 °C)		22,7 Ом
Дитеринг	Частота	100 Гц
Рабочий цикл		100%

Порт		Стандарт	Размер	Пиковое давление [бар]	Состояние
A, A1	Рабочее присоединение Резьбовое присоединение	SAE J518 DIN 13	1 1/2 in M16x2 ↧21	400	O
S	Всасывающая линия Резьбовое присоединение	SAE J518 DIN 13	5 in M16x2 ↧24	2	O
T1,	Порт дренажа	DIN 3852	M33x2 ↧16	10	O
T2, T1, T2,	Порт дренажа	DIN 3852	M33x2 ↧16	10	X
R1, R2	Стравливание воздуха	DIN 3852	M33x2 ↧16	10	X
M1, M2	Точка измерения, камера позиционирования	DIN 3852	M12x1,5 ↧12	400	X
MA, MB	Точка измерения, рабочее присоединение	DIN 3852	M12x1,5 ↧12	400	X
G1, G2	Присоединение управляющего давления	DIN 3852	M12x1,5 ↧12	400	X

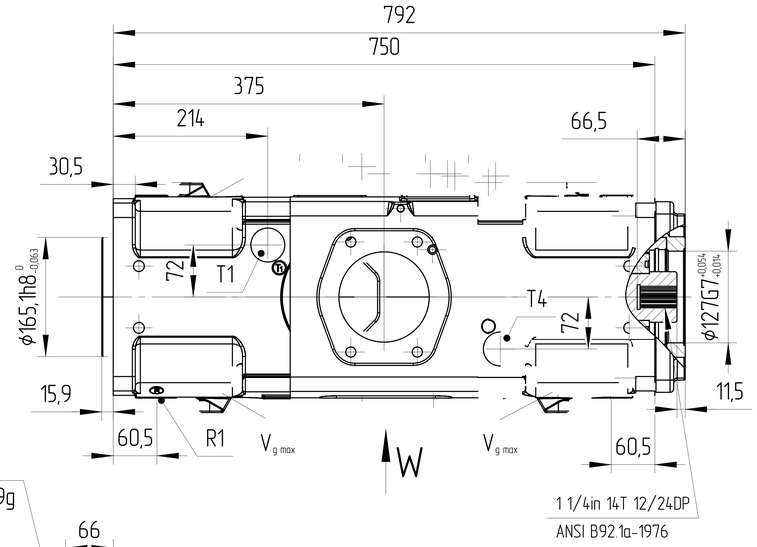

Вал шлицевой
W60x2x30x28x9g
DIN5480

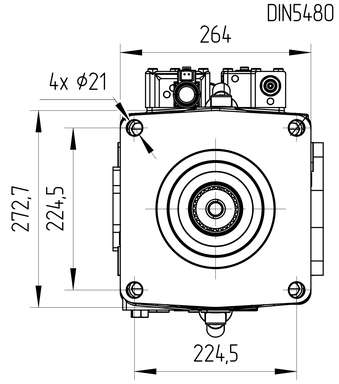

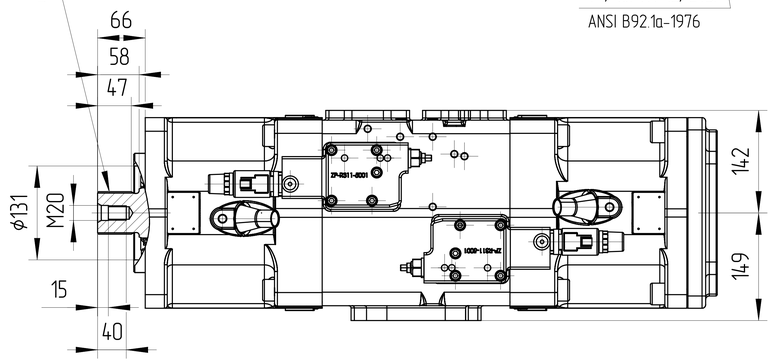

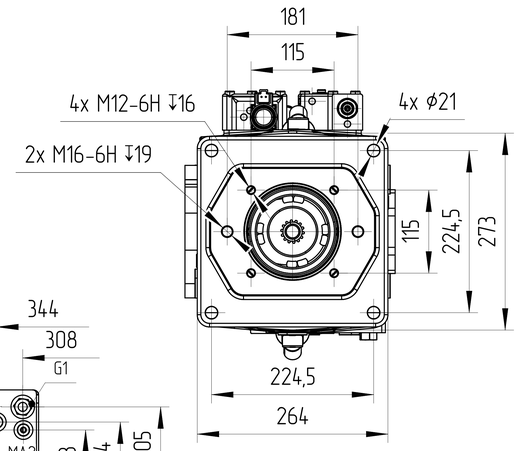

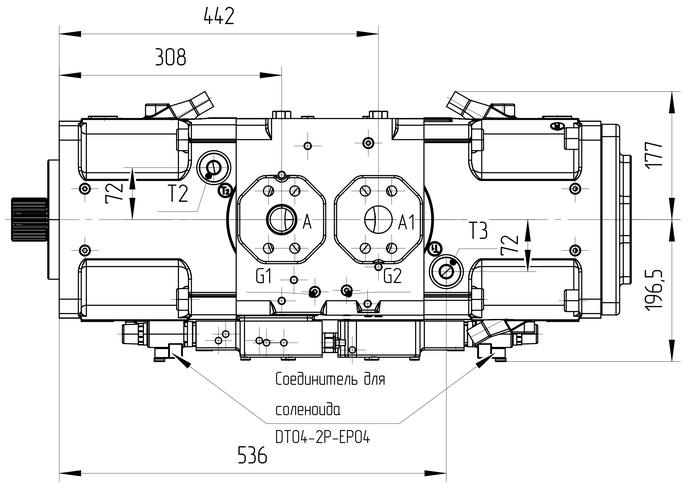

Вид W

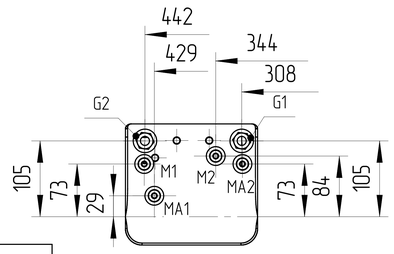

Порты A, A1

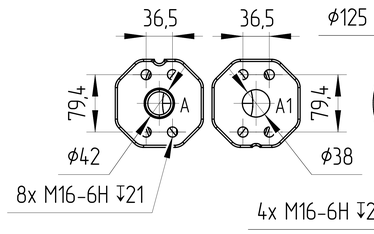

Порт S

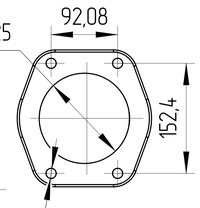

ISO-E	Индекс изм. / Лист номер / Дата / Подпись	Лист номер 001	Код заказа СМ. ТАБЛИЦУ
Общий параметр шероховатости поверхности: Ra [μm]	Разраб.	Дата	Производство JSE GROUP DESIGN AND QUALITY OF CZECH REPUBLIC
Максимальное округление немаркированных краев и переходов: R0.5 (0.5x45)	Утвердил Marie Horák	Дата 12.11.2024	ГАБАРИТНЫЙ ЧЕРТЕЖ
Общие допуски согласно ISO 2768 Класс точности: c	Материал		Вид продукта АКСИАЛЬНО-ПОРШНЕВОЙ НАСОС J20VL0260 EP2D/10L-NZD 24K07
Погрешности для размеров, не указанные в чертеже, в соотв. с ISO 2768c: >0,5 - ≤3 ±0,2; >3 - ≤6 ±0,3; >6 - ≤30 ±0,5; >30 - ≤120 ±0,8; >120 - ≤400 ±1,2; >400 - ≤1000 ±2,0; >1000 - ≤2000 ±3,0; >2000 - ≤4000 ±4,0	Масса [kg] 280	Масштаб 1:6	
CAD - dft.			Этот чертеж является интеллектуальной собственностью JSE Group. Без разрешения официального представителя его нельзя копировать, воспроизводить или предоставлять третьим лицам. Все права защищены. A2