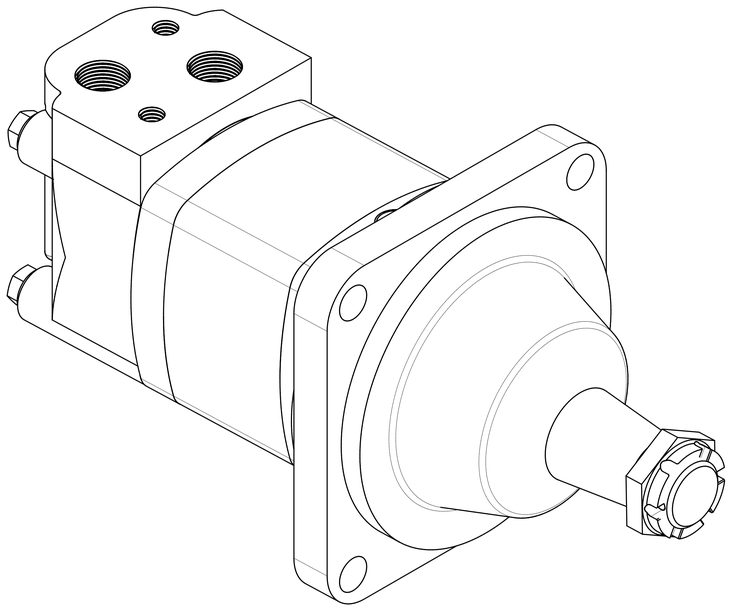

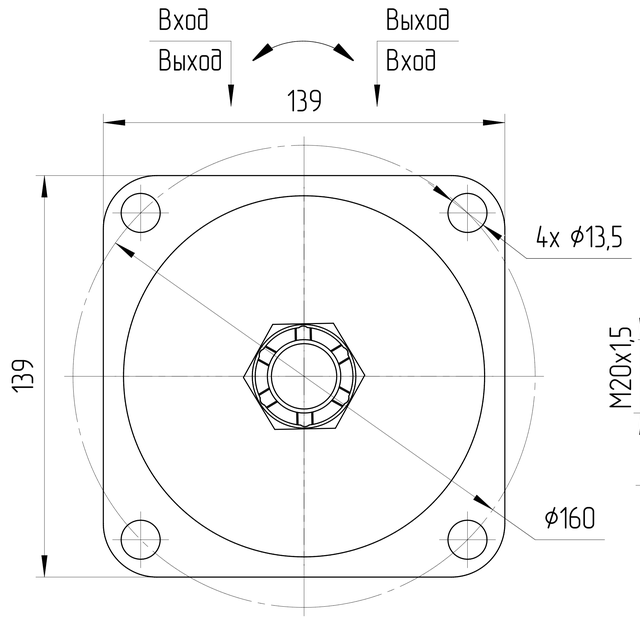

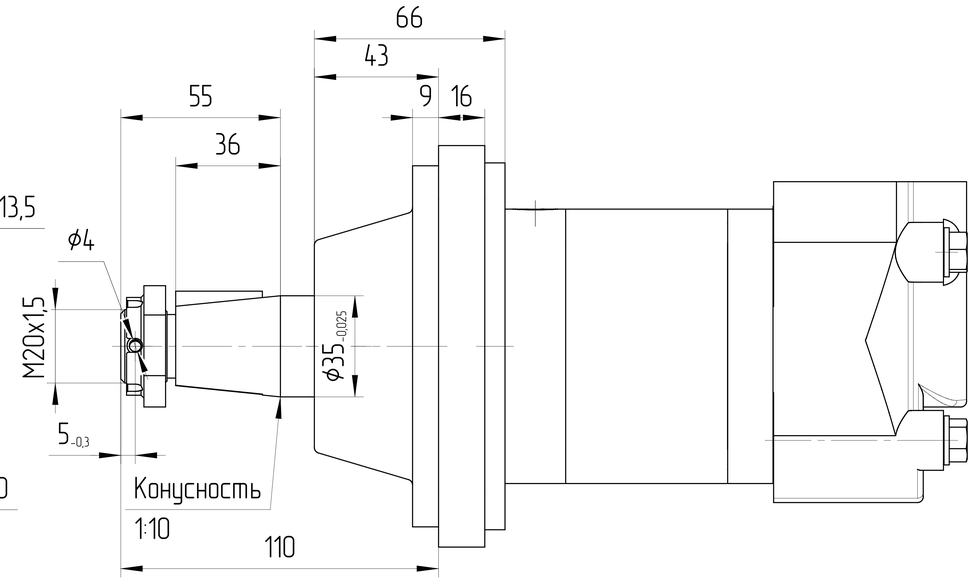

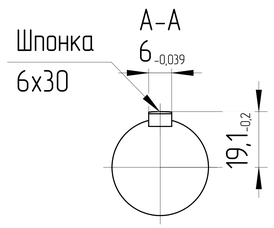

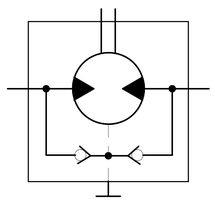

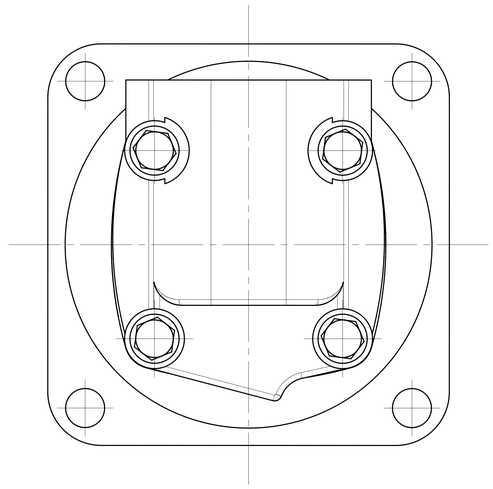

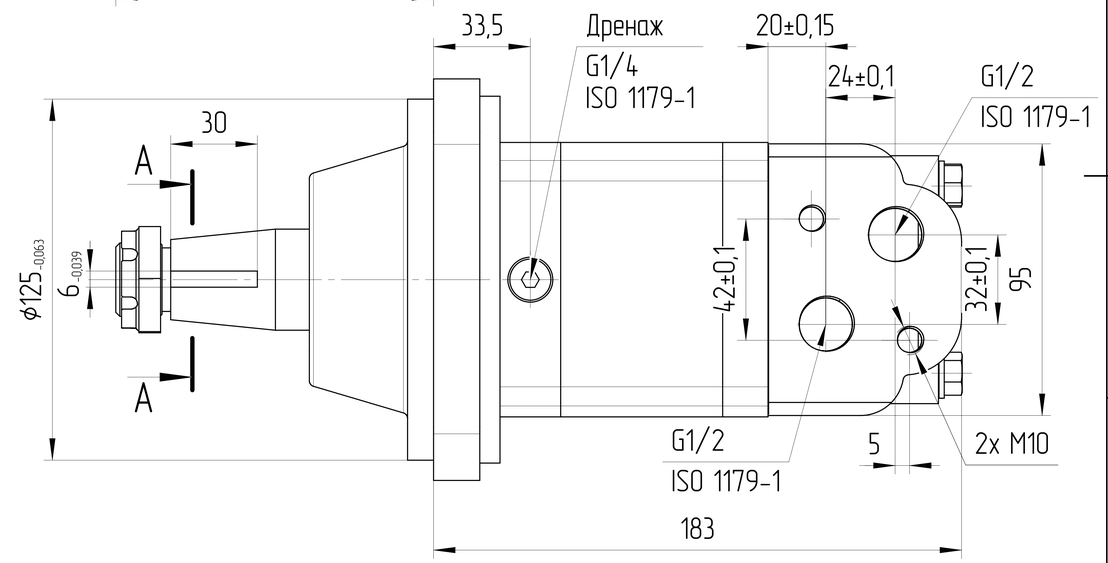

ХАРАКТЕРИСТИКИ СИСТЕМЫ

РАБОТА НА МАКСИМАЛЬНЫХ ПАРАМЕТРАХ (ОБОРОТОВ, ДАВЛЕНИЯ, ТЕМПЕРАТУРЫ) ДОЛЖНА БЫТЬ СОГЛАСОВАНА С ИНЖЕНЕРАМИ ГИДРОДРАЙВ

ЦВЕТ	ЧЕРНЫЙ	RAL 9005
МАТЕРИАЛ УПЛОТНЕНИЙ	NBR (Б.Н.КАУЧУК)	
ТЕМПЕРАТУРА ОКРУЖАЮЩЕЙ СРЕДЫ [°C]	МИН (ХОЛОДНЫЙ СТАРТ)	-40
	МАКС	+55
ТЕМПЕРАТУРА РАБОЧЕЙ СРЕДЫ [°C]	МИН	-20
	ПОСТОЯННЫЙ	ОТ 0 ДО +80
	МАКС	+100

0. НАИМЕНОВАНИЕ ДЛЯ ЗАКАЗА:
ОРБИТАЛЬНЫЙ МОТОР JM5.315-F03C20-SG03G03.AG01-ND (JM5111180526.315)
1. ДИАПАЗОН РАБОЧИХ ТЕМПЕРАТУР: МИН. -20 °C; НЕПРЕРЫВНЫЙ 0-80 °C; МАКС. 100 °C.
2. НЕОКРАШЕННЫЕ ПОВЕРХНОСТИ ПОКРЫВАЮТСЯ АНТИКОРРОЗИЙНЫМ СПРЕЕМ.
НА ПОРТЫ СТАВЯТСЯ ЗАГЛУШКИ. КОНЕЦ ВАЛА ЗАЩИЩЕН ПЛАСТИКОВЫМ ЧЕХЛОМ,
ПРЕДОХРАНЯЮЩИМ ОТ МЕХАНИЧЕСКИХ ПОВРЕЖДЕНИЙ.
ЗАГЛУШКИ И ЧЕХОЛ СНИМАЮТСЯ ВРУЧНУЮ.
3. В МОТОРЕ ВСТРОЕН ОДНОРЯДНЫЙ РАДИАЛЬНО-УПОРНЫЙ ПОДШИПНИК
ДИНАМИЧЕСКАЯ НАГРУЗКА C = 47 кН
СТАТИЧЕСКАЯ НАГРУЗКА C0 = 67,3 кН

315	175	210	740	880	226	347	75	РЕВЕРСИВНОЕ	JM5.315-F03C20-SG03G03.AG01-ND	JM5111180526.315
РАБОЧИЙ ОБЪЁМ [см³]	МАКС. НОМ. ДАВЛЕНИЕ [бар]	ПИКОВОЕ ДАВЛЕНИЕ [бар]	МАКС. НОМ. КРУТЯЩИЙ МОМЕНТ [Н*м]	ПИКОВЫЙ КРУТЯЩИЙ МОМЕНТ [Н*м]	МАКС. НОМ. СКОРОСТЬ ВРАЩЕНИЯ [об/мин]	ПИКОВАЯ. СКОРОСТЬ ВРАЩЕНИЯ [об/мин]	МАКСИМАЛЬНЫЙ ПОТОК [л/мин]	НАПРАВЛЕНИЕ ВРАЩЕНИЯ [-]	ЧЕРТЕЖ НОМЕР	КОД ЗАКАЗА

ISO-E

Изм.	Лист	№ докум.	Подпись	Дата	Лист номер: 001
Общий параметр шероховатости поверхности: Ra [µm]		Разраб.		Дата	Код заказа: СМ. ТАБЛИЦУ
Максимальное округление немаркированных краев и переходов: R0.5 (0.5x45)		Утвердил: Павлинина М.А.		Дата: 12.05.2026	Производство: JSE GROUP DESIGN AND QUALITY OF CZECH REPUBLIC
Общие допуски согласно ISO 2768 Класс точности: c		Материал			ГАБАРИТНЫЙ ЧЕРТЕЖ
Погрешности для размеров, не указанные в чертеже, в соотв. с ISO 2768c: >0,5 ~ ≤3: ±0,2; >3 ~ ≤6: ±0,3; >6 ~ ≤30: ±0,5; >30 ~ ≤120: ±0,8; >120 ~ ≤400: ±1,2; >400 ~ ≤1000: ±2,0; >1000 ~ ≤2000: ±3,0; >2000 ~ ≤4000: ±4,0		Масса [кг]		Масштаб: 1:1,5	Вид продукта: МОТОР ОРБИТАЛЬНЫЙ
		CAD - dft.			A2

Этот чертеж является интеллектуальной собственностью JSE Group. Без разрешения официального представителя его нельзя копировать, воспроизводить или предоставлять третьим лицам. Все права защищены.