Ред. 1		22.09.2022
Ред. 2	Исправлен диапазон температур окружающей среды и температуры рабочей среды	23.09.2022
Ред. 3	Добавлена макс. кратковременная скорость вращения	11.10.2022
Ред. 4	Учтены все правки	12.10.2022
Ред. 5	Изменено описание и таблица характеристик, добавлены погрешности на размеры, добавлено описание к валу, изменены моменты затяжки, добавлена рабочая длина, добавлены SC7, SC8, добавлен штамп на русском языке	25.10.2022
Ред. 6	Изменен штамп, изменены размеры на фланце	28.10.2022
Ред. 7	Изменена конструкция фланца	10.11.2022
Ред. 8	Добавлено описание вала	23.01.2023
Ред. 9	Пересчитана габариты насоса	13.02.2023
Ред. 10	Изменена погрешность на расстоянии между крепежными болтами	21.03.2023

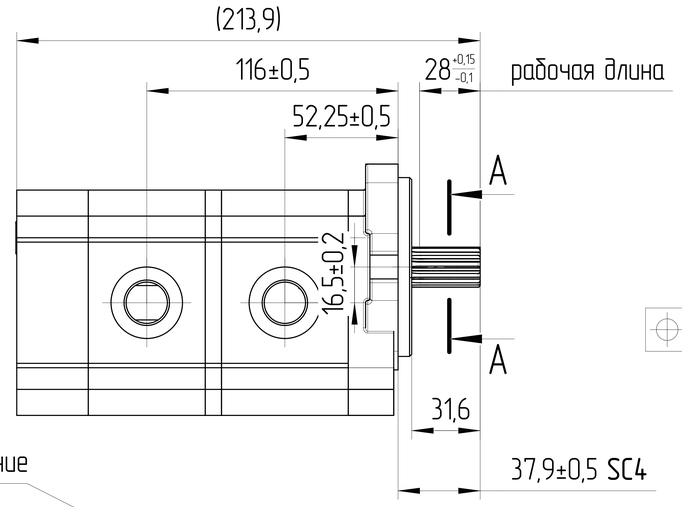

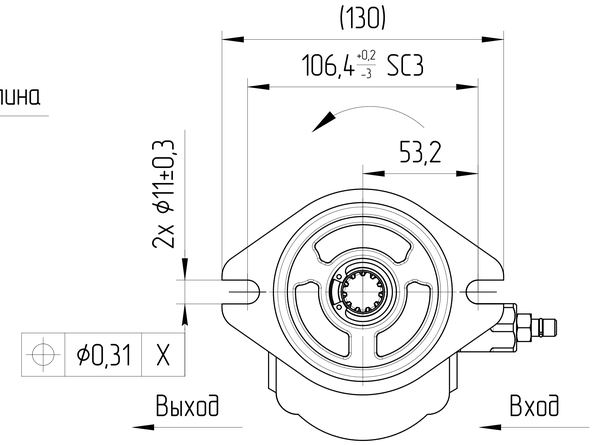

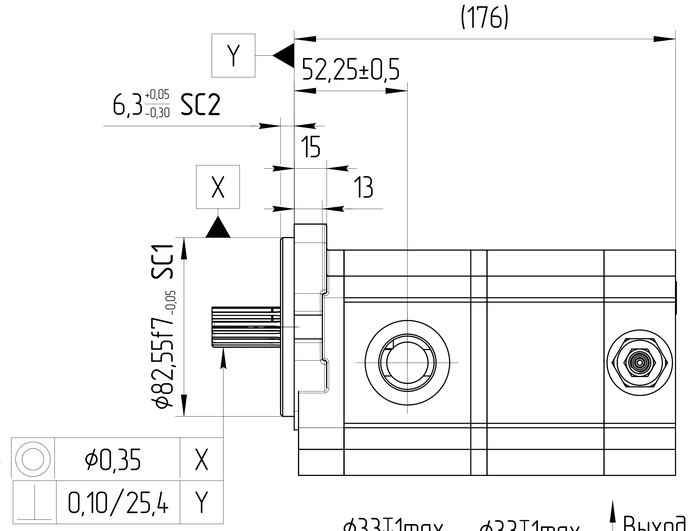

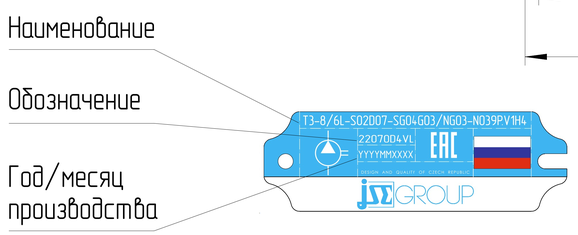

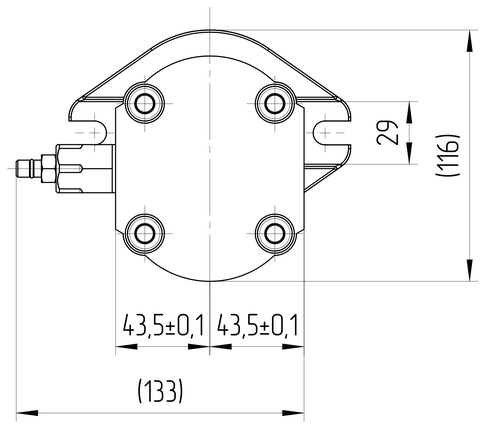

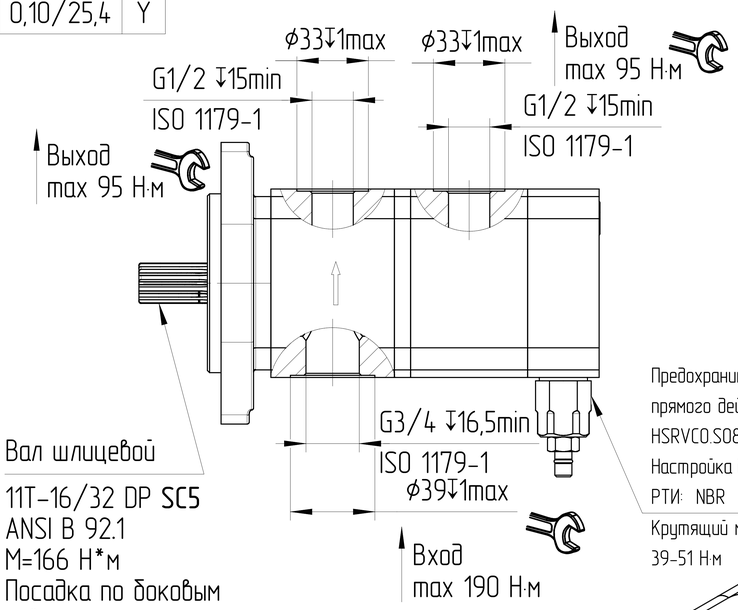

НАСТРОЙКА ПРЕДОХРАНИТЕЛЬНОГО КЛАПАНА
150 БАР

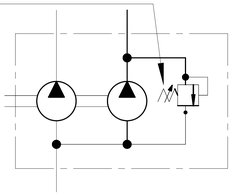

Вал шлицевой
11T-16/32 DP SC5
ANSI B 92.1
M=166 Н*м
Посадка по боковым поверхностям
Угол зацепления 30°
Делительный диаметр ϕ17,4625
Наружный диаметр ϕ19,7104
Внутренний диаметр ϕ16,0274

Предохранительный клапан прямого действия картриджного типа
HSRVC0.S08
Настройка давления: 150 бар
РТИ: NBR
Крутящий момент
39-51 Н·м

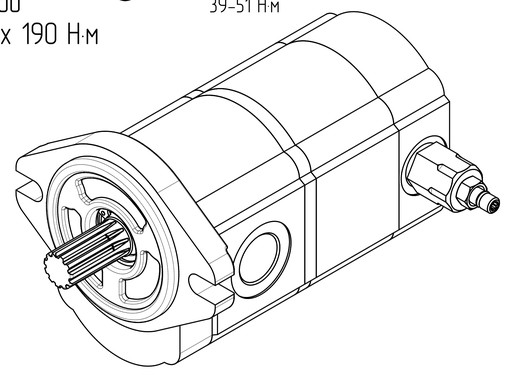

ХАРАКТЕРИСТИКИ СИСТЕМЫ

РАБОТА НА МАКСИМАЛЬНЫХ ПАРАМЕТРАХ (ОБОРОТОВ, ДАВЛЕНИЯ, ТЕМПЕРАТУРЫ) ДОЛЖНА БЫТЬ СОГЛАСОВАНА С ИНЖЕНЕРАМИ ГИДРОДРАЙВ

МАТЕРИАЛ САЛЬНИКОВ	NBR (Б.Н.КАУЧУК)	
САЛЬНИК ВАЛА ДАВЛЕНИЯ [bar]	МИН	-0,3
	МАКС	+1,3
ЦВЕТ	ЧЕРНЫЙ	RAL 9005
ТЕМПЕРАТУРА ОКРУЖАЮЩЕЙ СРЕДЫ [°C]	МИН (ХОЛОДНЫЙ СТАРТ)	-40
	МАКС	+85
ТЕМПЕРАТУРА РАБОЧЕЙ СРЕДЫ [°C]	МИН	-25
	МАКС	+100
ОБЪЁМНЫЙ КПД	НЕ МЕНЕЕ	0,94 SC7
ПОЛНЫЙ КПД	НЕ МЕНЕЕ	0,82 SC8
НОМИНАЛЬНАЯ ТОНКОСТЬ ФИЛЬТРАЦИИ [мкм]		25
МОМЕНТ ВРАЩЕНИЯ ВЕДУЩЕГО ВАЛА [Н*м]	НЕ БОЛЕЕ	166
РАДИАЛЬНОЕ ПЕРЕМЕЩЕНИЕ ВЕДУЩЕГО ВАЛА ПРИ РАБОТЕ С ПРИВОДОМ [мм]	НЕ БОЛЕЕ	0,3

0. НАИМЕНОВАНИЕ ДЛЯ ЗАКАЗА: НАСОС ШЕСТЕРЕННЫЙ T3-8/6L-S02D07-SG04G03/NG03-N039P.V1H4 (22070D4VL)
1. НА ЧЕРТЕЖЕ ИЗОБРАЖЕН НАСОС ЛЕВОГО ВРАЩЕНИЯ. ДЛЯ НАСОСА ПРАВОГО ВРАЩЕНИЯ ПОРТЫ ВХОДА И ВЫХОДА МЕНЯЮТСЯ МЕСТАМИ. ПРЕДОХРАНИТЕЛЬНЫЙ КЛАПАН РАСПОЛАГАЕТСЯ С ПРОТИВОПОЛОЖНОЙ СТОРОНЫ НАСОСА
2. НАПРАВЛЕНИЕ ВРАЩЕНИЯ ОПРЕДЕЛЯЕТСЯ ПРИ ВЗГЛЯДЕ НА НАСОС СО СТОРОНЫ ВАЛА: НАСОС МОЖЕТ ИСПОЛЬЗОВАТЬСЯ ТОЛЬКО ПРИ ДАННОМ НАПРАВЛЕНИИ ВРАЩЕНИЯ.
3. ДИАПАЗОН РАБОЧИХ ТЕМПЕРАТУР: МИН. -25 С; НЕПРЕРЫВНЫЙ 0÷80 С; МАКС. 100 С.
4. ДИАПАЗОН ТЕМПЕРАТУР ОКРУЖАЮЩЕЙ СРЕДЫ -40÷85 С.
5. СЕКЦИИ НЕ ИЗОЛИРОВАНЫ. МЕЖДУ СЕКЦИЯМИ ВОЗМОЖНЫ ПЕРЕТЕЧКИ.
6. ЦВЕТ ПОКРАСКИ: ЧЕРНЫЙ RAL 9005.
7. НЕОКРАШЕННЫЕ ПОВЕРХНОСТИ ПОКРЫВАЮТСЯ АНТИКОРРОЗИЙНЫМ ПРЕДОХРАНЯЮЩИМ СПРЕЕМ. ПЛАСТИКОВЫЕ ЗАГЛУШКИ УСТАНАВЛИВАЮТСЯ В ГИДРАВЛИЧЕСКИЕ ПОРТЫ, КОНЕЦ ВАЛА ЗАЩИЩЕН ПЛАСТИКОВОЙ ЗАГЛУШКОЙ, ПРЕДОХРАНЯЮЩИЙ ВАЛ ОТ МЕХАНИЧЕСКИХ ПОВРЕЖДЕНИЙ. ЗАГЛУШКИ ДЕМОНТИРУЮТСЯ ВРУЧНУЮ.
8. МОМЕНТ ЗАТЯЖКИ ШТУЦЕРОВ В РЕЗЬБОВЫЕ ПОРТЫ G1/2 - max 95 Н*м;G3/4 - max 190 Н*м.
9. SC - ВАЖНАЯ ХАРАКТЕРИСТИКА ИЗДЕЛИЯ.

A-A
2:1

ϕ18,63 −0,12 SC6

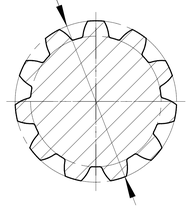

8,1	6	280	150	500÷3000	3650	ПРОТИВ ЧАСОВОЙ СТРЕЛКИ	T3-8/6L-S02D07-SG04G03/NG03-N039P.V1H4	22070D4VL
8,1	6	280	150	500÷3000	3650	ПО ЧАСОВОЙ СТРЕЛКЕ	T3-8/6R-S02D07-SG04G03/NG03-N039P.V1H4	22070D4VR
1 СЕКЦИЯ	2 СЕКЦИЯ	1 СЕКЦИЯ	2 СЕКЦИЯ					
РАБОЧИЙ ОБЪЁМ [см³]		МАКС. ПРОДОЛЖ. ДАВЛЕНИЕ [бар]		СКОРОСТЬ ВРАЩЕНИЯ [об/мин]	МАКС. ПИКОВАЯ. СКОРОСТЬ ВРАЩЕНИЯ ПРИ 180 бар [об/мин]	НАПРАВЛЕНИЕ ВРАЩЕНИЯ [-]	ЧЕРТЕЖ НОМЕР	КОД ЗАКАЗА

ISO-E	Изм.	Лист	Подпись / Дата
Лист номер: 001	Код заказа: СМ. ТАБЛИЦУ		
Общий параметр шероховатости поверхности: Ra [µm]	Разраб.	Дата	Производство: JSE GROUP DESIGN AND QUALITY OF CZECH REPUBLIC
Максимальное округление немаркированных краев и переходов: R0.5 (0.5x45)	Утвердил: Marie Horák	Дата: 22.09.2022	ГАБАРИТНЫЙ ЧЕРТЕЖ
Общие допуски согласно ISO 2768 Класс точности c	Материал: AW-6082-T6 (АД-35)		Вид продукта: НАСОС ШЕСТЕРЕННЫЙ
Погрешности для размеров, не указанные в чертеже, в соотв. с ISO 2768c: >0,5 ÷ ≤3 ±0,2; >3 ÷ ≤6 ±0,3; >6 ÷ ≤30 ±0,5; >30 ÷ ≤120 ±0,8; >120 ÷ ≤400 ±1,2; >400 ÷ ≤1000 ±2,0; >1000 ÷ ≤2000 ±3,0; >2000 ÷ ≤4000 ±4,0	Масса [кг]: 4,8	Масштаб: 1:2	
CAD - dft			

Этот чертеж является интеллектуальной собственностью JSE Group. Без разрешения официального представителя его нельзя копировать, воспроизводить или предоставлять третьим лицам. Все права защищены.

A2