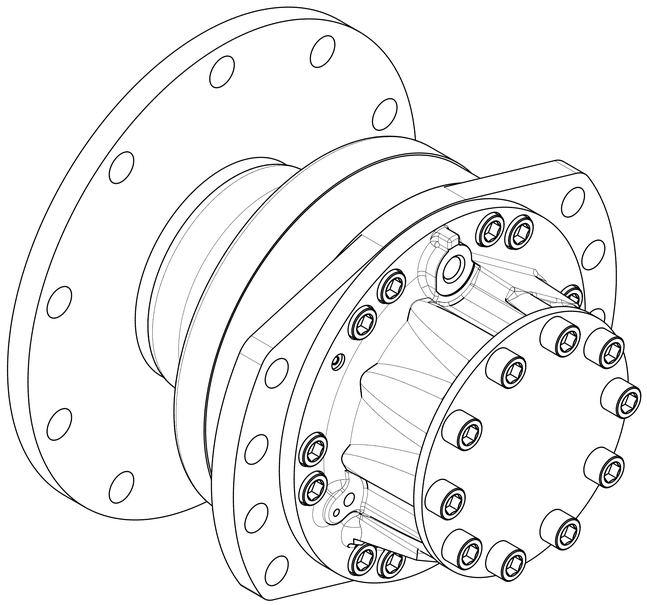

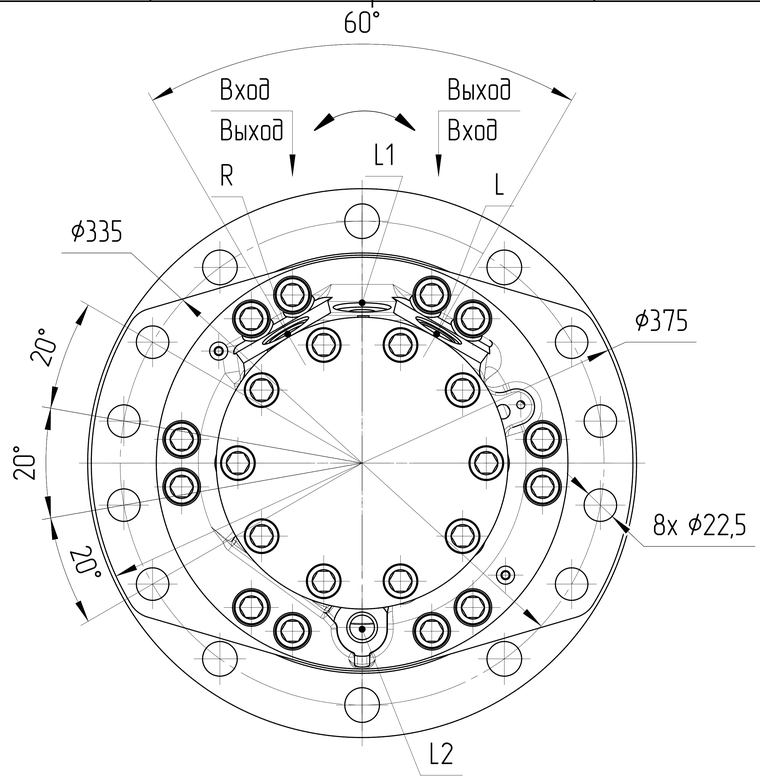

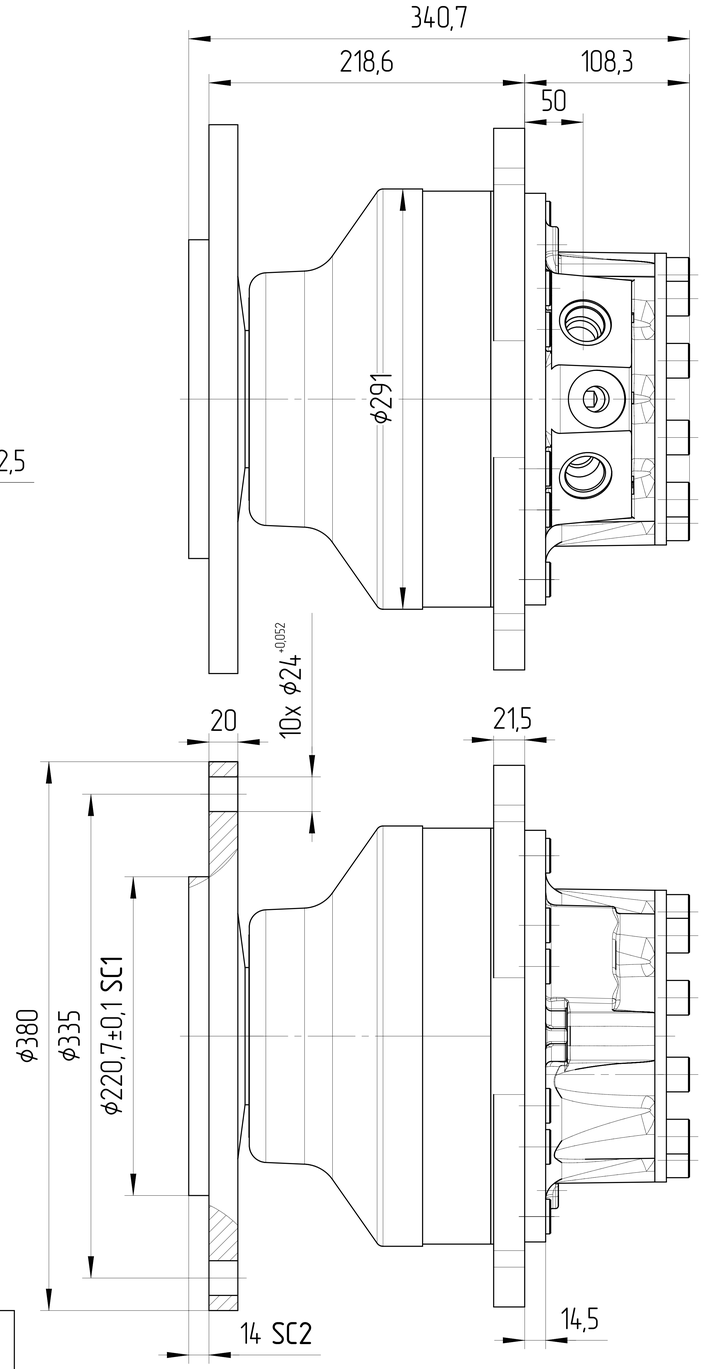

Наименование
Обозначение
Год/месяц производства

ХАРАКТЕРИСТИКИ СИСТЕМЫ

РАБОТА НА МАКСИМАЛЬНЫХ ПАРАМЕТРАХ (ОБОРОТОВ, ДАВЛЕНИЯ, ТЕМПЕРАТУРЫ) ДОЛЖНА БЫТЬ СОГЛАСОВАНА С ИНЖЕНЕРАМИ ГИДРОДРАЙВ

МАТЕРИАЛ САЛЬНИКОВ	NBR (Б.Н.КАУЧУК)	
САЛЬНИК ВАЛА ДАВЛЕНИЯ [bar]	МИН	-0,3
	МАКС	+1,3
ЦВЕТ	ЧЕРНЫЙ	RAL 9005
ТЕМПЕРАТУРА ОКРУЖАЮЩЕЙ СРЕДЫ [°C]	МИН (ХОЛОДНЫЙ СТАРТ)	-40
	МАКС	+55
ТЕМПЕРАТУРА РАБОЧЕЙ СРЕДЫ [°C]	МИН	-20
	МАКС	+100
ОБЪЁМНЫЙ КПД	НЕ МЕНЕЕ	0,92
ПОЛНЫЙ КПД	НЕ МЕНЕЕ	0,80
ТОНКОСТЬ ФИЛЬТРАЦИИ [мкм]	НОМ.	25
РАДИАЛЬНОЕ ПЕРЕМЕЩЕНИЕ ВЕДУЩЕГО ВАЛА ПРИ РАБОТЕ С ПРИВОДОМ [мм]	НЕ БОЛЕЕ	0,3
МАКСИМАЛЬНАЯ АКСИАЛЬНАЯ НАГРУЗКА	Н	-
МАКСИМАЛЬНАЯ РАДИАЛЬНАЯ НАГРУЗКА	Н	-

Порт		Размеры	Стандарт
R	Рабочее присоединение SC3	1 1/16-12 UNF	ISO 11926
L	Рабочее присоединение SC4	1 1/16-12 UNF	ISO 11926
L1	Дренаж	M22x1,5	ISO 6149
L2	Дренаж	M22x1,5	ISO 6149

0. НАИМЕНОВАНИЕ ДЛЯ ЗАКАЗА: РАДИАЛЬНО-ПОРШНЕВОЙ МОТОР JMSE11-3-12A-R11-1K10 (JRM00801180325)
1. НЕОКРАШЕННЫЕ ПОВЕРХНОСТИ ПОКРЫВАЮТСЯ АНТИКОРРОЗИЙНЫМ ПРЕДОХРАНЯЮЩИМ СПРЕЕМ.
НА ПОРТЫ СТАВЯТСЯ ЗАГЛУШКИ, ДЕМОНТИРУЕМЫЕ ВРУЧНУЮ.
2. ПРИ ПОДАЧЕ ГИДРАВЛИЧЕСКОЙ ЖИДКОСТИ НА ВХОД МОТОРА В ПОРТ "R",
ВАЛ МОТОРА ВРАЩАЕТСЯ ПО ЧАСОВОЙ СТРЕЛКЕ (ПРИ ВЗГЛЯДЕ СО СТОРОНЫ ВАЛА).
ПРИ ПОДАЧЕ НА ПОРТ "L", ВАЛ МОТОРА ВРАЩАЕТСЯ ПРОТИВ ЧАСОВОЙ СТРЕЛКИ.

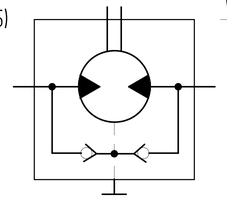

РАБОЧИЙ ОБЪЁМ [см³]	МАКС. НОМ./ ПИКОВОЕ ДАВЛЕНИЕ [бар]	МАКС. НОМ./ ПИКОВЫЙ КРУТЯЩИЙ МОМЕНТ [Н*м]	НОМ. СКОРОСТЬ ВРАЩЕНИЯ ПРИ 420 бар [об/мин]	МИН.-МАКС. СКОРОСТЬ ВРАЩЕНИЯ [об/мин]	МАКСИМАЛЬНЫЙ ПОТОК [л/мин]	МАКСИМАЛЬНАЯ МОЩНОСТЬ [кВт]	НАПРАВЛЕНИЕ ВРАЩЕНИЯ [-]	ЧЕРТЕЖ НОМЕР	КОД ЗАКАЗА
1789	420/450	11946	90	0-120	120	50	РЕВЕРСИВНЫЙ	JMSE11-3-12A-R11-1K10	JRM00801180325

ISO-E

Общий параметр шероховатости поверхности: Ra [μm]	Разраб.	Дата	
Максимальное округление немаркированных краёв и переходов: R0.5 (0.5x45)	Утвердил Marie Horák	Дата 16.04.2025	
Общие допуски согласно ISO 2768 Класс точности: c	Материал B40		
Погрешности для размеров, не указанные в чертеже, в соотв. с ISO 2768c: >0,5 ÷ ≤3: ±0,2; >3 ÷ ≤6: ±0,3; >6 ÷ ≤30: ±0,5; >30 ÷ ≤120: ±0,8; >120 ÷ ≤400: ±1,2; >400 ÷ ≤1000: ±2,0; >1000 ÷ ≤2000: ±3,0; >2000 ÷ ≤4000: ±4,0	Масса [кг]	Масштаб 1:3	
	CAD - dft		

Изм. | Кол. уч. | Лист | № докум. | Подпись | Дата

Лист номер: 001

Код заказа: СМ. ТАБЛИЦУ

Производство: JSE GROUP DESIGN AND QUALITY OF CZECH REPUBLIC

ГАБАРИТНЫЙ ЧЕРТЕЖ

Вид продукта: РАДИАЛЬНО ПОРШНЕВОЙ МОТОР JMSE11-3-12A-R11-1K10

Этот чертеж является интеллектуальной собственностью JSE Group. Без разрешения официального представителя его нельзя копировать, воспроизводить или предоставлять третьим лицам. Все права защищены

A2