Порты
P, A1, A2, A3, A4, B1, B2, B3, B4

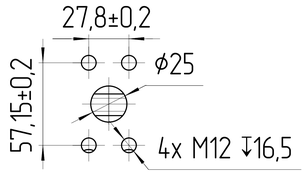

Порты	Размер	Стандарт
P	1 in M12 ↧16,5	J518 DIN 13
T	1 1/4 in M10 ↧19	J518 DIN 13
A1, A2, A3, A4	1 in M12 ↧16,5	J518 DIN 13
B1, B2, B3, B4	1 in M12 ↧16,5	J518 DIN 13
LS	1/4 in	ISO 1179/1
TX	1/4 in	ISO 1179/1

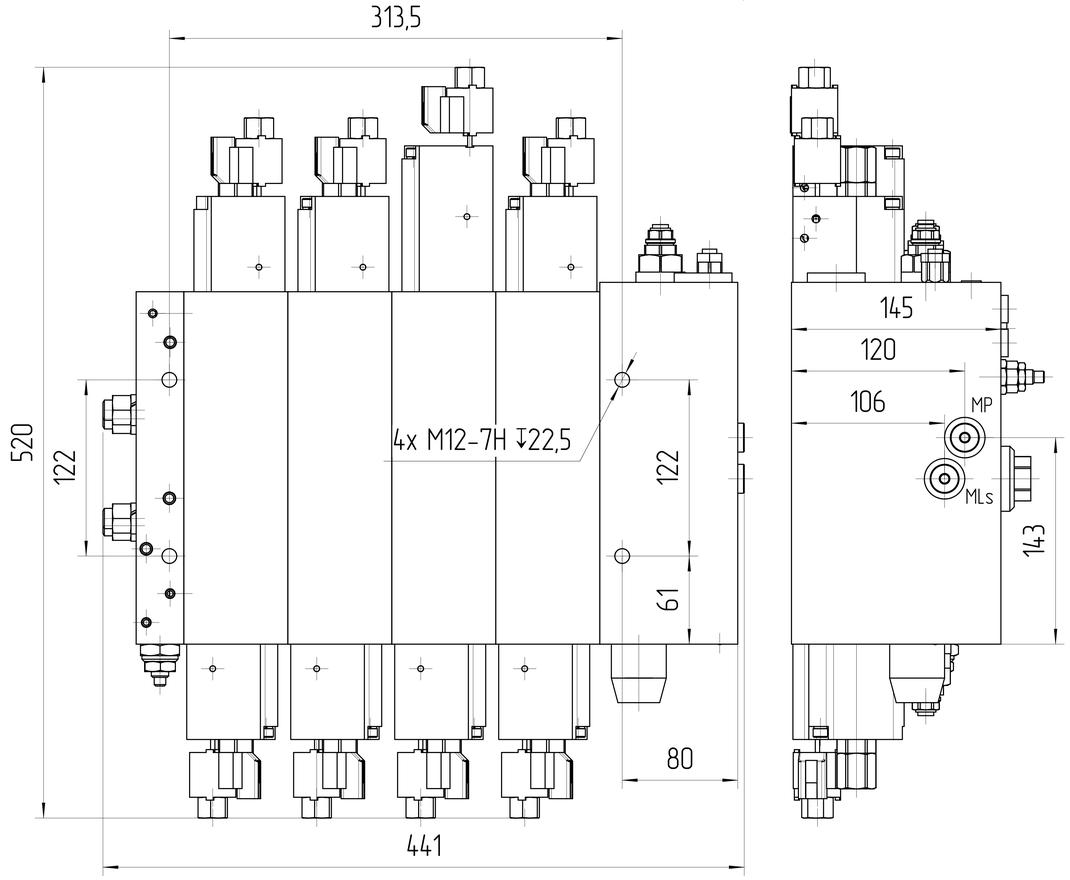

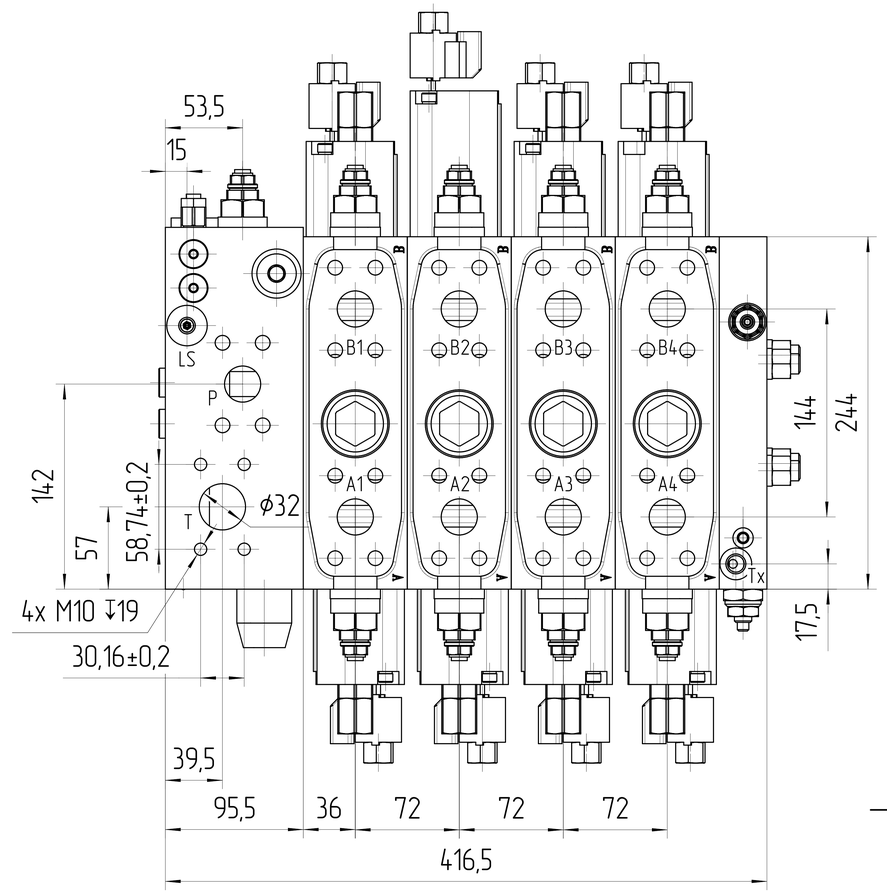

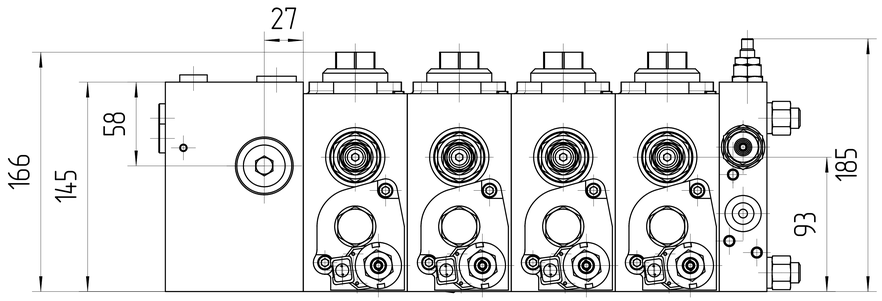

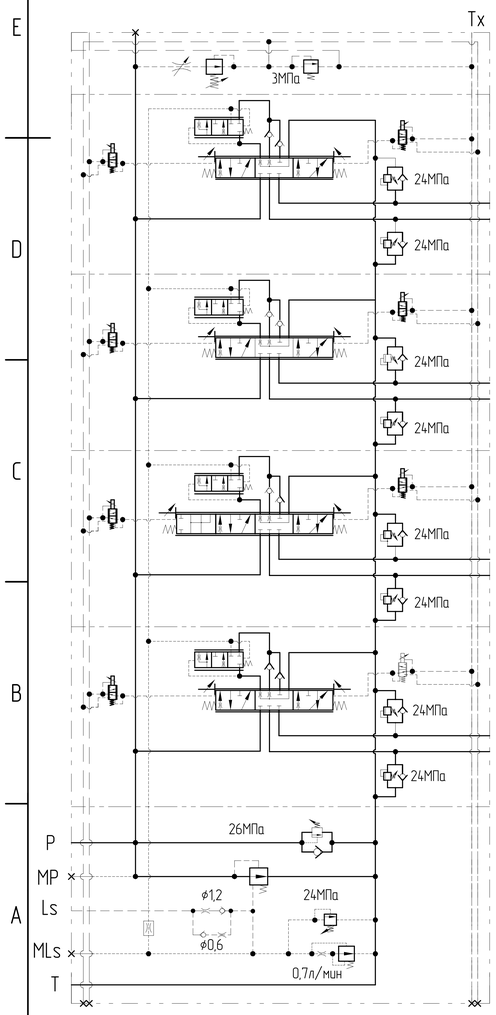

0. НАИМЕНОВАНИЕ ДЛЯ ЗАКАЗА: ГИДРОРАСПРЕДЕЛИТЕЛЬ JMV-GLV25-04A (JHV0030119032025)
1. ДИАПАЗОН РАБОЧИХ ТЕМПЕРАТУР: мин. -20 °C; ном. 0÷80 °C; макс. 100 °C.
2. ДИАПАЗОН ТЕМПЕРАТУР ОКРУЖАЮЩЕЙ СРЕДЫ -40÷55°C.
3. ЦВЕТ ПОКРАСКИ: ЧЕРНЫЙ RAL 9005.
4. НЕОКРАШЕННЫЕ ПОВЕРХНОСТИ ПОКРЫВАЮТСЯ АНТИКОРРОЗИЙНЫМ СПРЕЕМ.
5. ТЕХНИЧЕСКИЕ ПАРАМЕТРЫ:
5.1 НОМИНАЛЬНЫЙ РАСХОД: 400 л/мин.
5.2 НОМИНАЛЬНОЕ ДАВЛЕНИЕ: 26 МПа.
5.3 ДАВЛЕНИЕ ПОДПОРА: ≤2 МПа.
5.4 НАПРЯЖЕНИЕ УПРАВЛЕНИЯ ПИЛОТНЫМ КЛАПАНОМ: DC 24В.
5.5 ДИАПАЗОН СИЛЫ ТОКА: 0÷0,6А.
5.6 ВНУТРЕНЕЕ ДАВЛЕНИЕ УПРАВЛЕНИЯ ПИЛОТОМ: 0,5÷1,6 МПа
5.7 РАСХОД ПИЛОТНОГО КЛАПАНА: 10 л/мин.
5.8 ДИАПАЗОН РАБОЧИХ ТЕМПЕРАТУР: мин. -20 °C; макс. 90 °C.
5.9 НОМИНАЛЬНАЯ ВЯЗКОСТЬ: 10÷100 сСт.
5.10 ТОЧНОСТЬ ФИЛЬТРАЦИИ РАБОЧЕГО МАСЛА ≤10 мкм

ISO-E	Индекс изм.	Лист номер	Дата	Подпись	Лист номер 001	Код заказа СМ. ТАБЛИЦУ	
Общий параметр шероховатости поверхности: Ra [μm]		Разраб.	Дата	Производство JSE GROUP DESIGN AND QUALITY OF CZECH REPUBLIC			
Максимальное округление немаркированных краев и переходов: R0.5 (0.5x45)		Утвердил Marie Horák	Дата 27.03.2025	ГАБАРИТНЫЙ ЧЕРТЕЖ			
Общие допуски согласно ISO 2768 Класс точности c		Материал		Вид продукта ГИДРОРАСПРЕДЕЛИТЕЛЬ JMV-GLV25-04A			
Погрешности для размеров, не указанные в чертеже, в соотв. с ISO 2768c: >0,5 ÷ ≤3 ±0,2; >3 ÷ ≤6 ±0,3; >6 ÷ ≤30 ±0,5; >30 ÷ ≤120 ±0,8; >120 ÷ ≤400 ±1,2; >400 ÷ ≤1000 ±2,0; >1000 ÷ ≤2000 ±3,0; >2000 ÷ ≤4000 ±4,0		Масса [kg]	Масштаб 1:4	Этот чертеж является интеллектуальной собственностью JSE Group. Без разрешения официального представителя его нельзя копировать, воспроизводить или предоставлять третьим лицам. Все права защищены.			A2
CAD – dft							

Ред. 1 27.03.2025