Ред 1		07.10.2025
Ред 2	Изменена гидросхема	29.10.2025

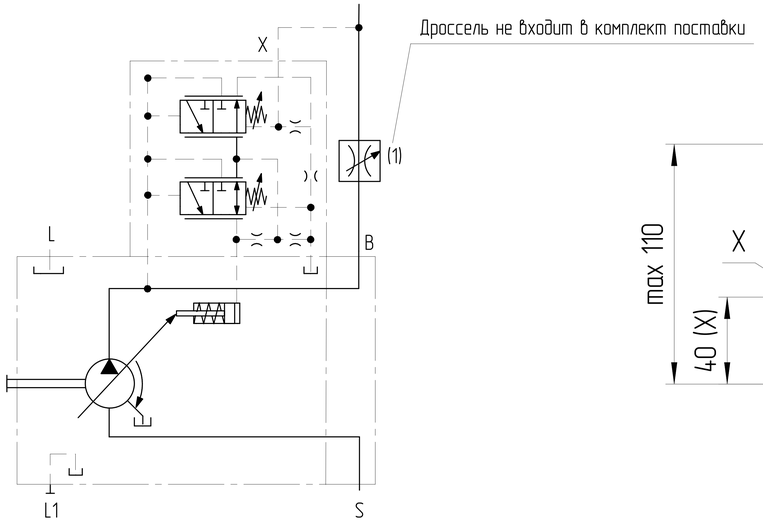

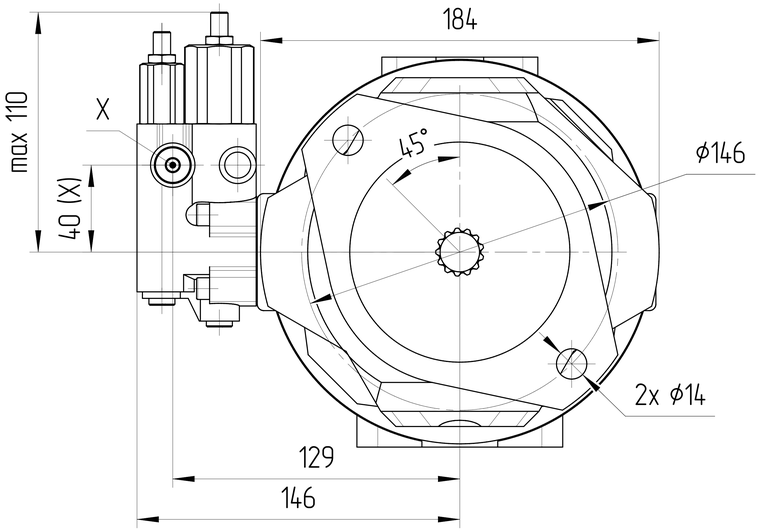

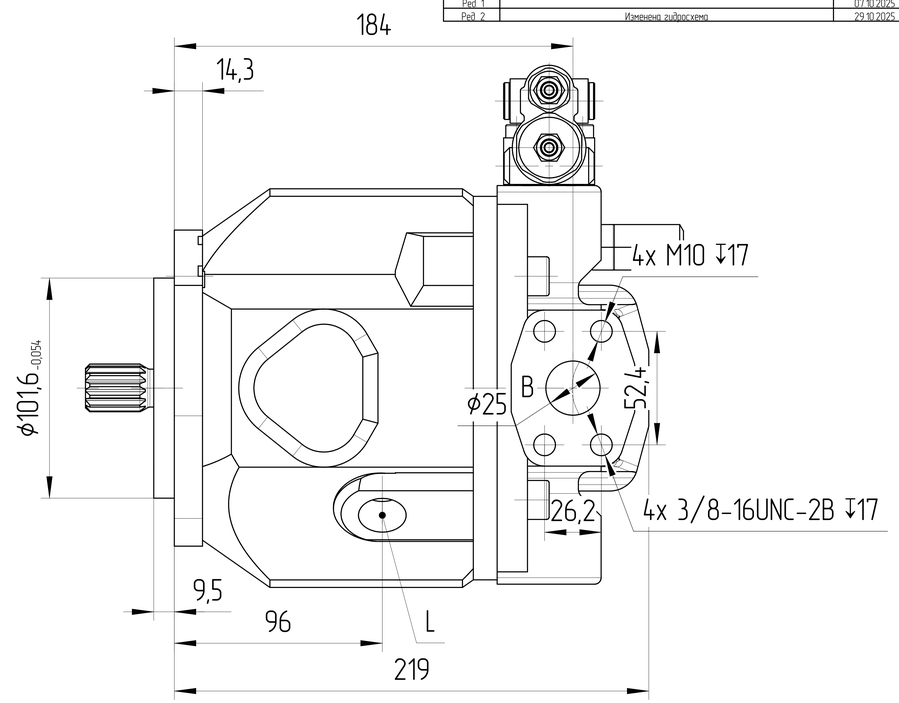

DFR – Регулятор давления-подачи
В дополнение к функции регулятора давления посредством регулируемого дросселя (напр., направляющего распределителя) можно регулировать скорость движения исполнительного элемента привода и поддерживать ее постоянной независимо от нагрузки.
Насос подает количество рабочей жидкости, фактически необходимое потребителю.
Для всех сочетаний регуляторов приоритет имеет снижение Vg.

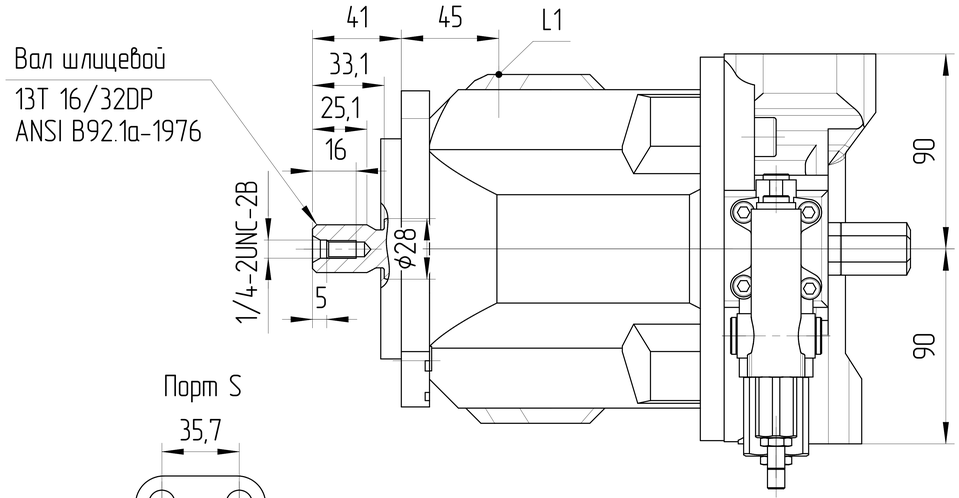

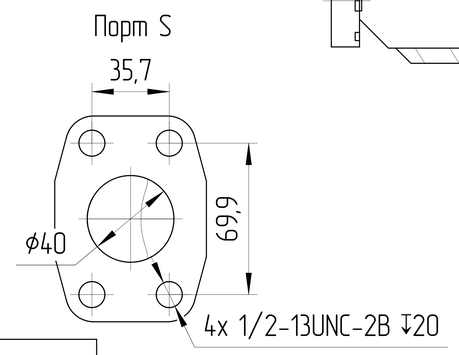

Обозначения			
Для правого направления вращения (по часовой стрелке)			
Маркировка	J10V045 DFR/31R-VUC 62N00		
Код заказа	J10.453020116R0725		
Для левого направления вращения (против часовой стрелки)			
Маркировка	J10V045 DFR/31L-VUC 62N00		
Код заказа	J10.453020116L0725		
Основные характеристики гидронасоса			
Конструкция насоса	Насос переменного объема с наклонным диском		
Рабочий объем	макс	см³	45
	мин	см³	0
Скорость вращения	при Vg max	об/мин	2600
	при Vg< Vg max	об/мин	3100
Давление	номинальное	бар	280
	макс	бар	350
Минимальное давление на всасывании		бар	0,6-2
Давление дренажа	нормальное	бар	max 1 10°C ± 5°C
			max 0,8 50°C
	пиковое	бар	max 4 10°C ± 5°C
			max 2 50°C
Контроллер	DR		-
	FR		-
Температура окружающей среды			-40°C÷55°C
Условия эксплуатации			
Гидравлическая жидкость	Класс масла		DIN 51524-2-HLP (DIN 51524-3-HVLP)
	Диапазон рабочих температур		-20°C÷80°C
	Нормальная температура		10°C÷50°C
	Уровень загрязнения		max ISO4406 18/15
	Фильтрация		10μ
Покраска			RAL 9005, Black
Вес сухой		Kg	21

0. НАИМЕНОВАНИЕ ДЛЯ ЗАКАЗА: АКСИАЛЬНО-ПОРШНЕВОЙ НАСОС J10V045 DFR/31L-VUC 62N00 (J10.453020116L0725)
1. НА ЧЕРТЕЖЕ ИЗОБРАЖЕН НАСОС ЛЕВОГО ВРАЩЕНИЯ. ДЛЯ НАСОСА ПРАВОГО ВРАЩЕНИЯ ПОРТЫ ВХОДА И ВЫХОДА МЕНЯЮТСЯ МЕСТАМИ.
2. НАПРАВЛЕНИЕ ВРАЩЕНИЯ ОПРЕДЕЛЯЕТСЯ ПРИ ВЗГЛЯДЕ НА НАСОС СО СТОРОНЫ ВАЛА: НАСОС МОЖЕТ ИСПОЛЬЗОВАТЬСЯ ТОЛЬКО ПРИ ДАННОМ НАПРАВЛЕНИИ ВРАЩЕНИЯ.
3. НЕОКРАШЕННЫЕ ПОВЕРХНОСТИ ПОКРЫВАЮТСЯ АНТИКОРРОЗИЙНЫМ СПРЕЕМ. НА ВСЕ ПОРТЫ СТАВЯТСЯ ЗАГЛУШКИ. НАСТРОЙКИ РЕГУЛЯТОРОВ ЗАЩИЩЕНЫ ПЛАСТИКОВЫМИ ПРЕДОХРАНЯНИТЕЛЯМИ. КОНЕЦ ВАЛА ЗАЩИЩЁН ЭКСТРУЗИОННОЙ СЕТКОЙ.
4. УСЛОВИЯ ЭКСПЛУАТАЦИИ
4.1. ПЕРЕД НАЧАЛОМ РАБОТЫ ДОЛЕЙТЕ ГИДРАВЛИЧЕСКОЕ МАСЛО В КОРПУС НАСОСА ЧЕРЕЗ СЛИВНОЕ ОТВЕРСТИЕ.
4.2. ПЕРЕД НАЧАЛОМ РАБОТЫ ПРОДУЙТЕ НАСОС ВОЗДУХОМ.
4.3 ВСЕ ПОРТЫ, СОСТОЯНИЕ КОТОРЫХ УКАЗАНО КАК "0", НЕОБХОДИМО ПОДКЛЮЧИТЬ К РУКАВАМ СООТВЕТСТВУЮЩЕГО ДАВЛЕНИЯ.

	Порт	Стандарт	Размеры	Пиковое давление [бар]	Состояние
B	Рабочее присоединение Резьбовое присоединение	ISO 6162-1 ISO 11926	1 in 3/8-16UNC-2B ↧17	350	0
S	Всасывающая линия Резьбовое присоединение	ISO 6162-1 ISO 11926	1 1/2 in 1/2-13UNC-2B ↧20	10	0
L	Присоединение дренажного трубопровода	ISO 11926	7/8-14 UNF-2B ↧17	2	0
L1	Присоединение дренажного трубопровода	ISO 11926	7/8-14 UNF-2B ↧17	2	X
X	Присоединение управляющего давления	ISO 11926	7/16-20 UNF-2B ↧11,5	350	0

ISO-E

Общий параметр шероховатости поверхности: Ra [μm]	Разраб	Дата	
Максимальное округление немаркированных краев и переходов: R0.5 (0.5x45)	Утвердил: Marie Horák	Дата: 07.10.2025	
Общие допуски согласно ISO 2768 Класс точности: c	Материал		
Погрешности для размеров, не указанные в чертеже, в соотв. с ISO 2768c	Масса [kg]	Масштаб: 1:2	
CAD - dft.			

Лист номер: 001
Код заказа: СМ. ТАБЛИЦУ

Производство: JSE GROUP DESIGN AND QUALITY OF CZECH REPUBLIC

ГАБАРИТНЫЙ ЧЕРТЕЖ

Вид продукта
АКСИАЛЬНО-ПОРШНЕВОЙ НАСОС
J10V045 DFR/31L(R)-VUC 62N00

Этот чертеж является интеллектуальной собственностью JSE Group. Без разрешения официального представителя его нельзя копировать, воспроизводить или предоставлять третьим лицам. Все права защищены

A2