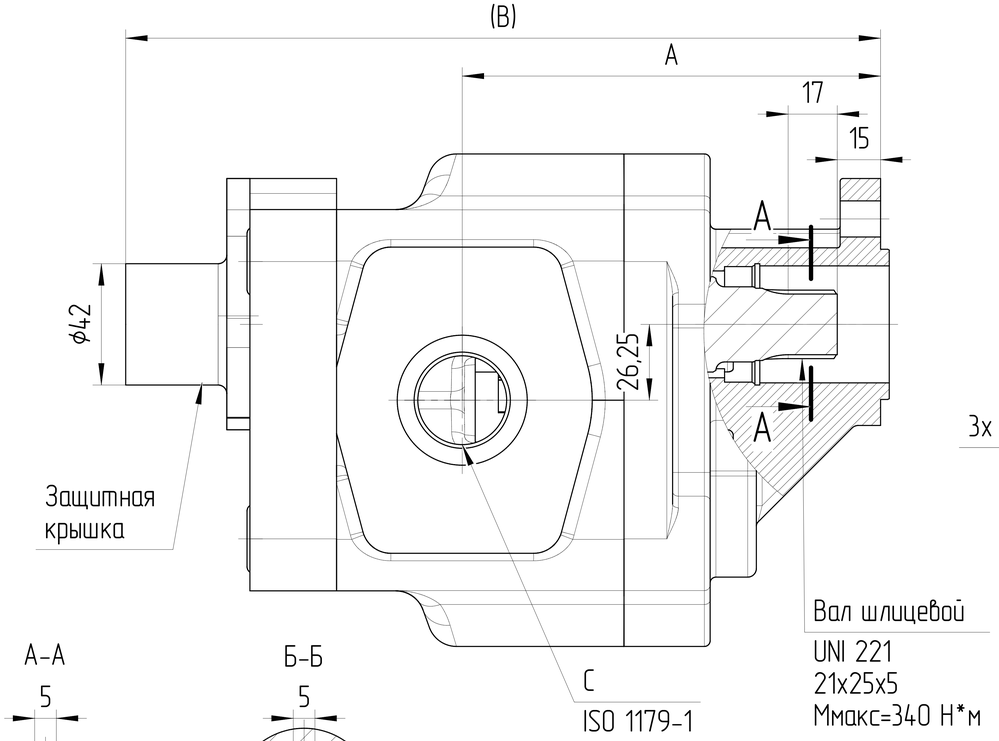

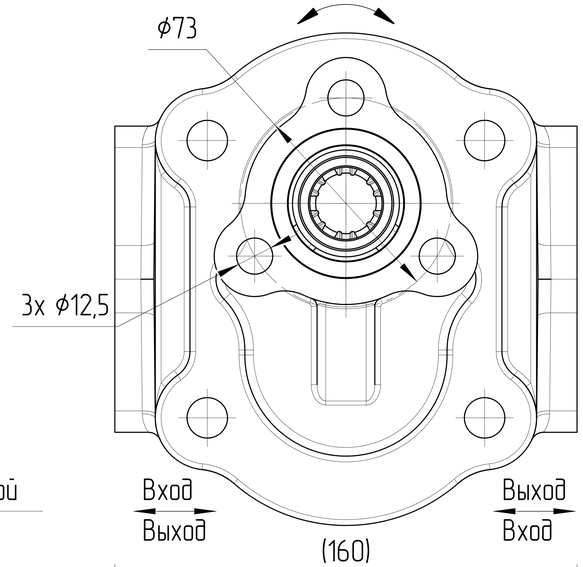

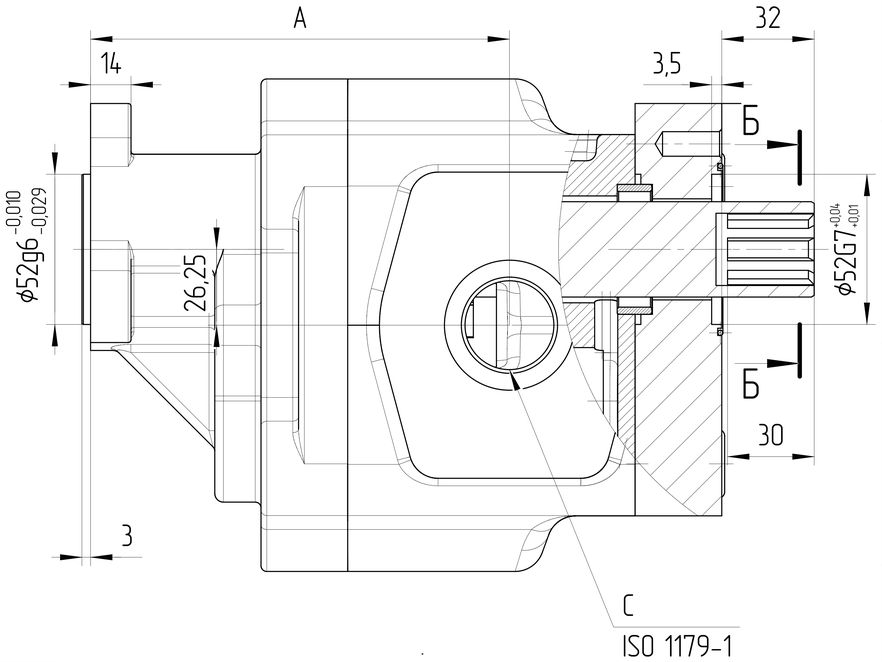

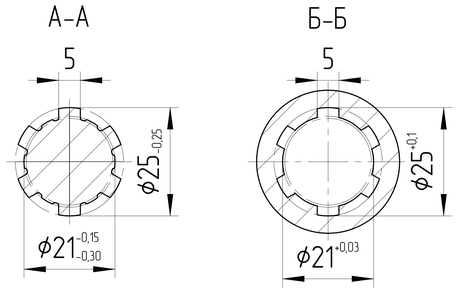

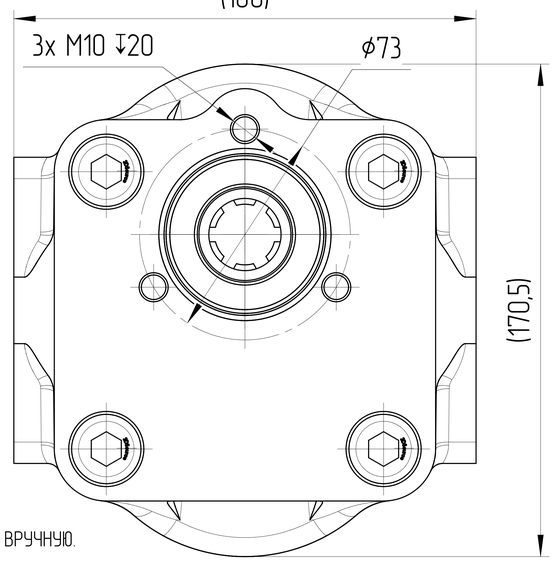

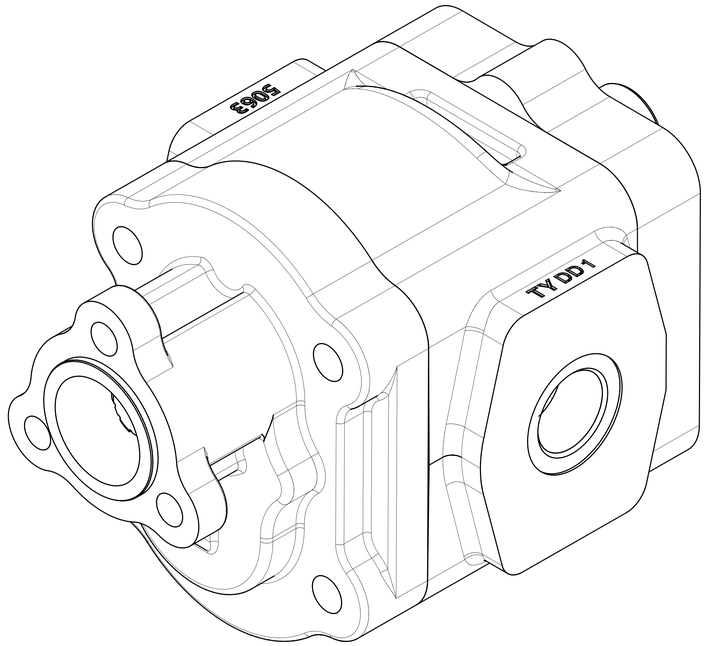

ХАРАКТЕРИСТИКИ СИСТЕМЫ

РАБОТА НА МАКСИМАЛЬНЫХ ПАРАМЕТРАХ (ОБОРОТОВ, ДАВЛЕНИЯ, ТЕМПЕРАТУРЫ) ДОЛЖНА БЫТЬ СОГЛАСОВАНА С ИНЖЕНЕРАМИ ГИДРОДРАЙВ

МАТЕРИАЛ САЛЬНИКОВ	NBR (Б.Н.КАУЧУК)	
САЛЬНИК ВАЛА ДАВЛЕНИЯ [bar]	МИН	-0,3
	МАКС	+1,3
ОБЪЁМНЫЙ КПД	НЕ МЕНЕЕ	0,92
ПОЛНЫЙ КПД	НЕ МЕНЕЕ	0,80
МОМЕНТ ВРАЩЕНИЯ ВЕДУЩЕГО ВАЛА [Н*м]	НЕ БОЛЕЕ	340

0. НАИМЕНОВАНИЕ ДЛЯ ЗАКАЗА В СООТВЕТСТВИИ С МАРКИРОВКОЙ ТАБЛИЦЫ:
1. НА ЧЕРТЕЖЕ ИЗОБРАЖЕН РЕВЕРСИВНЫЙ НАСОС.
2. ДИАПАЗОН РАБОЧИХ ТЕМПЕРАТУР: МИН. -20 С; НЕПРЕРЫВНЫЙ 0÷80 С; МАКС. 100 С.
3. ДИАПАЗОН ТЕМПЕРАТУР ОКРУЖАЮЩЕЙ СРЕДЫ -40÷55 С.
4. ЦВЕТ ПОКРАСКИ: ЧЕРНЫЙ RAL 9005.
5. НЕОКРАШЕННЫЕ ПОВЕРХНОСТИ ПОКРЫВАЮТСЯ АНТИКОРРОЗИЙНЫМ СПРЕЕМ. НА ПОРТЫ СТАВЯТСЯ ЗАГЛУШКИ. КОНЕЦ ВАЛА ЗАЩИЩЕН ПЛАСТИКОВЫМ ЧЕХЛОМ, ПРЕДОХРАНЯЮЩИМ ОТ МЕХАНИЧЕСКИХ ПОВРЕЖДЕНИЙ. ЗАГЛУШКИ И ЧЕХОЛ СНИМАЮТСЯ ВРУЧНУЮ.
6. ИСПЫТАНИЯ ВЫХОДНОГО КОНТРОЛЯ ПРОИЗВОДЯТСЯ ПРИ ДАВЛЕНИИ 200 БАР И СКОРОСТИ ВРАЩЕНИЯ 1500 ОБ/МИН.

Маркировка	Артикул	Рабочий объем [см³]	Макс. продолж. давление [бар]	Мин. /макс. скорость вращения [об/мин]	A [мм]	B [мм]	Порт C	Порт D
GHD1.S-15B-U01D17-SG03G03-NU01D17P.V1H4	2503C26B15	15	250	350 / 3000	132,5	237	G1/2 ↧20min	G1/2 ↧20min
GHD1.S-25B-U01D17-SG03G03-NU01D17P.V1H4	2503C26B25	25	250	350 / 3000	135	242	G1/2 ↧20min	G1/2 ↧20min
GHD1.S-35B-U01D17-SG04G04-NU01D17P.V1H4	2503C26B35	35	290	350 / 3000	137,5	247	G3/4 ↧20min	G3/4 ↧20min
GHD1.S-45B-U01D17-SG04G04-NU01D17P.V1H4	2503C26B45	45	290	350 / 3000	140	252	G3/4 ↧20min	G3/4 ↧20min
GHD1.S-55B-U01D17-SG04G04-NU01D17P.V1H4	2503C26B55	55	290	350 / 3000	143	258	G3/4 ↧20min	G3/4 ↧20min
GHD1.S-65B-U01D17-SG05G05-NU01D17P.V1H4	2503C26B65	65	315	350 / 3000	145	261,5	G1 ↧20min	G1 ↧20min
GHD1.S-75B-U01D17-SG05G05-NU01D17P.V1H4	2503C26B75	75	315	350 / 3000	147	265	G1 ↧20min	G1 ↧20min
GHD1.S-85B-U01D17-SG06G06-NU01D17P.V1H4	2503C26B85	85	315	350 / 3000	149	269	G1 1/4 ↧20min	G1 1/4 ↧20min
GHD1.S-95B-U01D17-SG06G06-NU01D17P.V1H4	2503C26B95	95	315	350 / 3000	151,5	274	G1 1/4 ↧20min	G1 1/4 ↧20min
GHD1.S-105B-U01D17-SG06G06-NU01D17P.V1H4	2503C26B105	105	315	350 / 3000	154	279	G1 1/4 ↧20min	G1 1/4 ↧20min
GHD1.S-115B-U01D17-SG06G06-NU01D17P.V1H4	2503C26B115	115	280	350 / 3000	156,5	284	G1 1/4 ↧20min	G1 1/4 ↧20min
GHD1.S-125B-U01D17-SG06G06-NU01D17P.V1H4	2503C26B125	125	250	350 / 3000	159	289	G1 1/4 ↧20min	G1 1/4 ↧20min

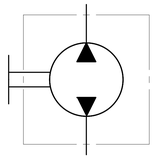

ISO-E	Индекс изм.	Лист номер	Дата	Подпись	Лист номер 001	Код заказа СМ. ТАБЛИЦУ
Общий параметр шероховатости поверхности: Ra [μm]	Разраб.		Дата	Производство JSE GROUP DESIGN AND QUALITY OF CZECH REPUBLIC		
Максимальное округление немаркированных краев и переходов: R0.5 (0.5x45)	Утвердил Marie Horák		Дата 13.05.2025	ГАБАРИТНЫЙ ЧЕРТЕЖ		
Общие допуски согласно ISO 2768 Класс точности: c	Материал B40			Вид продукта НАСОС ШЕСТЕРЕННЫЙ		
Погрешности для размеров, не указанные в чертеже, в соотв. с ISO 2768c: >0,5 – ≤3 ±0,2; >3 – ≤6 ±0,3; >6 – ≤30 ±0,5; >30 – ≤120 ±0,8; >120 – ≤400 ±1,2; >400 – ≤1000 ±2,0; >1000 – ≤2000 ±3,0; >2000 – ≤4000 ±4,0	Масса [kg]	Масштаб 1:1,5		Этот чертеж является интеллектуальной собственностью JSE Group. Без разрешения официального представителя его нельзя копировать, воспроизводить или предоставлять третьим лицам. Все права защищены.		A2
	CAD - dft.					