Ред. 1		24.07.2023
Ред. 2	Изменили описание, добавили М8 на вал, изменили расстояния	04.08.2023
Ред. 3	Добавлена шильда	07.08.2023

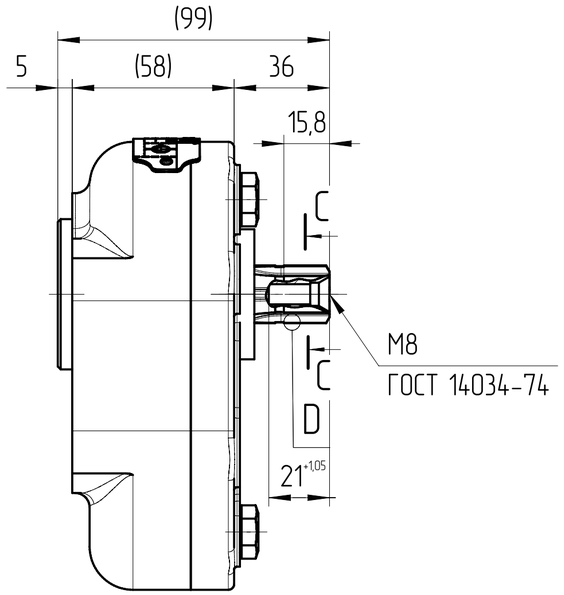

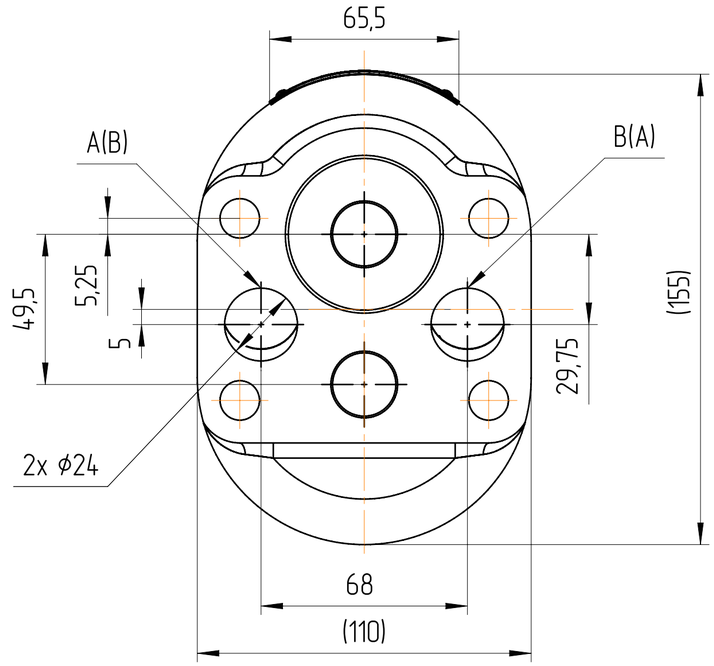

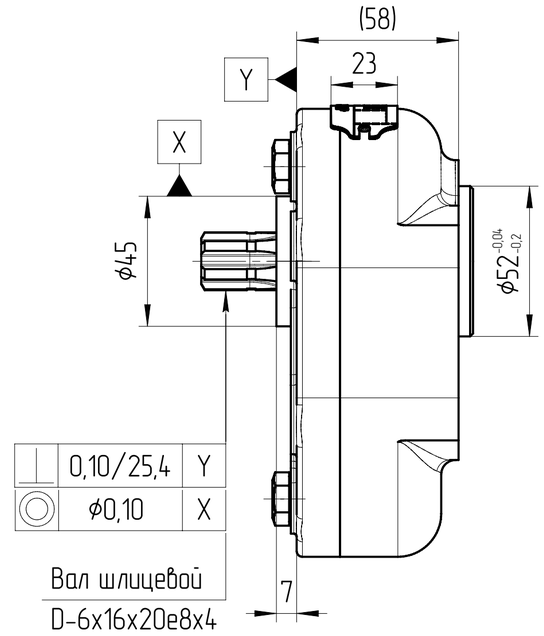

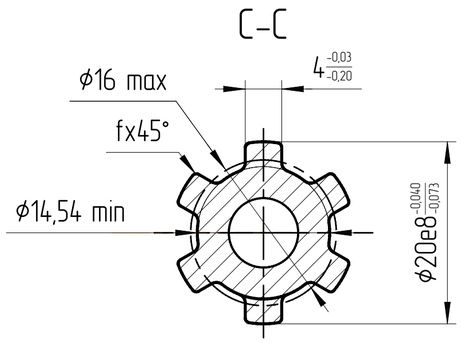

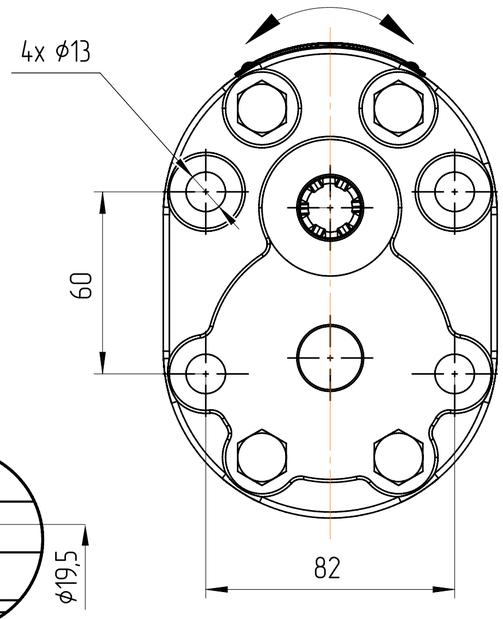

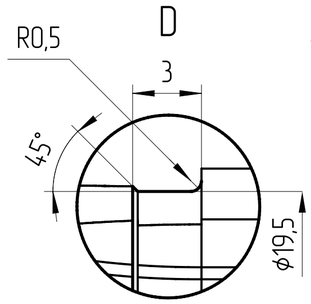

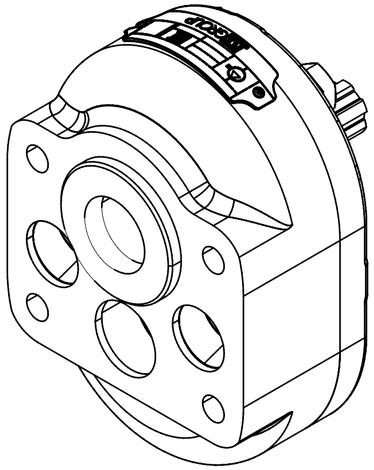

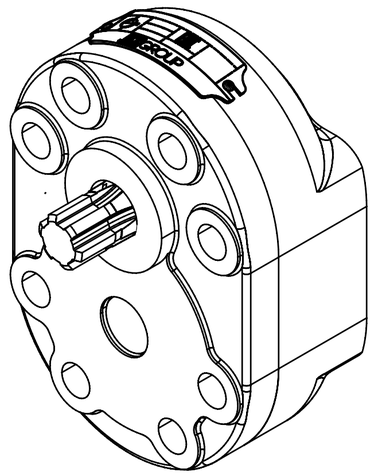

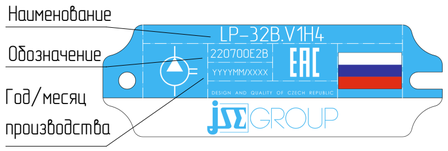

0. НАИМЕНОВАНИЕ ДЛЯ ЗАКАЗА: НАСОС ШЕСТЕРЕННЫЙ LP-32B.V1H4
КОД ЗАКАЗА: 220700E2B
1. НА ЧЕРТЕЖЕ ИЗОБРАЖЕН РЕВЕРСИВНЫЙ НАСОС.
2. ДИАПАЗОН РАБОЧИХ ТЕМПЕРАТУР: МИН. -20 °C; НЕПРЕРЫВНЫЙ 0-80 °C; МАКСИМАЛЬНЫЙ КРАТКОВРЕМЕННЫЙ 100 °C.
3. ДИАПАЗОН ТЕМПЕРАТУР ОКРУЖАЮЩЕЙ СРЕДЫ -40°C ДО +55°C.
4. НЕ ДОПУСКАЮТСЯ ОСЕВЫЕ И РАДИАЛЬНЫЕ НАГРУЗКИ НА ВАЛ НАСОСА.
5. ЦВЕТ ПОКРАСКИ: ЧЕРНЫЙ RAL 9005.
6. КОЭФФИЦИЕНТ ПОДАЧИ ≥ 0,85.

РАБОЧИЙ ОБЪЁМ [cm³]	МАКС. ПРОДОЛЖ. ДАВЛЕНИЕ [bar]	МАКС ДАВЛЕНИЕ [bar]	СКОРОСТЬ ВРАЩЕНИЯ [min⁻¹]	НАПРАВЛЕНИЕ ВРАЩЕНИЯ [-]	ЧЕРТЕЖ НОМЕР	КОД ЗАКАЗА
32	20	25	500-2500	РЕВЕРСИВНЫЙ	LP-32B.V1H4	220700E2B

ISO-E

Изменение	Лист номер	Подпись	Дата	Лист номер	Код заказа
				001	СМ. ТАБЛИЦУ

Общий параметр шероховатости поверхности Ra [μm]

Немаркированные края и переходы максимальное округление R0.2 (0.2x45)

Общие допуски согласно ISO 2768 Класс точности

Погрешности в р-рах в соотв ISO 2768m

>0,5 ÷ ≤3	>3 ÷ ≤6	>6 ÷ ≤30	>30 ÷ ≤120	>120 ÷ ≤400	>400 ÷ ≤1000	>1000 ÷ ≤2000	>2000 ÷ ≤4000
±0,1	±0,1	±0,2	±0,3	±0,5	±0,8	±1,2	±2,0

Разраб.	Дата	Название: JSΣ GROUP DESIGN AND QUALITY OF CZECH REPUBLIC
Утвердил: Marie Horák	Дата: 12.09.2022	
	Итого листов	Чертеж №: НАСОС ШЕСТЕРЕННЫЙ
Вес [kg]: 2.6	Масштаб	Вид продукта
		Размер листа A2: СМ. ТАБЛИЦУ