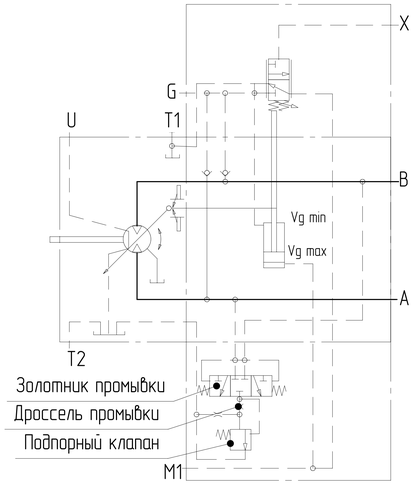

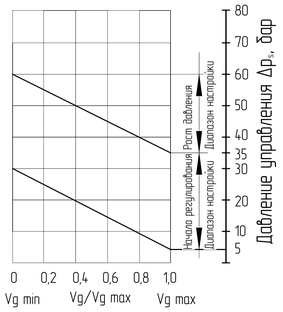

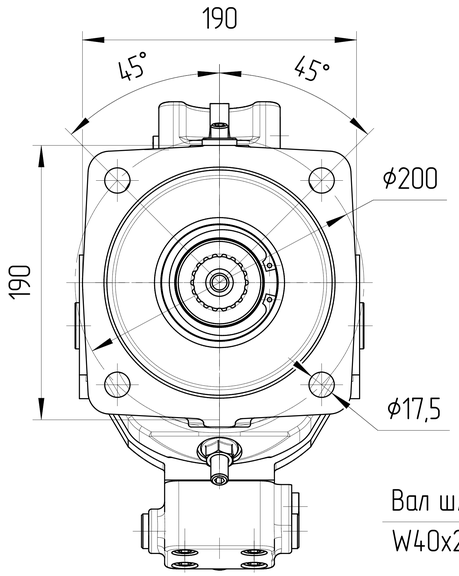

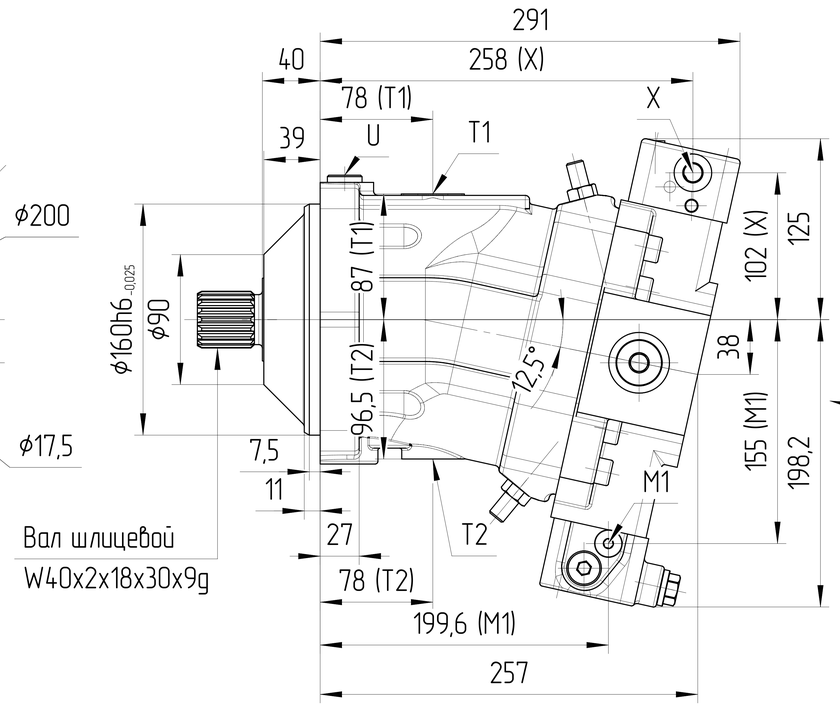

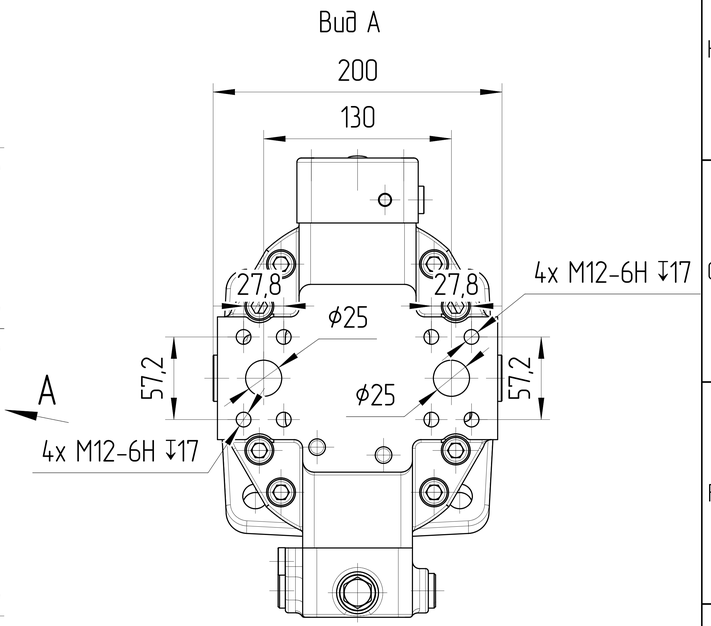

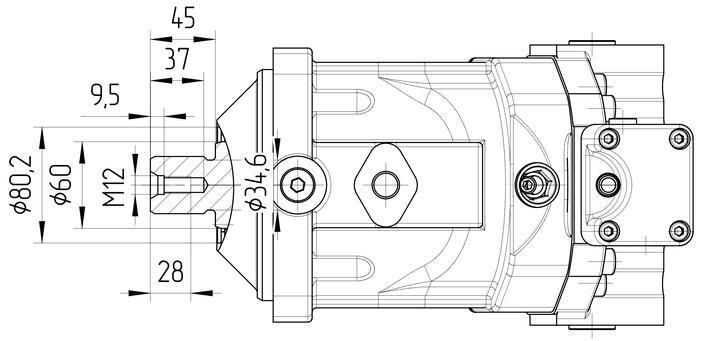

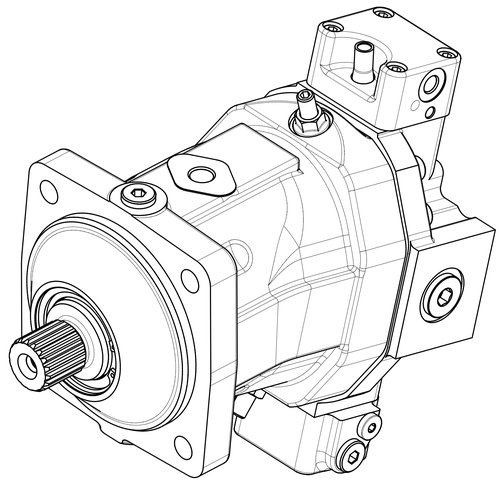

HD-гидравлическое управление по управляющему давлению
Гидравлическое управление позволяет бесступенчато изменять рабочий объем пропорционально подаваемому управляющему давлению на присоединении X.Нормальное исполнение:
- начало регулир. при Vg max (max. момент, min. частота вращения)
- окончание регулир. при Vg min (min. момент, max. доп. частота вращ.)
HD2: повышение давления управления
Повышение давления управления на присоединении X на 25 bar вызывает снижение рабочего объема от Vg max до 0 cm^3

Основные характеристики гидромотора			
Маркировка	J6VM107 HD2/63W VZB 017B		
Артикул	J6.107130116B0326		
Направлеине вращения	Реверсивное		
Конструкция мотора	Мотор переменного объема с наклонным блоком		
Рабочий объем	макс	$см^3$	107
	мин	$см^3$	0
Давление	номинальное	бар	400
	макс	бар	450
Скорость вращения	Vg max	об/мин	3550
	Vg≤Vg max	об/мин	5600
Максимальный поток при n_{MAX} (Vg max)	q_v макс		380
Давление на всасывании		бар	0,2...2
Давление дренажа		бар	0,2...2
Условия эксплуатации			
Гидравлическая жидкость	Класс масла		DIN 51524-2-HLP (DIN 51524-3-HVLP)
	Температура окружающей среды [°C]	мин (холодный старт)	-40
		макс	+55
	Температура рабочей среды [°C]	мин	-20
		постоянный	от 0 до +80
		макс	+100
	Уровень загрязнения		max ISO4406 18/15
	Фильтрация		10μ
Покраска			RAL 9005, Black

0. Наименование для заказа: аксиально-поршневой мотор J6VM107 HD2/63W VZB 017B
1. Неокрашенные поверхности покрываются антикоррозийным спреем. На все порты ставятся заглушки. Конец вала защищён экструзионной сеткой.
2. Условия эксплуатации
2.1. Перед началом работы долейте гидравлическое масло в корпус мотора через сливное отверстие.
2.2. Перед началом работы стравить воздух из мотора.
2.3 Все порты, состояние которых указано как "0", необходимо подключить к рукавам соответствующего давления.
*- Необходимо подключение минимум одного из дренажных каналов T1 или T2. В подключении обоих одновременно нет необходимости.

Порт		Стандарт	Размеры	Пиковое давление [бар]	Состояние
A,B	Рабочие присоединения Резьба присоединения A/B	SAE J518 DIN 13	1 дюйм M12x1,75 ↧17	450	0
T1	Дренаж	DIN 3852	M18x1,5 ↧12	3	0
T2	Дренаж или слив	DIN 3852	M18x1,5 ↧12	3	X*
X	Давление управления	DIN 3852	M14x1,5 ↧12	100	0
U	Прокачка	DIN 3852	M18x1,5 ↧12	3	X
M1	Измерение давления настройки	DIN 3852	M14x1,5 ↧12	450	X

ISO-E	Изм. / Лист / Док. номер / Подпись / Дата	Лист номер 001	Код заказа СМ. ТАБЛИЦУ
Общий параметр шероховатости поверхности: Ra (μm)	Разраб.	Дата	Производство JSE GROUP DESIGN AND QUALITY OF CZECH REPUBLIC
Максимальное округление немаркированных краев и переходов: R0.5 (0.5x45)	Утвердил Павлинина М.А.	Дата 25.06.2026	ГАБАРИТНЫЙ ЧЕРТЕЖ
Общие допуски согласно ISO 2768 Класс точности c	Материал B40		Вид продукта АКСИАЛЬНО-ПОРШНЕВОЙ МОТОР J6VM107 HD2/63W VZB 017B
Погрешности для размеров, не указанные в чертеже, в соотв. с ISO 2768c: >0,5 ~ ≤3 ±0,2; >3 ~ ≤6 ±0,3; >6 ~ ≤30 ±0,5; >30 ~ ≤120 ±0,8; >120 ~ ≤400 ±1,2; >400 ~ ≤1000 ±2,0; >1000 ~ ≤2000 ±3,0; >2000 ~ ≤4000 ±4,0	Масса [кг] 46	Масштаб 1:3	
CAD - dft.			A2

Этот чертеж является интеллектуальной собственностью JSE Group. Без разрешения официального представителя его нельзя копировать, воспроизводить или предоставлять третьим лицам. Все права защищены.