Ред 1		06.10.2023
Ред 2	Изменен код заказа шильда	01.12.2023

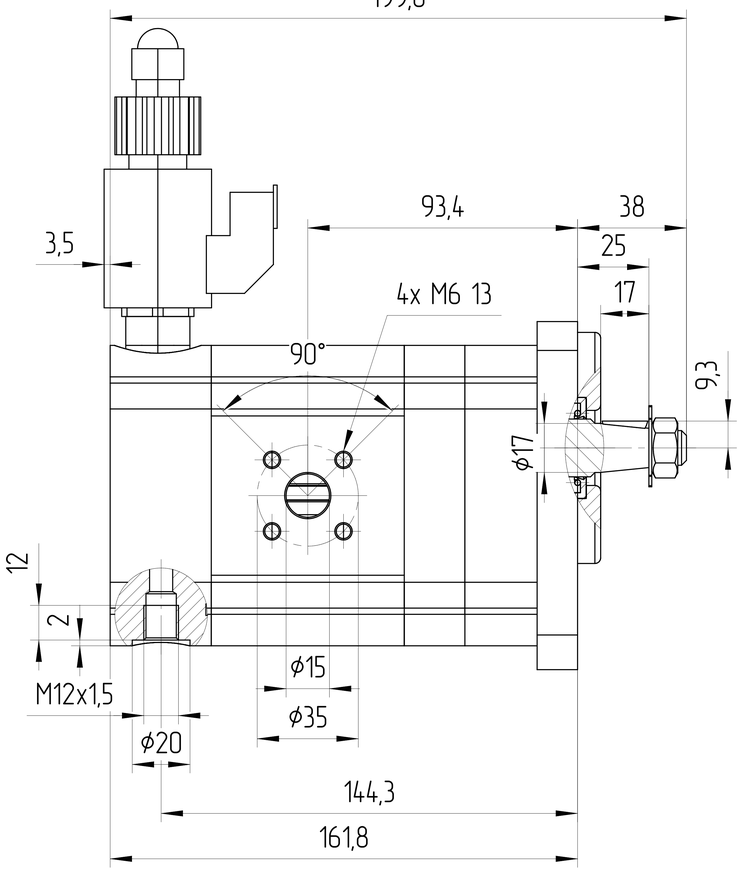

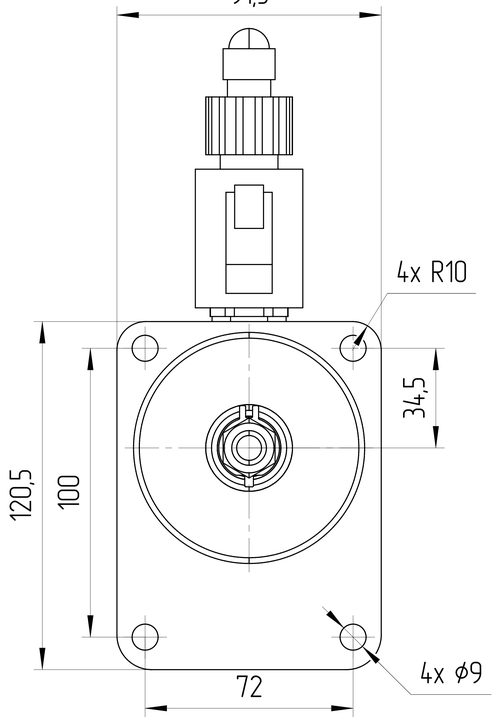

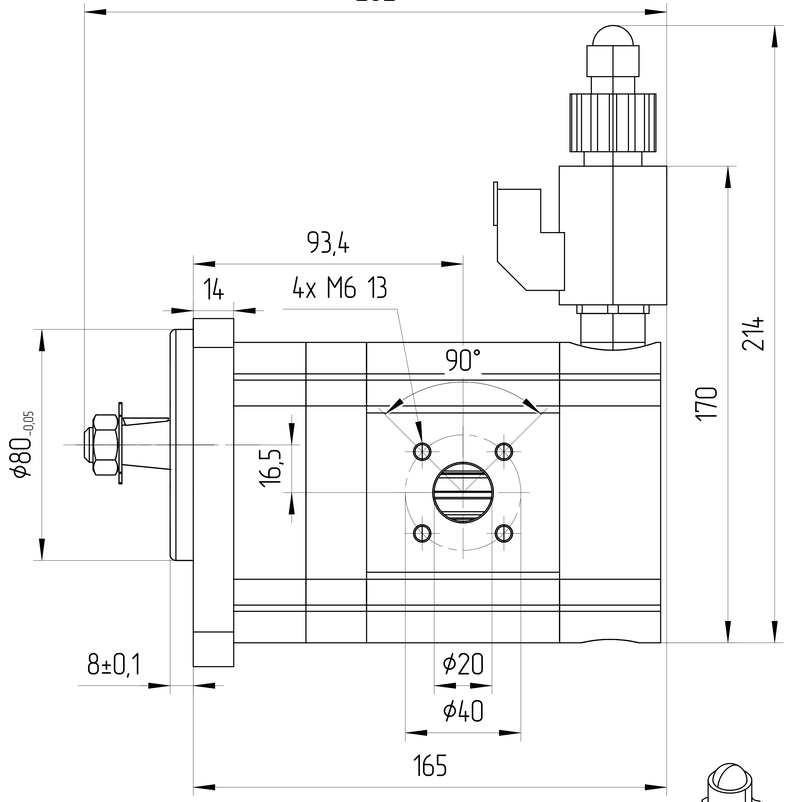

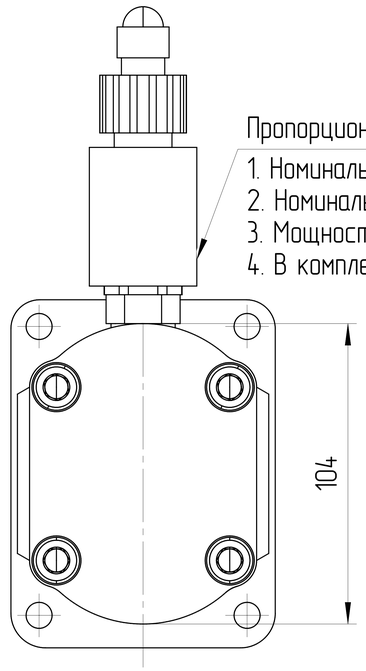

Пропорциональный клапан

1. Номинальный ток: 1,2 А;
2. Номинальное напряжение: 24 В ПОСТОЯННОГО ТОКА;
3. Мощность катушки: 6,8 Вт
4. В комплект поставки катушки входят: степень защиты IP69K

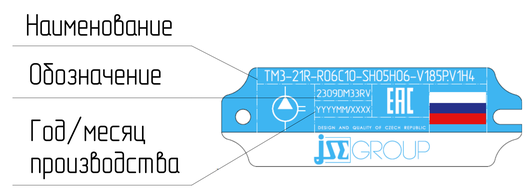

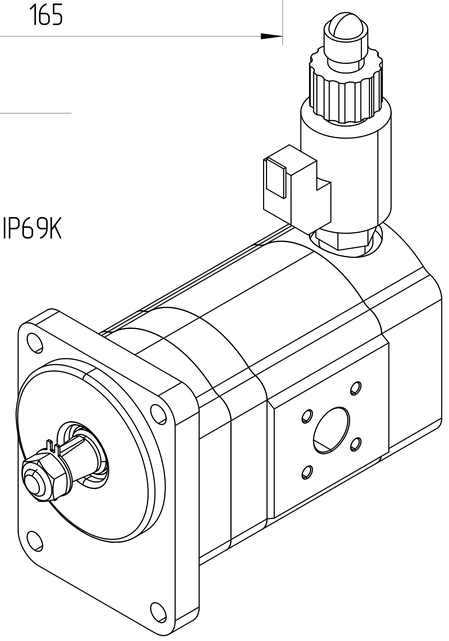

ХАРАКТЕРИСТИКИ СИСТЕМЫ

РАБОТА НА МАКСИМАЛЬНЫХ ПАРАМЕТРАХ (ОБОРОТОВ, ДАВЛЕНИЯ, ТЕМПЕРАТУРЫ) ДОЛЖНА БЫТЬ СОГЛАСОВАНА С ИНЖЕНЕРАМИ ГИДРОДРАЙВ

МАТЕРИАЛ САЛЬНИКОВ	FKM (Ф.КАУЧУК)	
САЛЬНИК ВАЛА ДАВЛЕНИЯ [bar]	МИН	-0,3
	МАКС	+5
ЦВЕТ	ЧЕРНЫЙ	RAL 9005
ТЕМПЕРАТУРА ОКРУЖАЮЩЕЙ СРЕДЫ [°C]	МИН (ХОЛОДНЫЙ СТАРТ)	-40
	МАКС	+55
ТЕМПЕРАТУРА РАБОЧЕЙ СРЕДЫ [°C]	МИН	-20
	МАКС	+120
ОБЪЁМНЫЙ КПД	НЕ МЕНЕЕ	0,92
ПОЛНЫЙ КПД	НЕ МЕНЕЕ	0,80
НОМИНАЛЬНАЯ ТОНКОСТЬ ФИЛЬТРАЦИИ [мкм]		25
МОМЕНТ ВРАЩЕНИЯ ВЕДУЩЕГО ВАЛА [Н*м]	НЕ БОЛЕЕ	100
РАДИАЛЬНОЕ ПЕРЕМЕЩЕНИЕ ВЕДУЩЕГО ВАЛА ПРИ РАБОТЕ С ПРИВОДОМ [мм]	НЕ БОЛЕЕ	0,3

КРИВАЯ ПЕРЕПАДА ДАВЛЕНИЯ НА ПОРТУ P-T

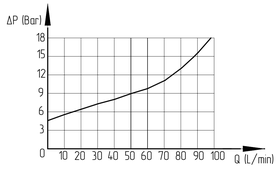

КРИВАЯ ПЕРЕПАДА ДАВЛЕНИЯ В ЗАВИСИМОСТИ ОТ СИЛЫ ТОКА

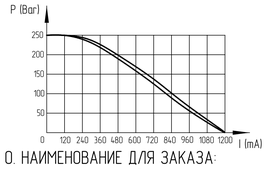

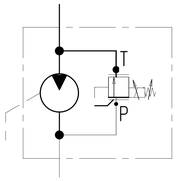

0. НАИМЕНОВАНИЕ ДЛЯ ЗАКАЗА:
МОТОР ШЕСТЕРЕННЫЙ TM3-21R-R06C10-SH05H06-V185P.V1H4 (2309DM33RV)
1. НА ЧЕРТЕЖЕ ИЗОБРАЖЕН МОТОР ПРАВОГО ВРАЩЕНИЯ.
ДЛЯ МОТОРА ЛЕВОГО ВРАЩЕНИЯ ПОРТЫ ВХОДА И ВЫХОДА МЕНЯЮТСЯ МЕСТАМИ.
ПРОПОРЦИОНАЛЬНЫЙ КЛАПАН РАСПОЛАГАЕТСЯ С ПРОТИВОПОЛОЖНОЙ СТОРОНЫ МОТОРА.
2. НАПРАВЛЕНИЕ ВРАЩЕНИЯ ОПРЕДЕЛЯЕТСЯ ПРИ ВЗГЛЯДЕ НА МОТОР СО СТОРОНЫ ВАЛА:
МОТОР МОЖЕТ ИСПОЛЬЗОВАТЬСЯ ТОЛЬКО ПРИ ДАННОМ НАПРАВЛЕНИИ ВРАЩЕНИЯ.
3. ДИАПАЗОН РАБОЧИХ ТЕМПЕРАТУР: МИН. -20 С.; НЕПРЕРЫВНЫЙ 0÷80 С; МАКС. 120 С.
4. ДИАПАЗОН ТЕМПЕРАТУР ОКРУЖАЮЩЕЙ СРЕДЫ -40÷55 С.
5. ЦВЕТ ПОКРАСКИ: ЧЕРНЫЙ RAL 9005.
6. НЕОКРАШЕННЫЕ ПОВЕРХНОСТИ ПОКРЫВАЮТСЯ АНТИКОРРОЗИЙНЫМ СПРЕЕМ.
НА ПОРТЫ СТАВЯТСЯ ЗАГЛУШКИ. КОНЕЦ ВАЛА ЗАЩИЩЕН ПЛАСТИКОВЫМ ЧЕХЛОМ,
ПРЕДОХРАНЯЮЩИМ ОТ МЕХАНИЧЕСКИХ ПОВРЕЖДЕНИЙ. ЗАГЛУШКИ И ЧЕХОЛ СНИМАЮТСЯ ВРУЧНУЮ.

РАБОЧИЙ ОБЪЁМ [см³]	МАКС. ПРОДОЛЖ. ДАВЛЕНИЕ [бар]	СКОРОСТЬ ВРАЩЕНИЯ [об/мин]	НАПРАВЛЕНИЕ ВРАЩЕНИЯ [-]	ЧЕРТЕЖ НОМЕР	КОД ЗАКАЗА
21	230	500÷3000	ПРОТИВ ЧАСОВОЙ СТРЕЛКИ	TM3-21L-R06C10-SH05H06-V185P.V1H4	2309DM33LV
21	230	500÷3000	ПО ЧАСОВОЙ СТРЕЛКЕ	TM3-21R-R06C10-SH05H06-V185P.V1H4	2309DM33RV

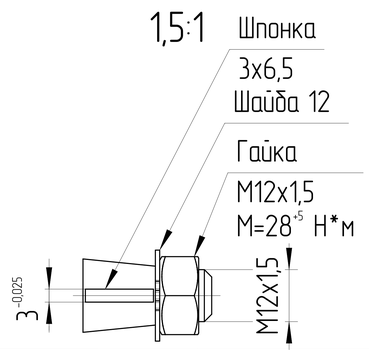

ISO-E	Изм. Лист	N докум.	Дата	Подпись
Общий параметр шероховатости поверхности: Ra [μm]	Разраб.		Дата	
Максимальное округление неразмеченных краев и переходов: R0.5 (0.5x45)	Утвердил: Marie Horák		Дата: 21.09.2023	
Общие допуски согласно ISO 2768 Класс точности c	Материал: AW-6082-T6 (АД-35)			
Погрешности для размеров, не указанные в чертеже, в соотв. с ISO 2768c	Масса [кг]: 3,3		Масштаб: 1:1,5	
>0,5 ÷ ≤3 ±0,2; >3 ÷ ≤6 ±0,3; >6 ÷ ≤30 ±0,5; >30 ÷ ≤120 ±0,8; >120 ÷ ≤400 ±1,2; >400 ÷ ≤1000 ±2,0; >1000 ÷ ≤2000 ±3,0; >2000 ÷ ≤4000 ±4,0	CAD - dft			

Лист номер	001
Код заказа	СМ. ТАБЛИЦУ
Производство	JSE GROUP DESIGN AND QUALITY OF CZECH REPUBLIC
	ГАБАРИТНЫЙ ЧЕРТЕЖ
Вид продукта	МОТОР ШЕСТЕРЕННЫЙ
	A2

Этот чертеж является интеллектуальной собственностью JSE Group. Без разрешения официального представителя его нельзя копировать, воспроизводить или предоставлять третьим лицам. Все права защищены.