Ред. 1		26.09.2022
Ред. 2	Изменили макс. продолжительное давление, макс. обороты, длину осевых болтов	11.10.2022
Ред. 3	Изменили конструкцию крышки и рабочий объем	14.10.2022
Ред. 4	Изменили полный КПД, добавлено кратковременное давление на выходе при холодном пуске	20.10.2022
Ред. 5	Добавлен штамп на русском языке	25.10.2022
Ред. 6	Изменена таблица	23.11.2022
Ред. 7	Изменено описание, маркировка, код заказа, таблица	27.10.2023

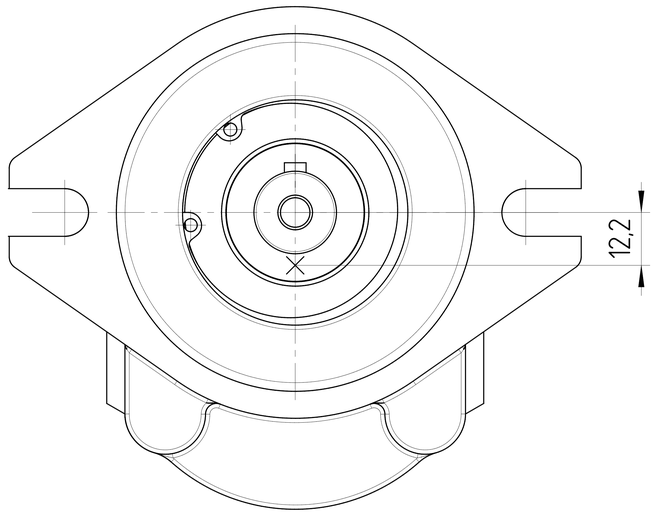

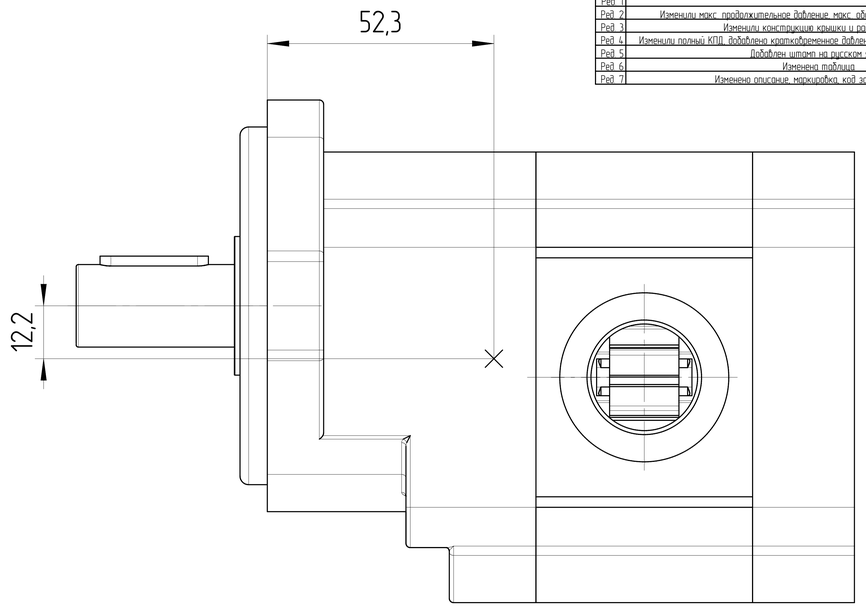

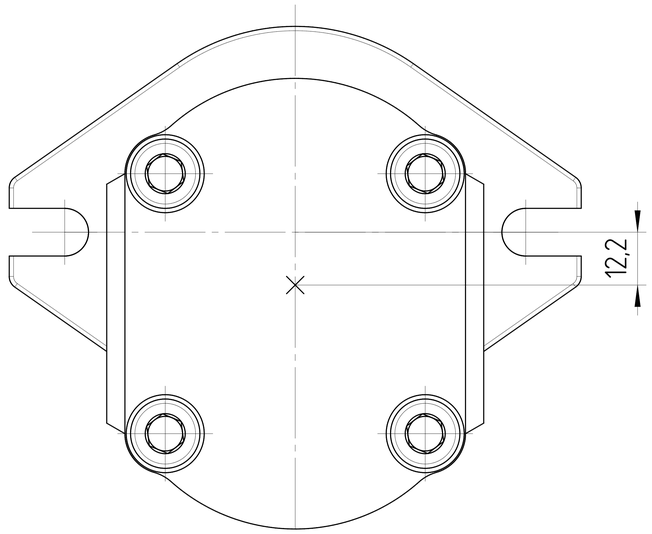

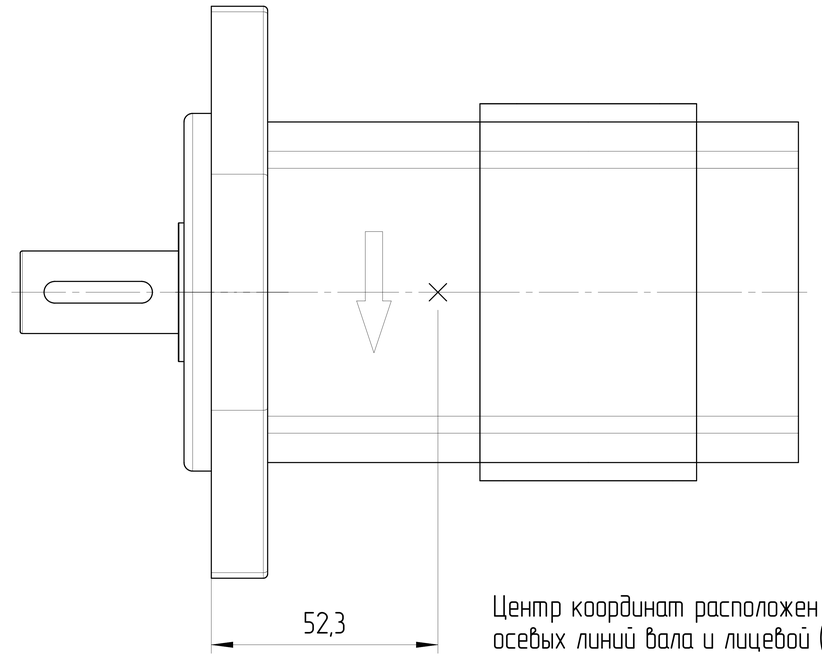

ХАРАКТЕРИСТИКИ СИСТЕМЫ

РАБОТА НА МАКСИМАЛЬНЫХ ПАРАМЕТРАХ (ОБОРОТОВ, ДАВЛЕНИЯ, ТЕМПЕРАТУРЫ) ДОЛЖНА БЫТЬ СОГЛАСОВАНА С ИНЖЕНЕРАМИ ГИДРОДРАЙВ

МАТЕРИАЛ САЛЬНИКОВ	NBR (БУНА КАУЧУК)	
САЛЬНИК ВАЛА ДАВЛЕНИЯ [bar]	МИН	0
	МАКС	+5
ЦВЕТ	ЧЕРНЫЙ	RAL 9005
ТЕМПЕРАТУРА ОКРУЖАЮЩЕЙ СРЕДЫ [°C]	МИН (ХОЛОДНЫЙ СТАРТ)	-40
	МАКС	+85
ТЕМПЕРАТУРА РАБОЧЕЙ СРЕДЫ [°C]	МИН	-20
	МАКС	+100
ОБЪЁМНЫЙ КПД	ДИАПАЗОН	0,92...0,98
ПОЛНЫЙ КПД	НЕ МЕНЕЕ	0,82
НОМИНАЛЬНАЯ ТОНКОСТЬ ФИЛЬТРАЦИИ [мкм]		25
МОМЕНТ ВРАЩЕНИЯ ВВЕДУЩЕГО ВАЛА [Н*м]	НЕ БОЛЕЕ	145
РАДИАЛЬНОЕ ПЕРЕМЕЩЕНИЕ ВЕДУЩЕГО ВАЛА ПРИ РАБОТЕ С ПРИВОДОМ [мм]	НЕ БОЛЕЕ	0,3

0. НАИМЕНОВАНИЕ ДЛЯ ЗАКАЗА: МОТОР ШЕСТЕРЕННЫЙ
TM3-11R-S02V25-SG03G04-N214P.V1H4 2207DM12R
1. НА ЧЕРТЕЖЕ ИЗОБРАЖЕН МОТОР ПРАВОГО ВРАЩЕНИЯ. ДЛЯ МОТОРА ЛЕВОГО ВРАЩЕНИЯ ПОРТЫ ВХОДА И ВЫХОДА МЕНЯЮТСЯ МЕСТАМИ.
2. НАПРАВЛЕНИЕ ВРАЩЕНИЯ ОПРЕДЕЛЯЕТСЯ ПРИ ВЗГЛЯДЕ НА МОТОР СО СТОРОНЫ ВАЛА - МОТОР МОЖЕТ ИСПОЛЬЗОВАТЬСЯ ТОЛЬКО ПРИ ДАННОМ НАПРАВЛЕНИИ ВРАЩЕНИЯ.
3. ДИАПАЗОН РАБОЧИХ ТЕМПЕРАТУР: МИН. -20 °C; НЕПРЕРЫВНЫЙ 0÷80 °C; МАКС. 100 °C
4. ДИАПАЗОН ТЕМПЕРАТУР ОКРУЖАЮЩЕЙ СРЕДЫ -40÷85°C.
5. ЦВЕТ ПОКРАСКИ: ЧЕРНЫЙ RAL 9005.
6. НЕОКРАШЕННЫЕ ПОВЕРХНОСТИ ПОКРЫВАЮТСЯ АНТИКОРРОЗИЙНЫМ СПРЕЕМ. НА ПОРТЫ СТАВЯТСЯ ЗАГЛУШКИ. КОНЕЦ ВАЛА ЗАЩИЩЕН ПЛАСТИКОВЫМ ЧЕХЛОМ, ПРЕДОХРАНЯЮЩИМ ОТ МЕХАНИЧЕСКИХ ПОВРЕЖДЕНИЙ. ЗАГЛУШКИ И ЧЕХОЛ СНИМАЮТСЯ ВРУЧНУЮ.
7. SC - ВАЖНАЯ ХАРАКТЕРИСТИКА ИЗДЕЛИЯ.

Центр координат расположен на пересечении осевых линий вала и лицевой (обработанной) поверхности фланца.

Ориентировочный вес единицы 3,6кг.

Центр масс (0; -12,2;-52,3)

РАБОЧИЙ ОБЪЁМ [см³]	МАКС. ПРОДОЛЖ. ДАВЛЕНИЕ [бар]	ДАВЛЕНИЕ НА ВЫПУСКНОМ ПОРТУ [бар]		КРАТКОВРЕМЕННОЕ ДАВЛЕНИЕ НА ВЫХОДЕ ПРИ ХОЛОДНОМ ПУСКЕ [бар]	НОМИНАЛЬНАЯ СКОРОСТЬ ВРАЩЕНИЯ [об/мин]	МИН.÷МАКС. СКОРОСТЬ ВРАЩЕНИЯ [об/мин]	МАКС. КРАТКОВР. СКОРОСТЬ ВРАЩЕНИЯ [об/мин]	НАПРАВЛЕНИЕ ВРАЩЕНИЯ [-]	ЧЕРТЕЖ НОМЕР	КОД ЗАКАЗА
11	250	min 0,0	max 5 при 2300 об/мин	7,5	3000	700÷3500	4000	ПРОТИВ ЧАСОВОЙ СТРЕЛКИ	TM3-11L-S02V25-SG03G04-N214P.V1H4	2207DM12L
11	250	min 0,0	max 5 при 2300 об/мин	7,5	3000	700÷3500	4000	ПО ЧАСОВОЙ СТРЕЛКЕ	TM3-11R-S02V25-SG03G04-N214P.V1H4	2207DM12R

ISO-E	Изм. Лист	Изм. номер	Дата	Подпись	Лист номер 001	Код заказа СМ. ТАБЛИЦУ			
Общий параметр шероховатости поверхности: Ra [µm]	Разраб.		Дата	Производство JSE GROUP DESIGN AND QUALITY OF CZECH REPUBLIC					
Максимальное округление немаркированных краев и переходов: R0.5 (0.5x45)	Утвердил Marie Horák		Дата 15.09.2022	ЦЕНТР МАСС					
Общие допуски согласно ISO 2768 Класс точности: m	Материал AW-6082-T6 (АД-35)			Вид продукта МОТОР ШЕСТЕРЕННЫЙ					
Погрешности для размеров, не указанные в чертеже, в соотв. с ISO 2768m: >0,5 ÷ ≤3: ±0,1; >3 ÷ ≤6: ±0,1; >6 ÷ ≤30: ±0,2; >30 ÷ ≤120: ±0,3; >120 ÷ ≤400: ±0,5; >400 ÷ ≤1000: ±0,8; >1000 ÷ ≤2000: ±1,2; >2000 ÷ ≤4000: ±2,0	Масса [кг] 3,6		Масштаб 1:2						
	CAD - dft.			Этот чертеж является интеллектуальной собственностью JSE Group. Без разрешения официального представителя его нельзя копировать, воспроизводить или предоставлять третьим лицам. Все права защищены.					A2