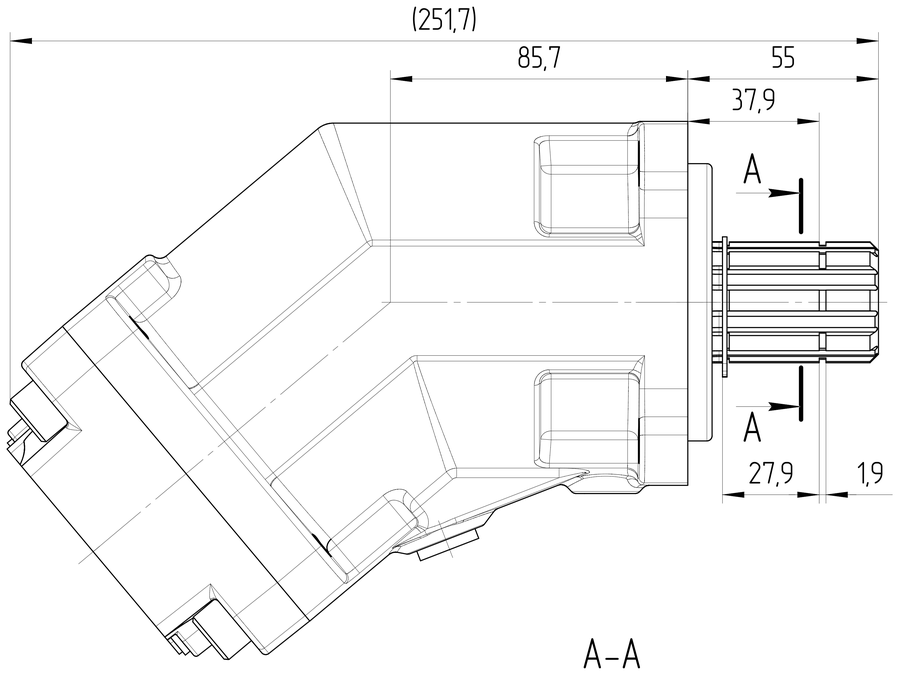

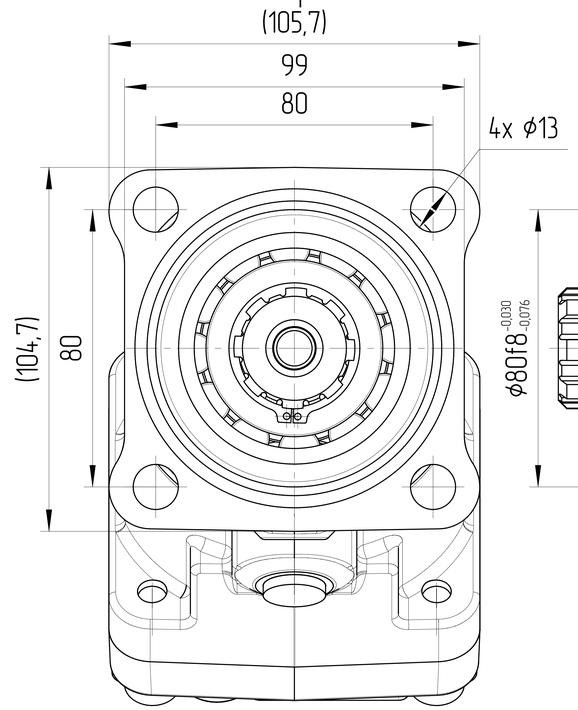

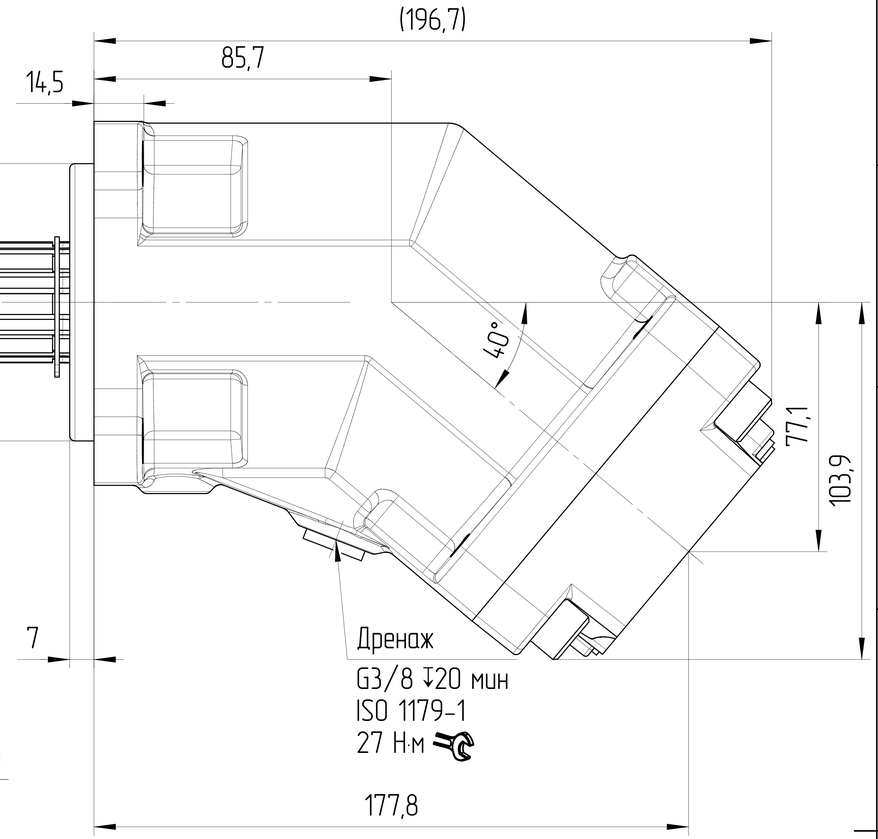

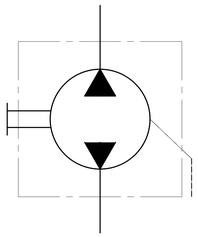

A–A
1:1

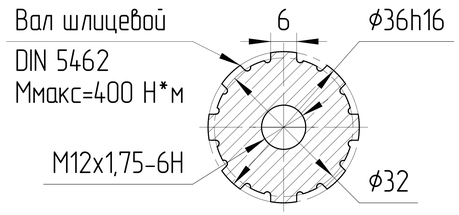

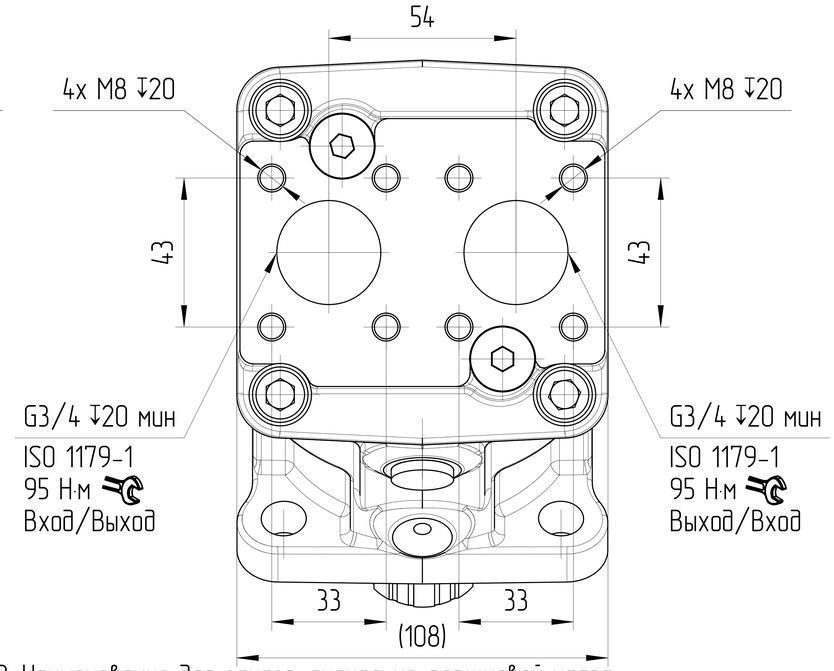

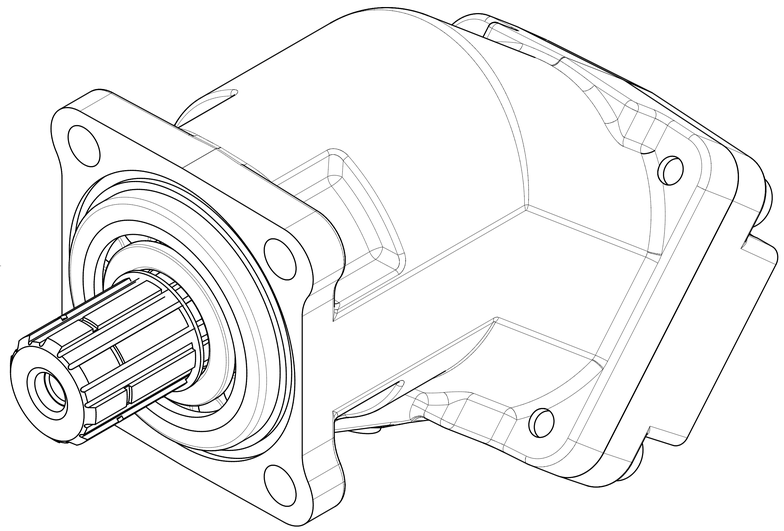

Основные характеристики гидронасоса			
Маркировка	JFP.D-25B-I01D18-RG04G04.G02		
Код заказа	J21.03250504B0226		
Направление вращения	Реверсивное		
Конструкция насоса	Насос постоянного объема с наклонным блоком		
Рабочий объем	макс	см³	25
Давление	макс	бар	380
Скорость вращения	мин	об/мин	500
	макс	об/мин	2750
Минимальное давление на всасывании		бар	0,85
Давление дренажа	нормальное	бар	макс 1 10°C ± 5°C
			макс 0,8 50°C
	пиковое	бар	макс 4 10°C ± 5°C
			макс 2 50°C
Температура окружающей среды			-40°C÷55°C
Условия эксплуатации			
Гидравлическая жидкость	Класс масла		DIN 51524-2-HLP (DIN 51524-3-HVLP)
	Температура окружающей среды [°C]	мин (холодный старт)	-40
		макс	+50
	Температура рабочей среды [°C]	мин	-20
		постоянный	от 0 до 100
		макс	+120
	Уровень загрязнения		макс ISO4406 18/15
	Фильтрация		10μ
Покраска			RAL 9005, Black

0. Наименование для заказа: аксиально-поршневой насос JFP.D-25B-I01D18-RG04G04.G02 (J21.03250504B0226)
1. На чертеже изображен реверсивный насос..
2. Неокрашенные поверхности покрываются антикоррозийным спреем. На все порты ставятся заглушки. Конец вала защищён экструзионной сеткой.
3. Изделие поставляется с монтажным комплектом крепления всасывающего патрубка: 1x 45° на РНД ⌀38,1.
4. Условия эксплуатации
4.1. Перед началом работы долейте гидравлическое масло в корпус насоса через сливное отверстие.
4.2. Перед началом работы стравить воздух из насоса.

ISO-E	Изм.	Лист	Докум.	Подпись	Дата	Лист номер 001	Код заказа СМ. ТАБЛИЦУ
Общий параметр шероховатости поверхности: Ra [μm]		Разраб. Kateřina Hvězdová			Дата 26.02.2026	Производство JSE GROUP DESIGN AND QUALITY OF CZECH REPUBLIC	
Максимальное округление немаркированных краев и переходов: R0.5 (0.5x45)		Утвердил Marie Horák			Дата 26.02.2026	ГАБАРИТНЫЙ ЧЕРТЕЖ	
Общие допуски согласно ISO 2768 Класс точности: c		Материал B40				Вид продукта АКСИАЛЬНО-ПОРШНЕВОЙ НАСОС JFP.D-25B-I01D18-RG04G04.G02	
Погрешности для размеров, не указанные в чертеже, в соотв. с ISO 2768c: >0,5 ÷ ≤3 ±0,2; >3 ÷ ≤6 ±0,3; >6 ÷ ≤30 ±0,5; >30 ÷ ≤120 ±0,8; >120 ÷ ≤400 ±1,2; >400 ÷ ≤1000 ±2,0; >1000 ÷ ≤2000 ±3,0; >2000 ÷ ≤4000 ±4,0		Масса [kg] 11			Масштаб 1:1,25		
CAD - dft.							A2

Этот чертеж является интеллектуальной собственностью JSE Group. Без разрешения официального представителя его нельзя копировать, воспроизводить или предоставлять третьим лицам. Все права защищены.