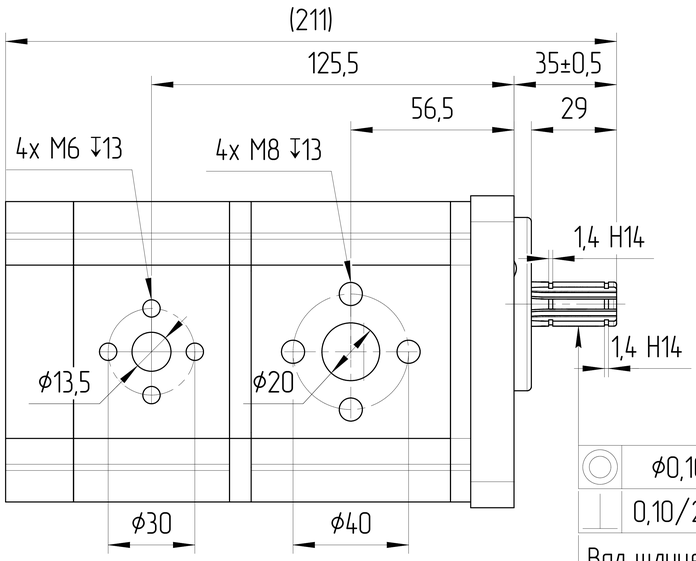

◎	ϕ0,10	X
⊥	0,10/25,4	Y

Вал шлицевой
16x13x3,5
ГОСТ 1139-80
Ммакс=70 Н*м
Посадка по боковым поверхностям

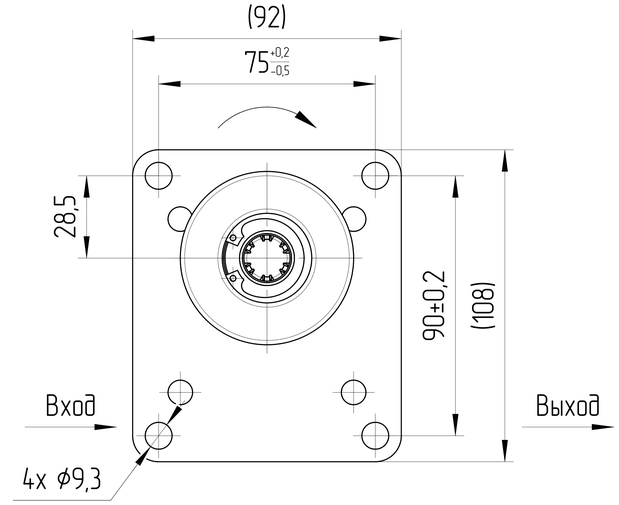

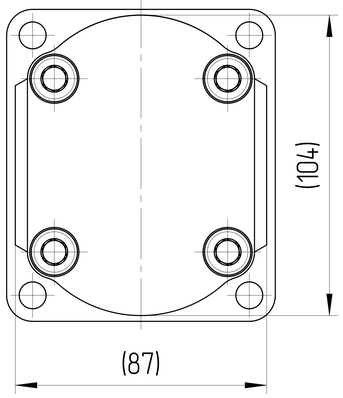

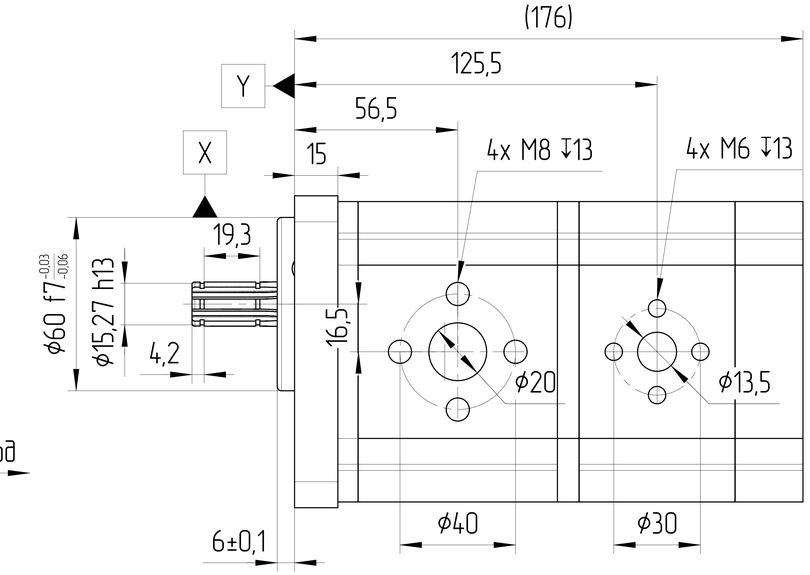

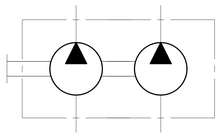

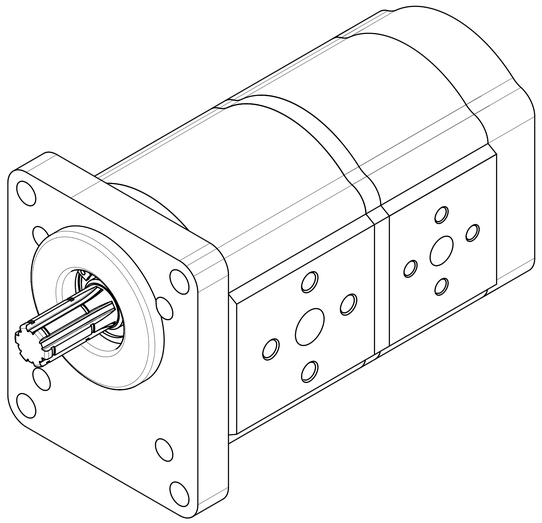

ХАРАКТЕРИСТИКИ СИСТЕМЫ

РАБОТА НА МАКСИМАЛЬНЫХ ПАРАМЕТРАХ (ОБОРОТОВ, ДАВЛЕНИЯ, ТЕМПЕРАТУРЫ) ДОЛЖНА БЫТЬ СОГЛАСОВАНА С ИНЖЕНЕРАМИ ГИДРОДРАЙВ		
МАТЕРИАЛ САЛЬНИКОВ	NBR (Б.Н.КАУЧУК)	
САЛЬНИК ВАЛА ДАВЛЕНИЯ [bar]	МИН	-0,3
	МАКС	+1,3
ЦВЕТ	ЧЕРНЫЙ	RAL 9005
ТЕМПЕРАТУРА ОКРУЖАЮЩЕЙ СРЕДЫ [°C]	МИН (ХОЛОДНЫЙ СТАРТ)	-40
	МАКС	+55
ТЕМПЕРАТУРА РАБОЧЕЙ СРЕДЫ [°C]	МИН	-20
	МАКС	+100
ОБЪЁМНЫЙ КПД	НЕ МЕНЕЕ	0,92
ПОЛНЫЙ КПД	НЕ МЕНЕЕ	0,80
НОМИНАЛЬНАЯ ТОНКОСТЬ ФИЛЬТРАЦИИ [мкм]		25
МОМЕНТ ВРАЩЕНИЯ ВЕДУЩЕГО ВАЛА [Н*м]	НЕ БОЛЕЕ	70
РАДИАЛЬНОЕ ПЕРЕМЕЩЕНИЕ ВЕДУЩЕГО ВАЛА ПРИ РАБОТЕ С ПРИВОДОМ [мм]	НЕ БОЛЕЕ	0,3

0. НАИМЕНОВАНИЕ ДЛЯ ЗАКАЗА: НАСОС ШЕСТЕРЕННЫЙ T3-16/6R-R07D11-SK02K02/K01K01-NP.V1H4 (230600F6R)
1. НА ЧЕРТЕЖЕ ИЗОБРАЖЕН НАСОС ПРАВОГО ВРАЩЕНИЯ. ДЛЯ НАСОСА ЛЕВОГО ВРАЩЕНИЯ ПОРТЫ ВХОДА И ВЫХОДА МЕНЯЮТСЯ МЕСТАМИ.
2. НАПРАВЛЕНИЕ ВРАЩЕНИЯ ОПРЕДЕЛЯЕТСЯ ПРИ ВЗГЛЯДЕ НА НАСОС СО СТОРОНЫ ВАЛА: НАСОС МОЖЕТ ИСПОЛЬЗОВАТЬСЯ ТОЛЬКО ПРИ ДАННОМ НАПРАВЛЕНИИ ВРАЩЕНИЯ.
3. ДИАПАЗОН РАБОЧИХ ТЕМПЕРАТУР: МИН. -20 С; НЕПРЕРЫВНЫЙ 0÷80 С; МАКС. 100 С.
4. ДИАПАЗОН ТЕМПЕРАТУР ОКРУЖАЮЩЕЙ СРЕДЫ -40÷55 С.
5. СЕКЦИИ НЕ ИЗОЛИРОВАНЫ. МЕЖДУ СЕКЦИЯМИ ВОЗМОЖНЫ ПЕРЕТЕЧКИ.
6. ЦВЕТ ПОКРАСКИ: ЧЕРНЫЙ RAL 9005.
7. НЕОКРАШЕННЫЕ ПОВЕРХНОСТИ ПОКРЫВАЮТСЯ АНТИКОРРОЗИЙНЫМ ПРЕДОХРАНЯЮЩИМ СПРЕЕМ. ПЛАСТИКОВЫЕ ЗАГЛУШКИ УСТАНАВЛИВАЮТСЯ В ГИДРАВЛИЧЕСКИЕ ПОРТЫ, КОНЕЦ ВАЛА ЗАЩИЩЕН ПЛАСТИКОВОЙ ЗАГЛУШКОЙ, ПРЕДОХРАНЯЮЩИЙ ВАЛ ОТ МЕХАНИЧЕСКИХ ПОВРЕЖДЕНИЙ. ЗАГЛУШКИ ДЕМОНТИРУЮТСЯ ВРУЧНУЮ.

A-A
2,5:1

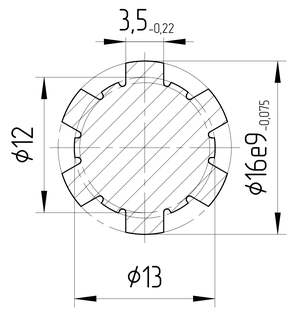

16	6	250	250	500÷3000	3650	ПРОТИВ ЧАСОВОЙ СТРЕЛКИ ↺	T3-16/6L-R07D11-SK02K02/K01K01-NP.V1H4	230600F6L
16	6	250	250	500÷3000	3650	ПО ЧАСОВОЙ СТРЕЛКЕ ↻	T3-16/6R-R07D11-SK02K02/K01K01-NP.V1H4	230600F6R
1 СЕКЦИЯ	2 СЕКЦИЯ	1 СЕКЦИЯ	2 СЕКЦИЯ					
РАБОЧИЙ ОБЪЁМ [см³]		МАКС. ПРОДОЛЖ. ДАВЛЕНИЕ [бар]		СКОРОСТЬ ВРАЩЕНИЯ [об/мин]	МАКС. ПИКОВАЯ СКОРОСТЬ ВРАЩЕНИЯ ПРИ 180 бар [об/мин]	НАПРАВЛЕНИЕ ВРАЩЕНИЯ [-]	ЧЕРТЕЖ НОМЕР	КОД ЗАКАЗА

ISO-E	Изм. / Лист / Докум. / Подпись / Дата	Лист номер: 001	Код заказа: СМ. ТАБЛИЦУ
Общий параметр шероховатости поверхности: Ra [µm]	Разраб.	Дата	Производство: JSE GROUP DESIGN AND QUALITY OF CZECH REPUBLIC
Максимальное округление немаркированных краёв и переходов: R0.5 (0.5x45)	Утвердил: Marie Horák	Дата: 13.06.2023	ГАБАРИТНЫЙ ЧЕРТЕЖ
Общие допуски согласно ISO 2768 Класс точности: c	Материал: AW-6082-T6 (АД-35)		Вид продукта: НАСОС ШЕСТЕРЕННЫЙ
Погрешности для размеров, не указанные в чертеже, в соотв. с ISO 2768c: >0.5 ~ ≤3: ±0.2; >3 ~ ≤6: ±0.3; >6 ~ ≤30: ±0.5; >30 ~ ≤120: ±0.8; >120 ~ ≤400: ±1.2; >400 ~ ≤1000: ±2.0; >1000 ~ ≤2000: ±3.0; >2000 ~ ≤4000: ±4.0	Масса [кг]	Масштаб: 1:1,5	
CAD - dft.			A2

Этот чертеж является интеллектуальной собственностью JSE Group. Без разрешения официального представителя его нельзя копировать, воспроизводить или предоставлять третьим лицам. Все права защищены