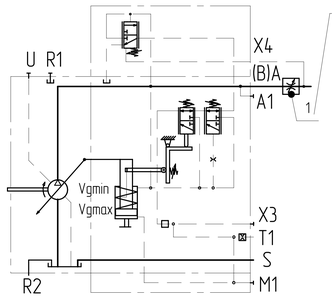

Дроссель не входит в комплект поставки

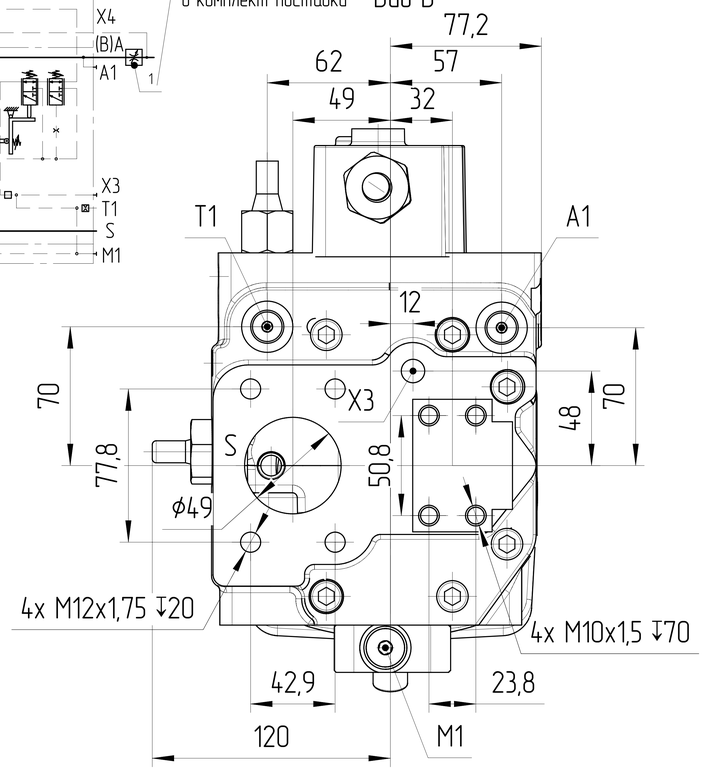

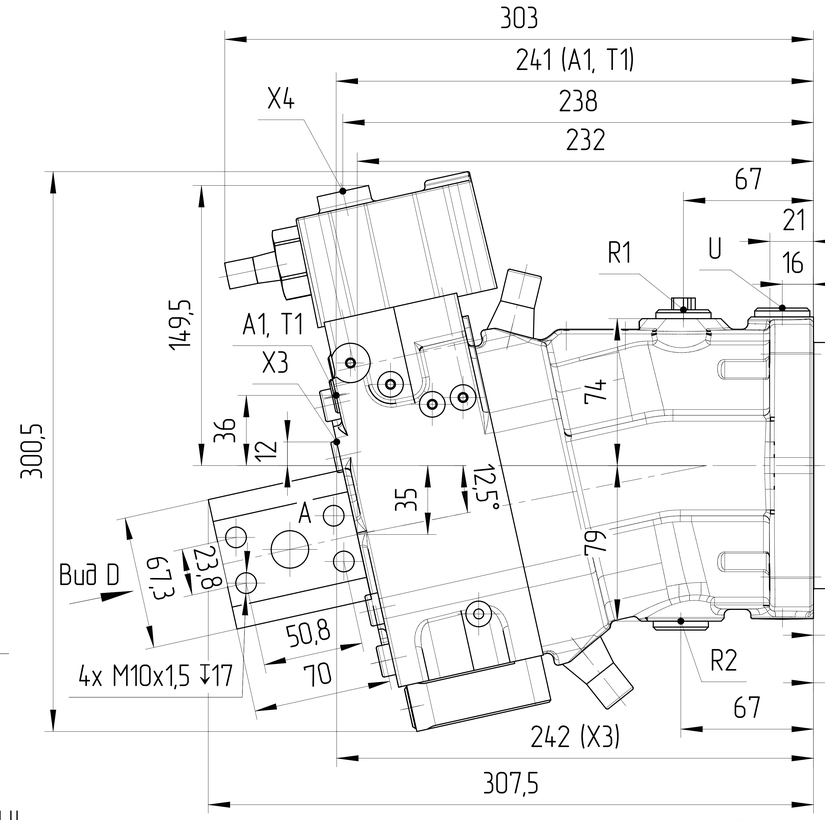

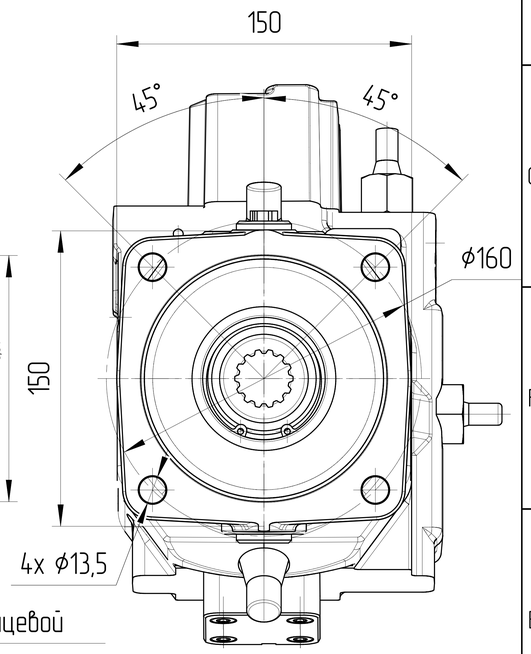

Вал шлицевой
DIN5480
W30x2x30x14x9g

LRDS – регулятор мощности с ограничением давления и Load-Sensing
Регулятор Load-Sensing работает как регулятор подачи в зависимости от давления нагрузки и согласовывает рабочий объем насоса с потреблением в системе.
Рабочий объем насоса зависит от отдельного управляющего дросселя, установленного между насосом и потребителем и не зависит от давления нагрузки ниже заданного уровня.
Давление до и после дросселя сравнивается на золотнике, перепад давления Δp поддерживается постоянным и, таким образом, обеспечивается постоянная подача.
В случае отсутствия необходимости в регуляторе мощности, изделие поставляется с закрытым регулятором LR и далее используется в качестве DRS версии с настройками давлений только DR и LS регуляторов

График характеристик LRDS

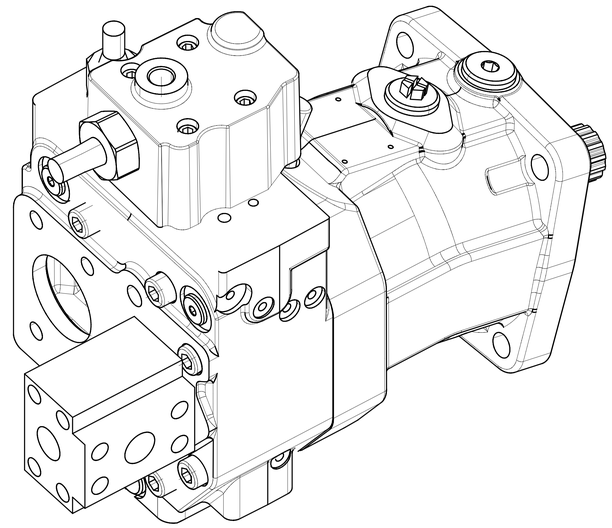

Основные характеристики гидронасоса			
Для левого направления вращения (против часовой стрелки)			
Маркировка	J7V055 LRDS/63L-VZB 01-SP		
Код заказа	J7.55070116L1225+SP		
Для правого направления вращения (по часовой стрелке)			
Маркировка	J7V055 LRDS/63R-VZB 01-SP		
Код заказа	J7.55070116R1225+SP		
Конструкция насоса	Насос переменного объема с наклонным блоком		
Рабочий объем	макс	см³	54,8
	мин	см³	0
Давление	номинальное	бар	400
	макс	бар	450
Скорость вращения	Vg макс	об/мин	2500
	Vg<Vg макс	об/мин	3400
Контроллер	LR		–
	DR		–
	LS		–
Максимальный поток при n_{max} (Vg max)		q_v max	137
Давление во всасывающей линии S (вход)		бар	0,8...2
Условия эксплуатации			
Гидравлическая жидкость	Класс масла		DIN 51524-2-HLP (DIN 51524-3-HVLP)
	Температура окружающей среды [°C]	мин (холодный старт)	-40
		макс	+55
	Температура рабочей среды [°C]	мин	-20
		постоянный	от 0 до +80
		макс	+100
	Уровень загрязнения		max ISO4406 18/15
	Фильтрация		10μ
Покраска			RAL 9005, Black

0. Наименование для заказа: аксиально-поршневой насос J7V055 LRDS/63L-VZB 01-SP (J7.55070116L1225+SP)
1. На чертеже изображен насос левого вращения. Для насоса правого вращения задняя крышка разворачивается на 180°.
2. Направление вращения определяется при взгляде на насос со стороны вала: насос может использоваться только при данном направлении вращения.
3. Неокрашенные поверхности покрываются антикоррозийным спреем.
На все порты ставятся заглушки. Настройки регуляторов защищены пластиковыми предохранителями.
Конец вала защищён экструзионной сеткой.
4. Условия эксплуатации
4.1. Перед началом работы долейте гидравлическое масло в корпус насоса через сливное отверстие.
4.2. Перед началом работы стравить воздух из насоса.
4.3 Все порты, состояние которых указано как "0", необходимо подключить к рукавам соответствующего давления.

Порт		Стандарт	Размеры	Пиковое давление [бар]	Состояние
A(B)	Рабочая линия (ряд высоких давлений) Присоединительный разъём	SAE J518 DIN 13	3/4 in M10x1,5 ↧17	400	0
S	Всасывающая линия (стандартная линия) Присоединительный разъём	SAE J518 DIN 13	2 in M12x1,75 ↧20	2	0
U	Промывка подшипника	DIN 3852	M18x1,5 ↧12	2	X
R1,R2	Удаление воздуха	DIN 3852	M18x1,5 ↧12	2	X
A1	Измерение высокого давления	DIN 3852	M14x1,5 ↧12	400	X
T1	Рабочая жидкость на выходе	DIN 3852	M12x1,5 ↧12	400	0
X3	Перерегулировка	DIN 3852	M14x1,5 ↧12	400	X
X4	Давление нагрузки	DIN 3852	M14x1,5 ↧12	400	0
M1	Измерение управляющего давления	DIN 3852	M12x1,5 ↧12	400	X

ISO-E

Изм.	Лист	№ докум.	Подпись	Дата

Лист номер: 001
Код заказа: СМ. ТАБЛИЦУ

Общий параметр шероховатости поверхности: Ra [μm]
Максимальное округление немаркированных краев и переходов: R0.5 (0.5x45)
Общие допуски согласно ISO 2768 Класс точности c
Погрешности для размеров, не указанные в чертеже, в соотв. с ISO 2768c

>0,5 ~ ≤3	>3 ~ ≤6	>6 ~ ≤30	>30 ~ ≤120	>120 ~ ≤400	>400 ~ ≤1000	>1000 ~ ≤2000	>2000 ~ ≤4000
±0,2	±0,3	±0,5	±0,8	±1,2	±2,0	±3,0	±4,0

Разраб. | Дата
Утвердил: Marie Horák | Дата: 15.01.2026
Материал
Масса [кг]: 25 | Масштаб: 1:2
CAD – dft.

Производство: JSE GROUP DESIGN AND QUALITY OF CZECH REPUBLIC

ГАБАРИТНЫЙ ЧЕРТЕЖ

Вид продукта
АКСИАЛЬНО-ПОРШНЕВОЙ НАСОС
J7V055 LRDS/63L(R)-VZB 01-SP

Этот чертеж является интеллектуальной собственностью JSE Group. Без разрешения официального представителя его нельзя копировать, воспроизводить или предоставлять третьим лицам. Все права защищены

A2