MEM	Řad 1		28.10.2025
MEM	Řad 2	Отредактировано описание сквозного привода	02.12.2025

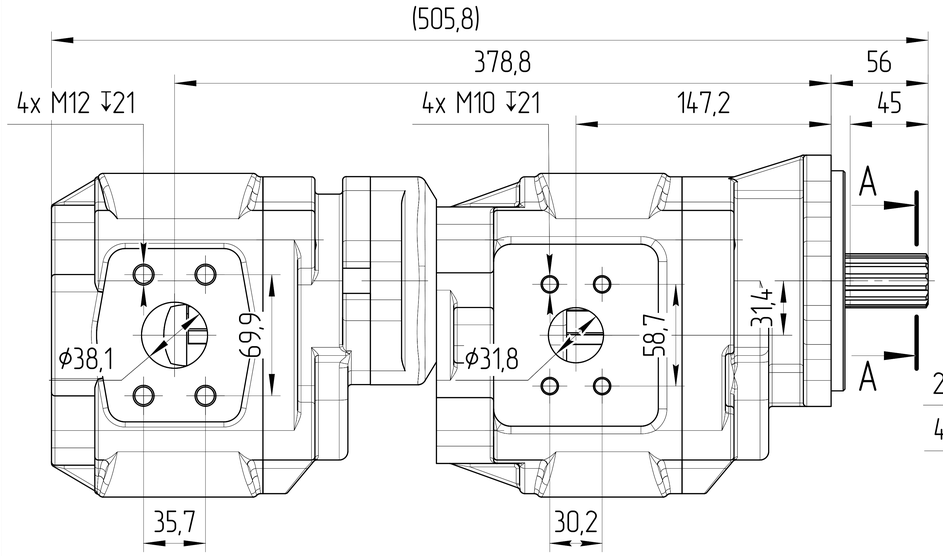

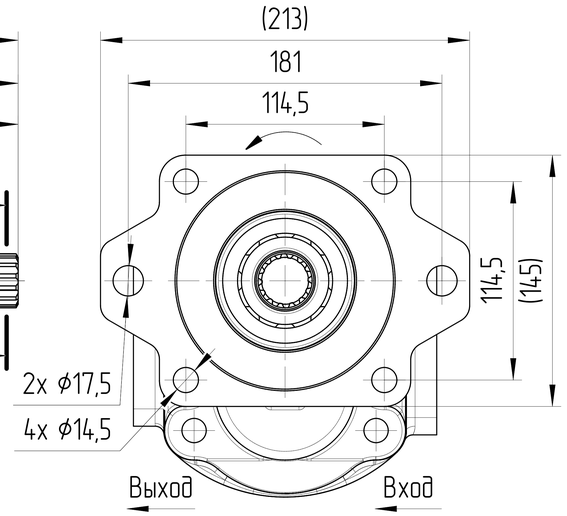

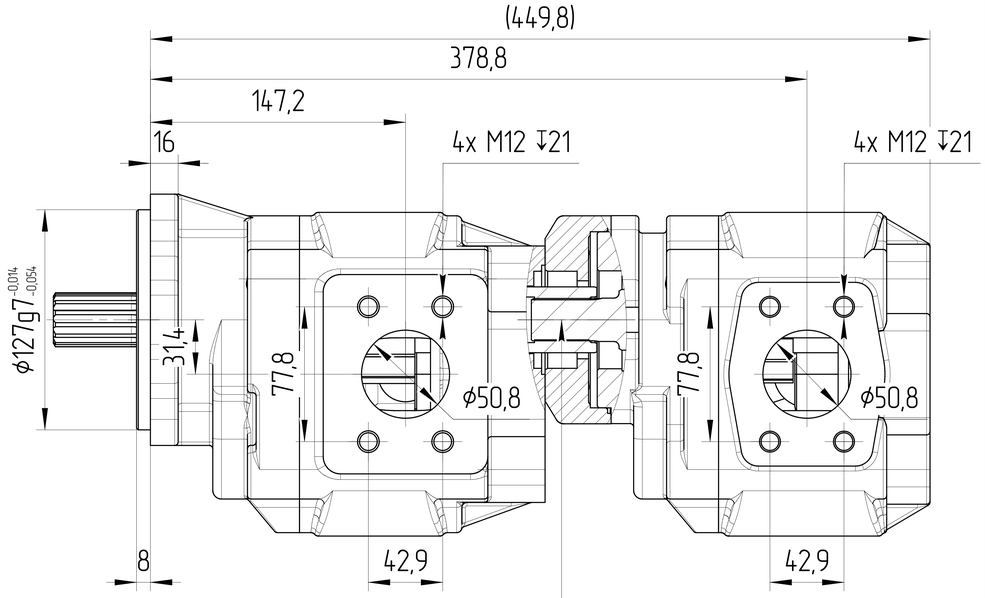

Сквозной привод

Фланцевое соединение
SAE B – 2 отв. ϕ146 (цапфа ϕ101,6)
Шлицевое соединение
ANSI B92.1 – 15T 16/32DP
Ммакс=423 Н*м

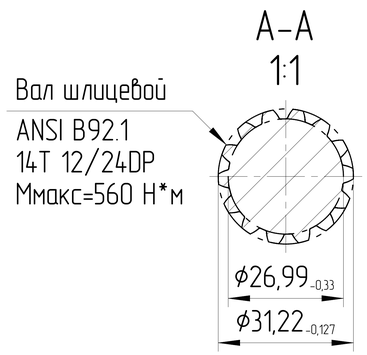

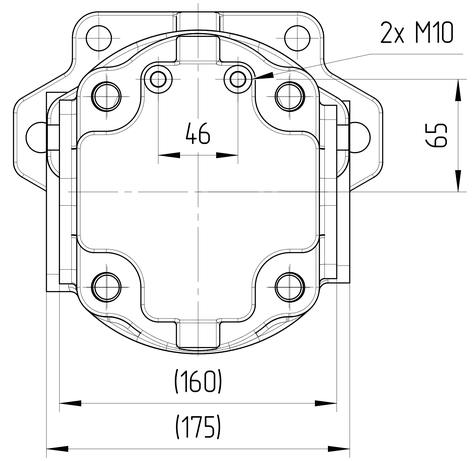

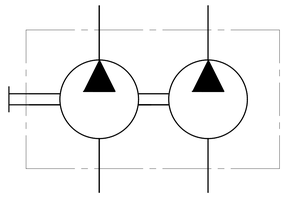

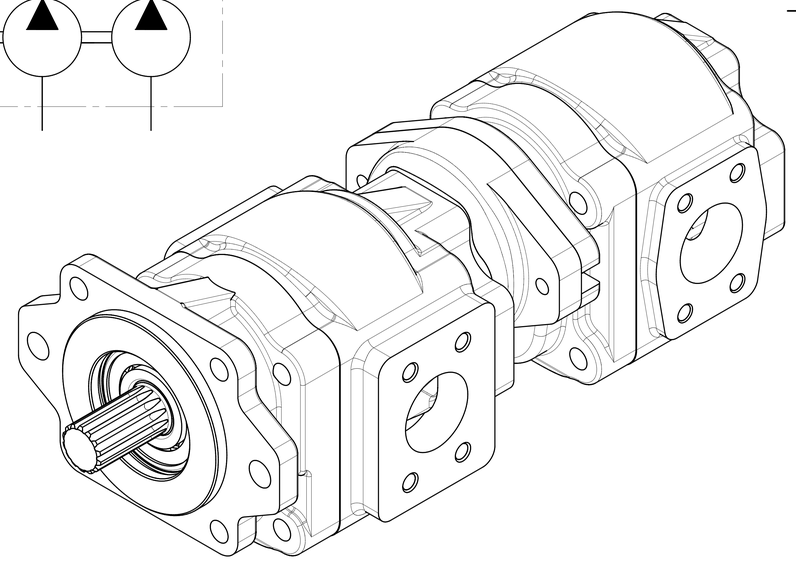

ХАРАКТЕРИСТИКИ СИСТЕМЫ

РАБОТА НА МАКСИМАЛЬНЫХ ПАРАМЕТРАХ (ОБОРОТОВ, ДАВЛЕНИЯ, ТЕМПЕРАТУРЫ) ДОЛЖНА БЫТЬ СОГЛАСОВАНА С ИНЖЕНЕРАМИ ГИДРОДРАЙВ. ЛЮБУЮ НЕ УКАЗАННУЮ НА ЧЕРТЕЖЕ ИНФОРМАЦИЮ СЛЕДУЕТ ИСКАТЬ В КАТАЛОГЕ / РУКОВОДСТВЕ ПО ЭКСПЛУАТАЦИИ СООТВЕТСТВУЮЩИХ СЕРИЙ ИЛИ В ПАСПОРТЕ ИЗДЕЛИЯ

ЦВЕТ	ЧЕРНЫЙ	RAL 9005
САЛЬНИК ВАЛА [bar]	МИН	-0,3
	МАКС	+1,3
МАТЕРИАЛ УПЛОТНЕНИЙ	NBR (Б.Н.КАУЧУК)	
ТЕМПЕРАТУРА ОКРУЖАЮЩЕЙ СРЕДЫ [°C]	МИН (ХОЛОДНЫЙ СТАРТ)	-40
	МАКС	+55
ТЕМПЕРАТУРА РАБОЧЕЙ СРЕДЫ [°C]	МИН	-20
	ПОСТОЯННЫЙ	ОТ 0 ДО +80
	МАКС	+100
ОБЪЁМНЫЙ КПД	НЕ МЕНЕЕ	0,92
ПОЛНЫЙ КПД	НЕ МЕНЕЕ	0,80
ТОНКОСТЬ ФИЛЬТРАЦИИ [мкм]	НОМИНАЛЬНАЯ	25
МОМЕНТ ВРАЩЕНИЯ ВЕДУЩЕГО ВАЛА [Н*м]	НЕ БОЛЕЕ	560

0. НАИМЕНОВАНИЕ ДЛЯ ЗАКАЗА:
НАСОС ШЕСТЕРЕННЫЙ GHD2-150L-S06D14-SE06E04-NS03D15D + GHD2-100L-S03D15-SE06E05-ND (25090A78L)
1. НА ЧЕРТЕЖЕ ИЗОБРАЖЕН НАСОС ЛЕВОГО ВРАЩЕНИЯ. ДЛЯ НАСОСА ПРАВОГО ВРАЩЕНИЯ ПОРТЫ ВХОДА И ВЫХОДА МЕНЯЮТСЯ МЕСТАМИ.
2. НАПРАВЛЕНИЕ ВРАЩЕНИЯ ОПРЕДЕЛЯЕТСЯ ПРИ ВЗГЛЯДЕ НА НАСОС СО СТОРОНЫ ВАЛА - НАСОС МОЖЕТ ИСПОЛЬЗОВАТЬСЯ ТОЛЬКО ПРИ ДАННОМ НАПРАВЛЕНИИ ВРАЩЕНИЯ.
3. СЕКЦИИ ИЗОЛИРОВАНЫ. МЕЖДУ СЕКЦИЯМИ ПЕРЕТЕЧКИ НЕ ДОПУСКАЮТСЯ.
4. АКСИАЛЬНЫЕ И РАДИАЛЬНЫЕ НАГРУЗКИ НА ВАЛУ ИЗДЕЛИЯ НЕДОПУСТИМЫ.
5. НЕОКРАШЕННЫЕ ПОВЕРХНОСТИ ПОКРЫВАЮТСЯ АНТИКОРРОЗИЙНЫМ ПРЕДОХРАНЯЮЩИМ СПРЕЕМ. НА ПОРТЫ СТАВЯТСЯ ЗАГЛУШКИ. КОНЕЦ ВАЛА ЗАЩИЩЕН ПЛАСТИКОВОЙ ЗАГЛУШКОЙ, ПРЕДОХРАНЯЮЩЕЙ ВАЛ ОТ МЕХАНИЧЕСКИХ ПОВРЕЖДЕНИЙ. ЗАГЛУШКИ ДЕМОНТИРУЮТСЯ ВРУЧНУЮ.
6. ИСПЫТАНИЯ ВЫХОДНОГО КОНТРОЛЯ ПРОИЗВОДЯТСЯ ПРИ ДАВЛЕНИИ 200 БАР И СКОРОСТИ ВРАЩЕНИЯ 1500 ОБ/МИН.

РАБОЧИЙ ОБЪЁМ [см³]		МАКС. ПРОДОЛЖ. ДАВЛЕНИЕ [бар]		СКОРОСТЬ ВРАЩЕНИЯ [об/мин]	НАПРАВЛЕНИЕ ВРАЩЕНИЯ [-]	ЧЕРТЕЖ НОМЕР	КОД ЗАКАЗА
150	100	230	200	350÷3000	ПРОТИВ ЧАСОВОЙ СТРЕЛКИ	GHD2-150L-S06D14-SE06E04-NS03D15D + GHD2-100L-S03D15-SE06E05-ND	25090A78L
150	100	230	200	350÷3000	ПО ЧАСОВОЙ СТРЕЛКЕ	GHD2-150R-S06D14-SE06E04-NS03D15D + GHD2-100R-S03D15-SE06E05-ND	25090A78R
1 СЕКЦИЯ	2 СЕКЦИЯ	1 СЕКЦИЯ	2 СЕКЦИЯ				

ISO-E

Изм.	Лист	Подпись	Дата

Лист номер: 001

Код заказа: СМ. ТАБЛИЦУ

Общий параметр шероховатости поверхности: Ra [µm]

Максимальное округление немаркированных краев и переходов: R0.5 (0.5x45)

Общие допуски согласно ISO 2768
Класс точности: c

Погрешности для размеров, не указанные в чертеже, в соотв. с ISO 2768c

>0.5 ~ ≤3	>3 ~ ≤6	>6 ~ ≤30	>30 ~ ≤120	>120 ~ ≤400	>400 ~ ≤1000	>1000 ~ ≤2000	>2000 ~ ≤4000
±0.2	±0.3	±0.5	±0.8	±1.2	±2.0	±3.0	±4.0

Разраб. Květa Králová — Дата 28.10.2025

Утвердил Marie Horák — Дата 28.10.2025

Материал: B4C40

Масса [кг]

Масштаб: 1:2,5

CAD - dft

Производство: JSE GROUP DESIGN AND QUALITY OF CZECH REPUBLIC

ГАБАРИТНЫЙ ЧЕРТЕЖ

Вид продукта: НАСОС ШЕСТЕРЕННЫЙ

Этот чертеж является интеллектуальной собственностью JSE Group. Без разрешения официального представителя его нельзя копировать, воспроизводить или предоставлять третьим лицам. Все права защищены

A2