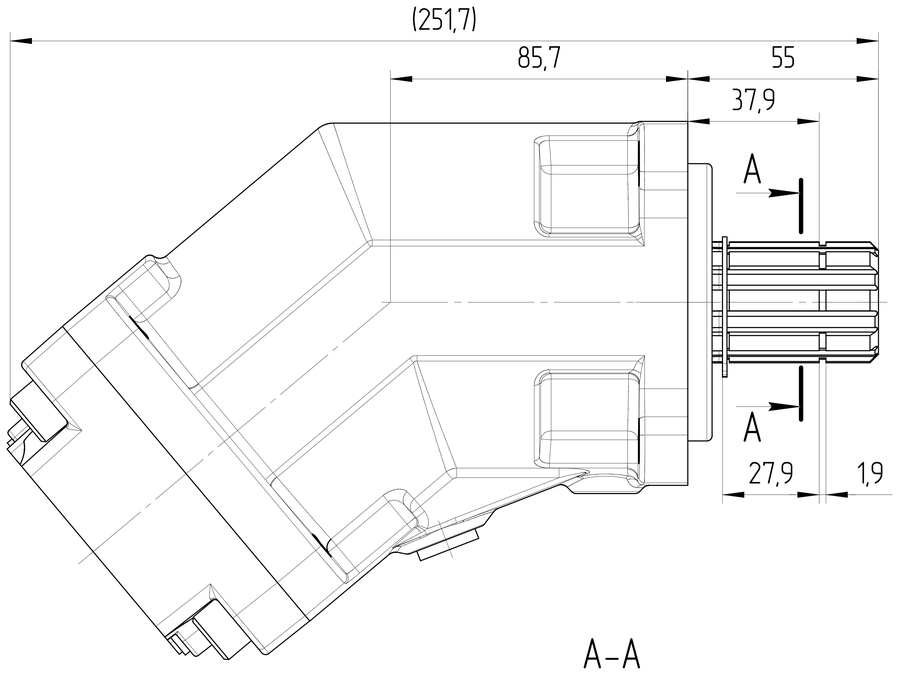

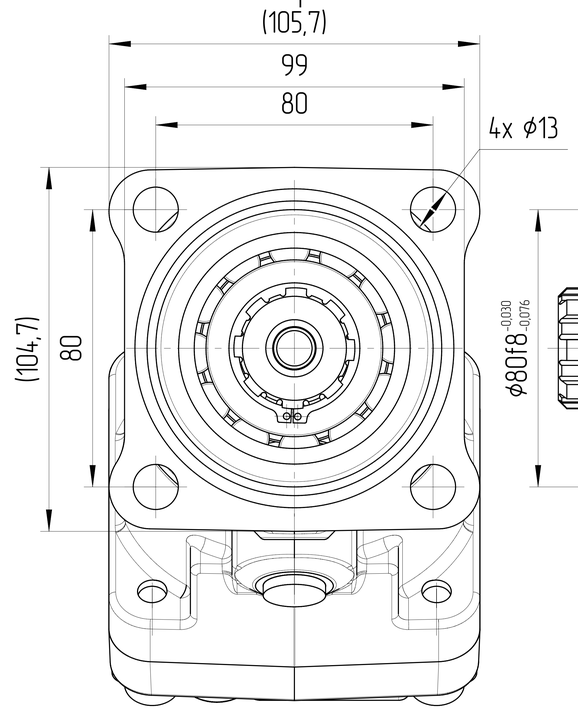

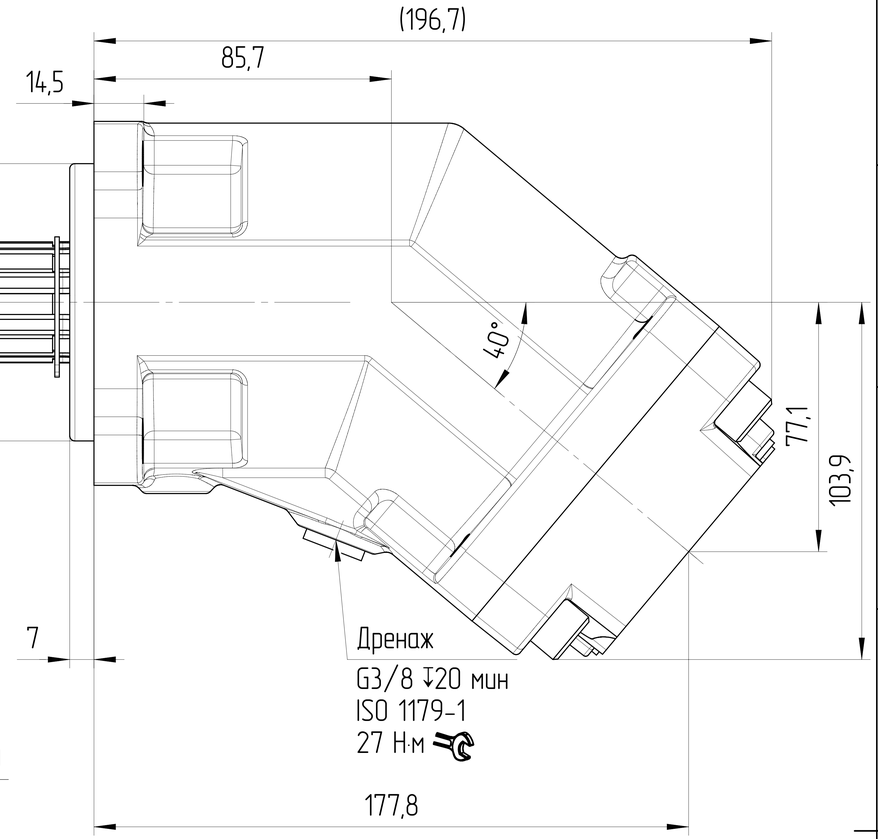

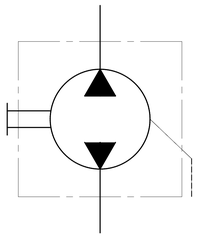

A–A
1:1

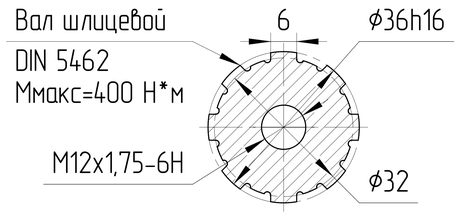

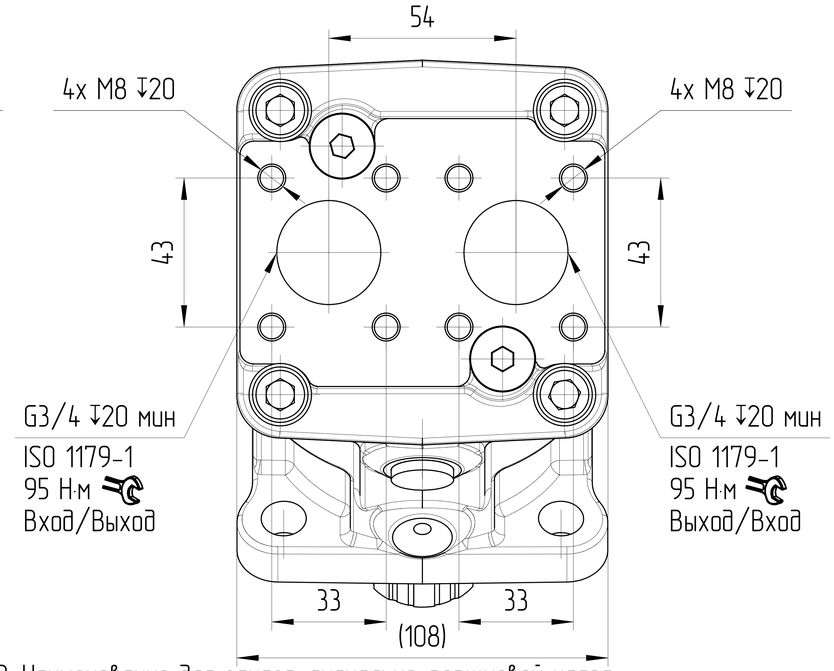

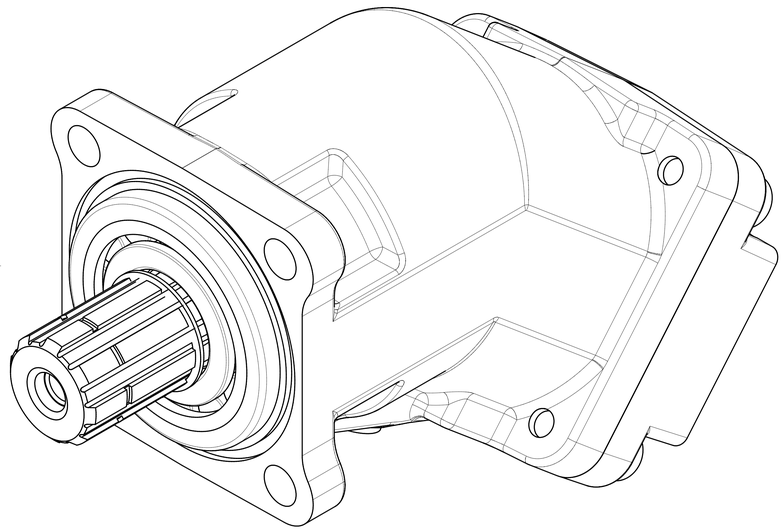

Основные характеристики гидронасоса			
Маркировка	JFP.D-18B-I01D18-RG04G04.G02		
Код заказа	J21.02180504B0226		
Направление вращения	Реверсивное		
Конструкция насоса	Насос постоянного объема с наклонным блоком		
Рабочий объем	макс	см³	18
Давление	макс	бар	380
Скорость вращения	мин	об/мин	500
	макс	об/мин	2900
Минимальное давление на всасывании		бар	0,85
Давление дренажа	нормальное	бар	макс 1 10°C ± 5°C
			макс 0,8 50°C
	пиковое	бар	макс 4 10°C ± 5°C
			макс 2 50°C
Температура окружающей среды			-40°C÷55°C
Условия эксплуатации			
Гидравлическая жидкость	Класс масла		DIN 51524-2-HLP (DIN 51524-3-HVLP)
	Температура окружающей среды [°C]	мин (холодный старт)	-40
		макс	+50
	Температура рабочей среды [°C]	мин	-20
		постоянный	от 0 до 100
		макс	+120
	Уровень загрязнения		макс ISO4406 18/15
	Фильтрация		10μ
Покраска			RAL 9005, Black

0. Наименование для заказа: аксиально-поршневой насос JFP.D-18B-I01D18-RG04G04.G02 (J21.02180504B0226)
1. На чертеже изображен реверсивный насос..
2. Неокрашенные поверхности покрываются антикоррозийным спреем. На все порты ставятся заглушки. Конец вала защищён экструзионной сеткой.
3. Изделие поставляется с монтажным комплектом крепления всасывающего патрубка: 1x 45° на РНД ⌀38,1.
4. Условия эксплуатации
4.1. Перед началом работы долейте гидравлическое масло в корпус насоса через сливное отверстие.
4.2. Перед началом работы стравить воздух из насоса.

ISO-E

Общий параметр шероховатости поверхности: Ra [μm]	Разраб. Kateřina Hvězdová	Дата 26.02.2026	Лист номер 001
Максимальное округление немаркированных краев и переходов: R0.5 (0.5x45)	Утвердил Marie Horák	Дата 26.02.2026	Код заказа СМ. ТАБЛИЦУ
Общие допуски согласно ISO 2768 Класс точности: c	Материал B40		
Погрешности для размеров, не указанные в чертеже, в соотв. с ISO 2768c	Масса [kg] 9,3	Масштаб 1:1,25	

>0,5 - ≤3	>3 - ≤6	>6 - ≤30	>30 - ≤120	>120 - ≤400	>400 - ≤1000	>1000 - ≤2000	>2000 - ≤4000
±0,2	±0,3	±0,5	±0,8	±1,2	±2,0	±3,0	±4,0

CAD - dft.

Производство: JSE GROUP DESIGN AND QUALITY OF CZECH REPUBLIC

ГАБАРИТНЫЙ ЧЕРТЕЖ

Вид продукта
АКСИАЛЬНО-ПОРШНЕВОЙ НАСОС
JFP.D-18B-I01D18-RG04G04.G02

Этот чертеж является интеллектуальной собственностью JSE Group. Без разрешения официального представителя его нельзя копировать, воспроизводить или предоставлять третьим лицам. Все права защищены

A2