Основные характеристики HA2T:
- Автоматическое управление по высокому давлению:
рабочее давление поступает в блок управления, который регулирует рабочий объем в зависимости от давления.
- Гидравлическая перенастройка (HA.T): позволяет изменять давление начала регулирования путем подачи давления управления на присоединение X.

Нормальное исполнение HA2T:
- Начало регулирования при Vg min
(минимальный крутящий момент, максимальная частота вращения).
- Конец регулирования при Vg max
(максимальный крутящий момент, минимальная частота вращения).

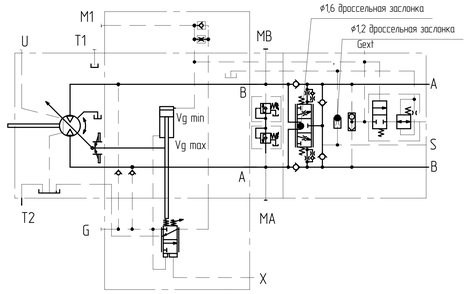

0. НАИМЕНОВАНИЕ ДЛЯ ЗАКАЗА: АКСИАЛЬНО-ПОРШНЕВОЙ МОТОР
J6VM160 HA2T/63W-VZB 380A + BVD25F38S/41B-V03K16D0400S12
1. НЕОКРАШЕННЫЕ ПОВЕРХНОСТИ ПОКРЫВАЮТСЯ АНТИКОРРОЗИЙНЫМ СПРЕЕМ.
НА ВСЕ ПОРТЫ СТАВЯТСЯ ЗАГЛУШКИ. НАСТРОЙКИ РЕГУЛЯТОРОВ ЗАЩИЩЕНЫ ПЛАСТИКОВЫМИ ПРЕДОХРАНЯНИТЕЛЯМИ. КОНЕЦ ВАЛА ЗАЩИЩЁН ЭКСТРУЗИОННОЙ СЕТКОЙ.
2. УСЛОВИЯ ЭКСПЛУАТАЦИИ
2.1. ПЕРЕД НАЧАЛОМ РАБОТЫ ДОЛЕЙТЕ ГИДРАВЛИЧЕСКОЕ МАСЛО В КОРПУС НАСОСА ЧЕРЕЗ СЛИВНОЕ ОТВЕРСТИЕ.
2.2. ПЕРЕД НАЧАЛОМ РАБОТЫ ПРОДУЙТЕ НАСОС ВОЗДУХОМ.
2.3 ВСЕ ПОРТЫ, СОСТОЯНИЕ КОТОРЫХ УКАЗАНО КАК "0",
НЕОБХОДИМО ПОДКЛЮЧИТЬ К РУКАВАМ СООТВЕТСТВУЮЩЕГО ДАВЛЕНИЯ.

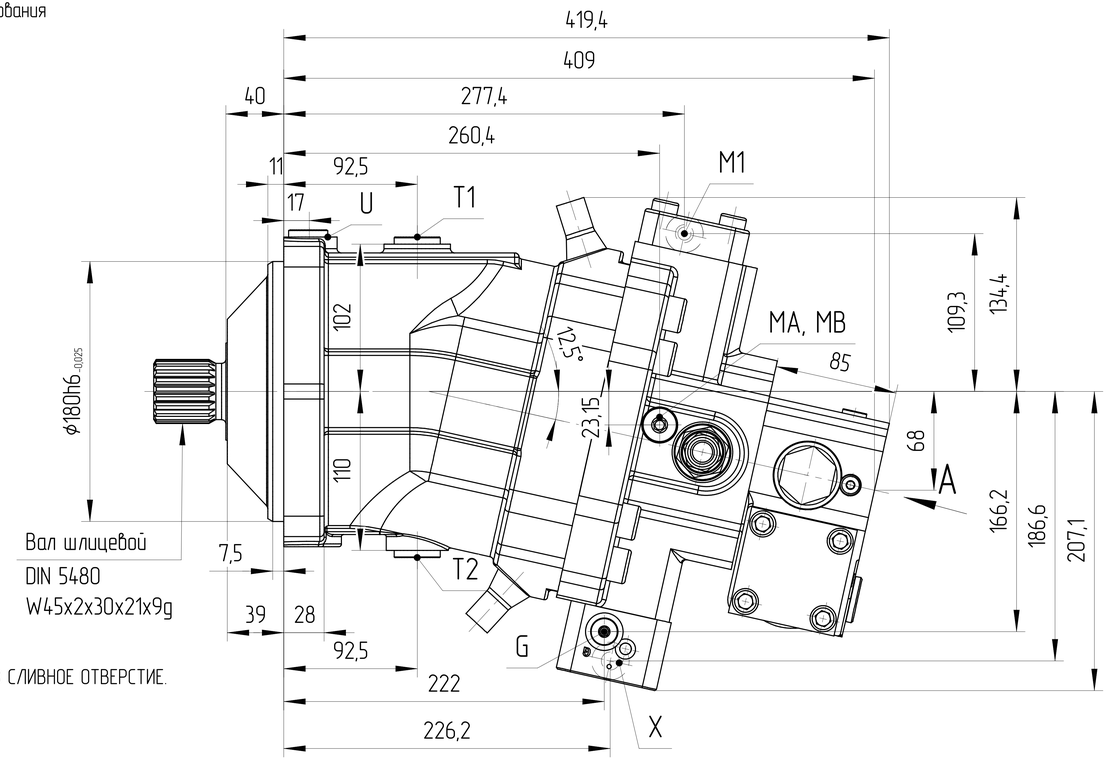

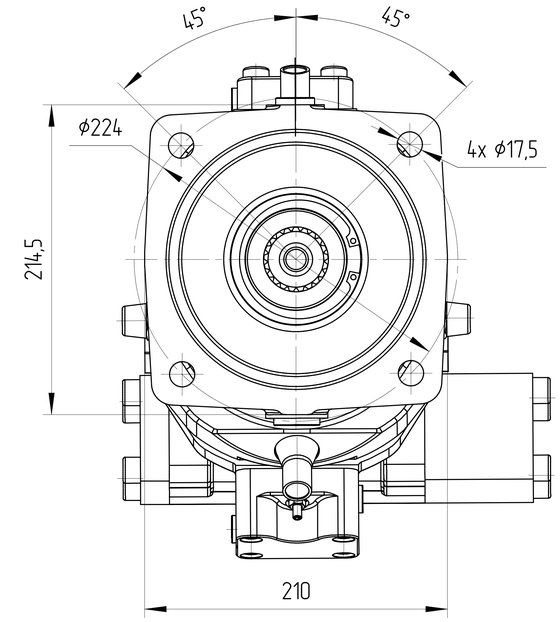

Вид A

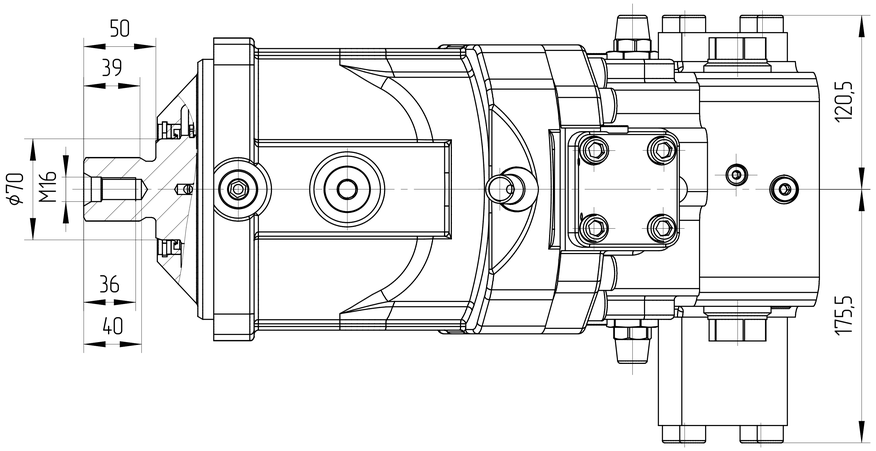

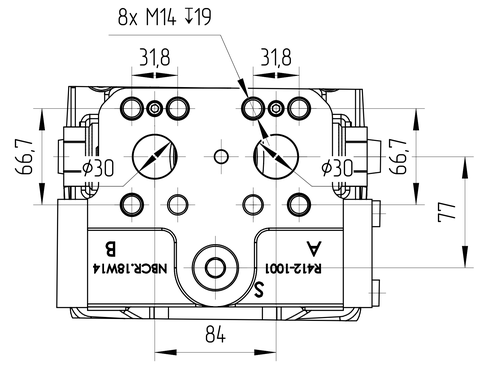

Основные характеристики гидромотора			
Маркировка	J6VM160 HA2T/63W-VZB 380A + BVD25F38S/41B-V03K16D0400S12		
Код заказа	J6.0350116B0425		
Направлеине вращения	Реверсивное		
Конструкция мотора	Мотор переменного объема с наклонным блоком		
Рабочий объем	макс	см³	160
	мин	см³	0
Давление	номинальное	бар	400
	макс	бар	450
Скорость вращения	макс Vg max	об/мин	3250
	макс Vg min	об/мин	5150
Давление дренажа		бар	0,2...4
Температура окружающей среды			-40°C÷100°C
Тип управления	Автоматическое управление по высокому давлению с гидравлической перенастройкой		
Повышение давления		бар	≤100
Начальный диапазон управления		бар	80...350
Давление регулирования	макс	бар	100
Давление срабатывания предохранительного клапана		бар	340
Маркировка балансировочного клапана	BVD25F38S/41B-V03K16D0400S12		
Максимальный расход балансировочного клапана		л/мин	320
Давлене балансировочного клапана	начало открытия	бар	7
	полного открытия	бар	30
	макс	бар	420
Условия эксплуатации			
Гидравлическая жидкость	Класс масла		DIN 51524-2-HLP (DIN 51524-3-HVLP)
	Диапазон рабочих температур		-40°C÷100°C
	Нормальная температура		10°C÷100°C
	Содержание		max 0,1%
	Размер частиц		20µ
	Уровень загрязнения		max ISO4406 18/15
	Монтажное положение		В гидробаке
	Фильтрация		150MESH
	Скорость потока		max 2 m/s
Покраска			RAL 9005, Black

Порт		Стандарт	Размеры	Пиковое давление [бар]	Состояние
A,B	Рабочие присоединения Резьба присоединения A/B	SAE J518 DIN 13	1 1/4 in M14x2 ↧19	450	O
S	Порт входа	DIN 3852	M27x2 ↧16	30	X
T1	Дренаж	DIN 3852	M26x1,5 ↧16	3	X
T2	Дренаж или слив	DIN 3852	M26x1,5 ↧16	3	O
X	Давление управления	DIN 3852	M14x1,5 ↧12	100	O
G	Для синхронного управл. несколькими устройствами и для давл. внешнего управл.	DIN 3852	M14x1,5 ↧12	450	X
Gext	Порт растормаживания высокого давления	DIN 3852	M12x1,5 ↧12,5	450	X
U	Прокачка	DIN 3852	M22x1,5 ↧14	3	X
M1	Измерение давления настройки	DIN 3852	M14x1,5 ↧12	450	X
M_{A}, M_{B}	Измерение рабочих давлений	DIN 3852	M18x1,5 ↧14,5	450	X

Ред. 1 | 29.05.2025

ISO-E

Индекс изм. | Лист номер | Дата | Подпись

Лист номер: 001

Код заказа: СМ. ТАБЛИЦУ

Общий параметр шероховатости поверхности: Ra [µm]

Максимальное округление немаркированных краев и переходов: R0.5 (0.5x45)

Общие допуски согласно ISO 2768
Класс точности: m

Погрешности для размеров, не указанные в чертеже, в соотв. с ISO 2768m

>0,5 - ≤3	>3 - ≤6	>6 - ≤30	>30 - ≤120	>120 - ≤400	>400 - ≤1000	>1000 - ≤2000	>2000 - ≤4000
±0,1	±0,1	±0,2	±0,3	±0,5	±0,8	±1,2	±2,0

Разраб. | Дата

Утвердил: Marie Horák | Дата: 29.05.2025

Материал: B40

Масса [kg]: 61

Масштаб: 1:3

CAD - dft.

Производство: JSE GROUP DESIGN AND QUALITY OF CZECH REPUBLIC

ГАБАРИТНЫЙ ЧЕРТЕЖ

Вид продукта:
АКСИАЛЬНО-ПОРШНЕВОЙ МОТОР
J6VM160 HD1D/63W-VZB 38000B +
BVD25W38L/41B-V01K00D0600S00

Этот чертеж является интеллектуальной собственностью JSE Group. Без разрешения официального представителя его нельзя копировать, воспроизводить или предоставлять третьим лицам. Все права защищены

A2