Ред. 1		12.08.2022
Ред. 2	Изменено описание	24.08.2022
Ред. 3	Добавлено стопорное кольцо для упора шкива	15.09.2022
Ред. 4	Исправлен диапазон температур окружающей среды и температуры рабочей среды	23.09.2022
Ред. 5	Добавлена макс. кратковр. скорость вращения, изменили длину осевых болтов, макс. продолжит. давление	13.10.2022
Ред. 6	Изменили конструкцию крышки	14.10.2022
Ред. 7	Изменили полный КПД, добавлено кратковременное давление на выходе при холодном пуске	20.10.2022
Ред. 8	Добавлен штамп на русском языке	25.10.2022
Ред. 9	Изменено описание	14.11.2022
Ред. 10	Изменено описание, маркировка, код заказа, таблица, добавлен дренаж	22.11.2022
Ред. 11	Изменена маркировка, таблица, порт G3/4 заменен на порт G1/2	23.11.2022
Ред. 12	Изменено описание, маркировка, код заказа, таблица	27.10.2023

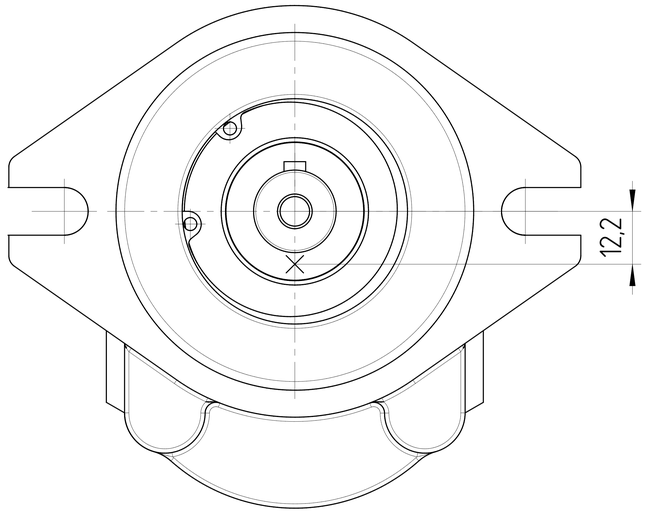

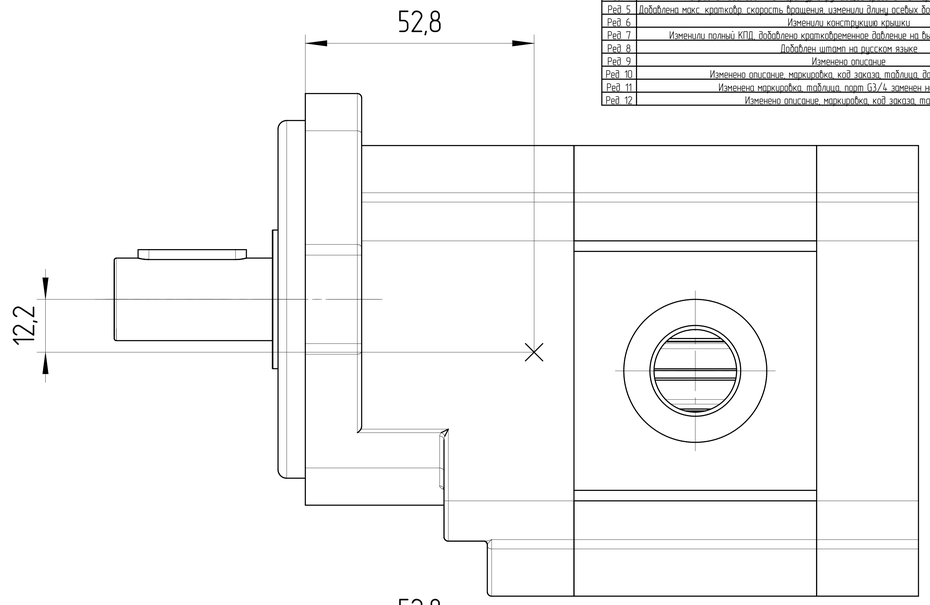

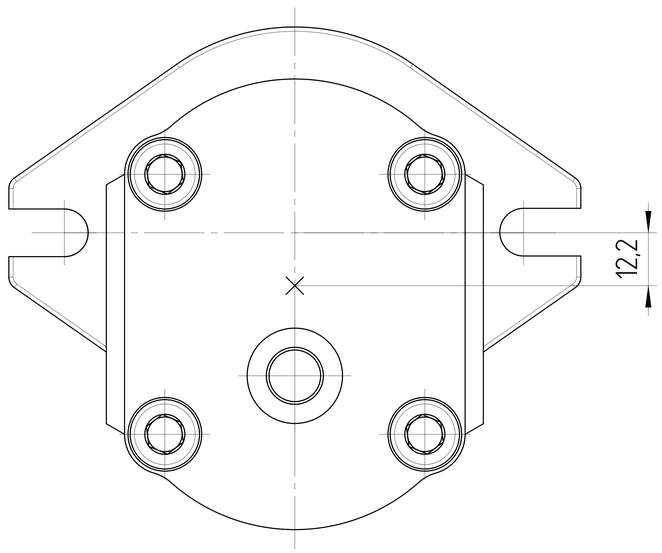

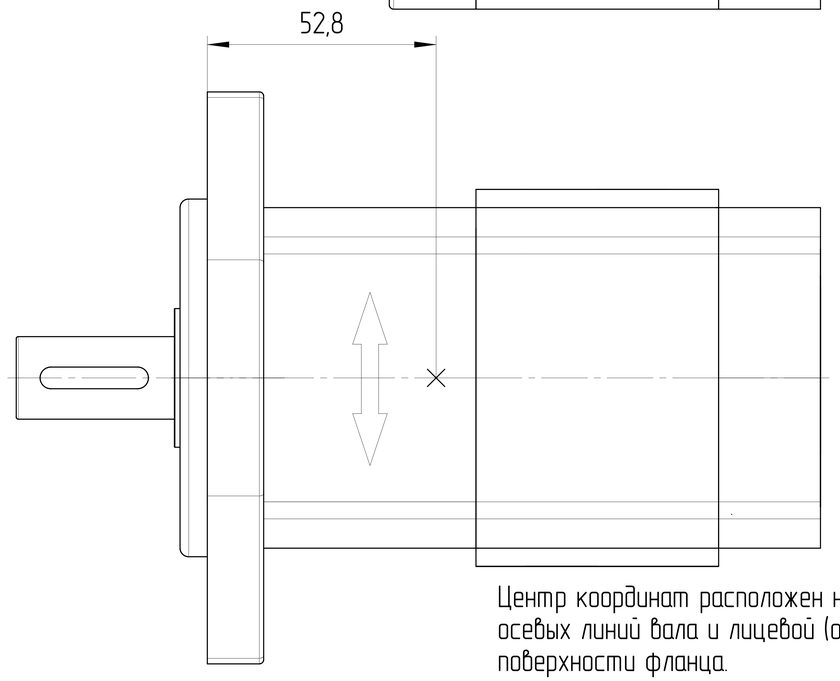

ХАРАКТЕРИСТИКИ СИСТЕМЫ

РАБОТА НА МАКСИМАЛЬНЫХ ПАРАМЕТРАХ (ОБОРОТОВ, ДАВЛЕНИЯ, ТЕМПЕРАТУРЫ) ДОЛЖНА БЫТЬ СОГЛАСОВАНА С ИНЖЕНЕРАМИ ГИДРОДРАЙВ

МАТЕРИАЛ САЛЬНИКОВ	NBR (Б.Н.КАУЧУК)	
САЛЬНИК ВАЛА ДАВЛЕНИЯ [bar]	МИН	0
	МАКС	+5
ЦВЕТ	ЧЕРНЫЙ	RAL 9005
ТЕМПЕРАТУРА ОКРУЖАЮЩЕЙ СРЕДЫ [°C]	МИН (ХОЛОДНЫЙ СТАРТ)	-40
	МАКС	+85
ТЕМПЕРАТУРА РАБОЧЕЙ СРЕДЫ [°C]	МИН	-20
	МАКС	+100
ОБЪЁМНЫЙ КПД	НЕ МЕНЕЕ	0,92..0,98
ПОЛНЫЙ КПД	НЕ МЕНЕЕ	0,82
НОМИНАЛЬНАЯ ТОНКОСТЬ ФИЛЬТРАЦИИ [мкм]		25
МОМЕНТ ВРАЩЕНИЯ ВВЕДУЩЕГО ВАЛА [Н*м]	НЕ БОЛЕЕ	145
РАДИАЛЬНОЕ ПЕРЕМЕЩЕНИЕ ВЕДУЩЕГО ВАЛА ПРИ РАБОТЕ С ПРИВОДОМ [мм]	НЕ БОЛЕЕ	0,3

0. НАИМЕНОВАНИЕ ДЛЯ ЗАКАЗА: МОТОР ШЕСТЕРЕННЫЙ TM3-14B-S02V25-SG03G03-N281P.V1H4 (2207DM14B)
1. НА ЧЕРТЕЖЕ ИЗОБРАЖЕН РЕВЕРСИВНЫЙ МОТОР.
2. ДИАПАЗОН РАБОЧИХ ТЕМПЕРАТУР: МИН. -20 °C; НЕПРЕРЫВНЫЙ 0÷80 °C; МАКС. 100 °C
3. ДИАПАЗОН ТЕМПЕРАТУР ОКРУЖАЮЩЕЙ СРЕДЫ -40÷85°C.
4. ЦВЕТ ПОКРАСКИ: ЧЕРНЫЙ RAL 9005.
5. НЕОКРАШЕННЫЕ ПОВЕРХНОСТИ ПОКРЫВАЮТСЯ АНТИКОРРОЗИЙНЫМ СПРЕЕМ.
НА ПОРТЫ СТАВЯТСЯ ЗАГЛУШКИ. КОНЕЦ ВАЛА ЗАЩИЩЕН ПЛАСТИКОВЫМ ЧЕХЛОМ,
ПРЕДОХРАНЯЮЩИМ ОТ МЕХАНИЧЕСКИХ ПОВРЕЖДЕНИЙ. ЗАГЛУШКИ И ЧЕХОЛ СНИМАЮТСЯ ВРУЧНУЮ.
6. SC – ВАЖНАЯ ХАРАКТЕРИСТИКА ИЗДЕЛИЯ.

РАБОЧИЙ ОБЪЁМ [см³]	МАКС. ПРОДОЛЖ. ДАВЛЕНИЕ [бар]	СКОРОСТЬ ВРАЩЕНИЯ [об/мин]	МАКС. КРАТКОВР. СКОРОСТЬ ВРАЩЕНИЯ [об/мин]	НАПРАВЛЕНИЕ ВРАЩЕНИЯ [-]	ЧЕРТЕЖ НОМЕР	КОД ЗАКАЗА
14	250	600÷3500	4000	РЕВЕРСИВНЫЙ	TM3-14B-S02V25-SG03G03-N281P.V1H4	2207DM14B

Центр координат расположен на пересечении осевых линий вала и лицевой (обработанной) поверхности фланца.

Ориентировочный вес единицы 3,7кг.

Центр масс (0; -12,2; -52,8)

ISO-E

Изменено листов	Лист номер	Подпись	Дата	Лист номер	Код заказа
				001	СМ. ТАБЛИЦУ

Общий параметр шероховатости поверхности: Ra [μm]

Максимальное округление немаркированных краев и переходов: R0.5 (0.5x45)

Общие допуски согласно ISO 2768
Класс точности: m

Погрешности для размеров, не указанные в чертеже, в соотв. с ISO 2768m

>0.5 – ≤3	>3 – ≤6	>6 – ≤30	>30 – ≤120	>120 – ≤400	>400 – ≤1000	>1000 – ≤2000	>2000 – ≤4000
±0.1	±0.1	±0.2	±0.3	±0.5	±0.8	±1.2	±2.0

Разраб.		Дата
Утвердил	Marie Horák	Дата 15.09.2022
Материал	AW-6082-T6 (АД-35)	
Масса [кг] 3,7	Масштаб 1:2	

CAD - dft.

Производство: JSE GROUP DESIGN AND QUALITY OF CZECH REPUBLIC

ЦЕНТР МАСС

Вид продукта: МОТОР ШЕСТЕРЕННЫЙ

Этот чертеж является интеллектуальной собственностью JSE Group. Без разрешения официального представителя его нельзя копировать, воспроизводить или предоставлять третьим лицам. Все права защищены.

A2