| | | |
|---|---|---|
| Ред. 1 | | 10.04.2025 |
| Ред. 2 | Добавлена информация об испытаниях выходного контроля | 05.05.2025 |

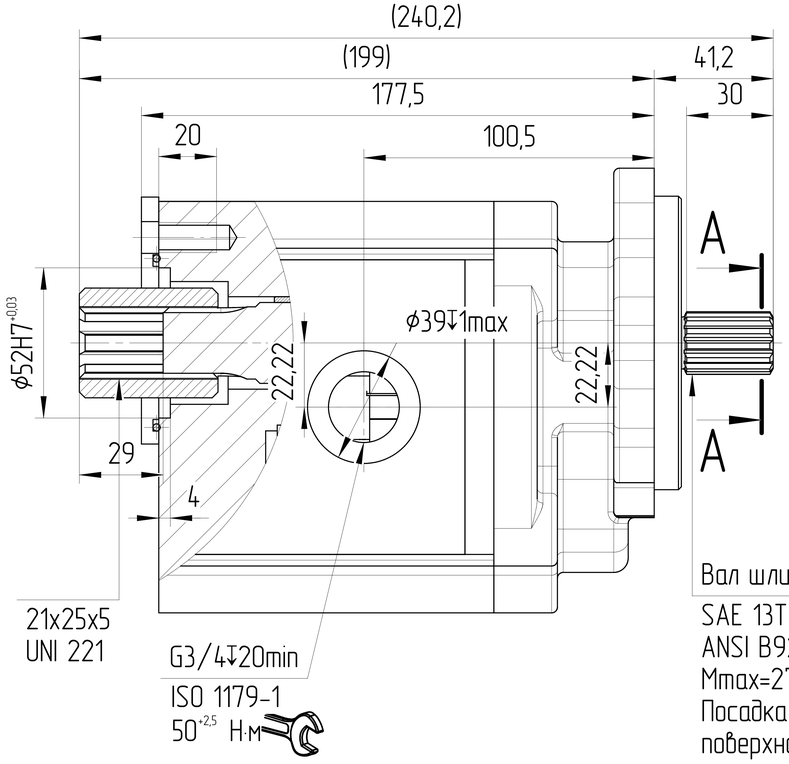


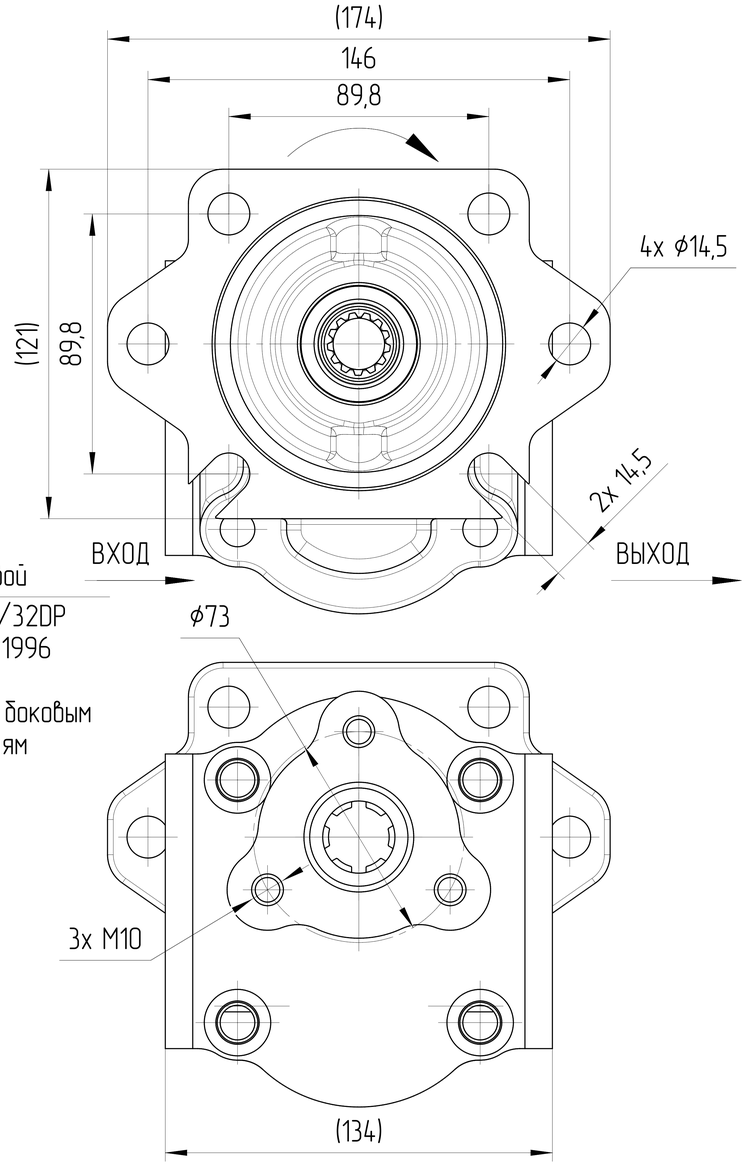


Вал шлицевой
SAE 13T 16/32DP
ANSI B92.1-1996
Mmax=270
Посадка по боковым поверхностям

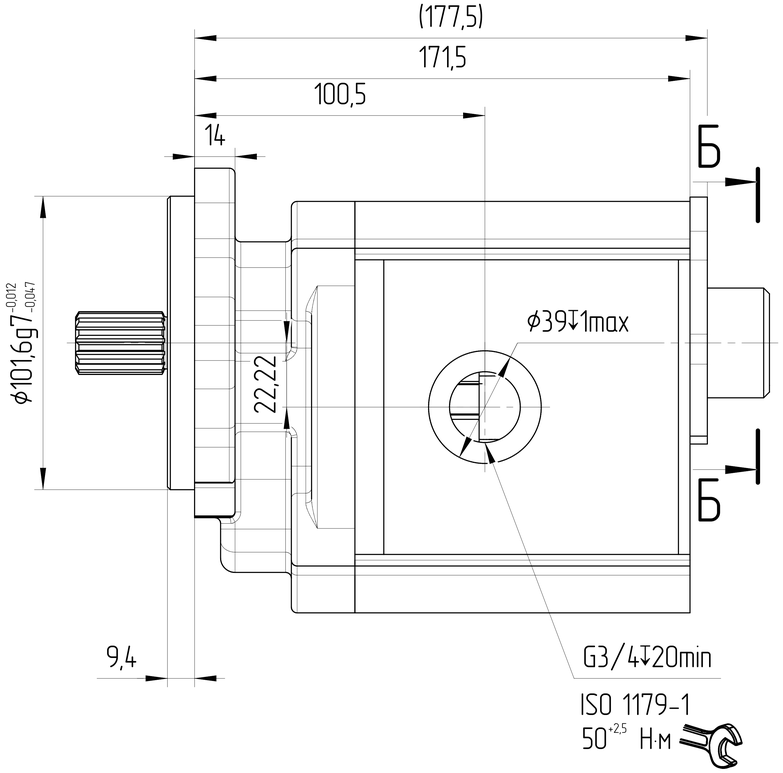


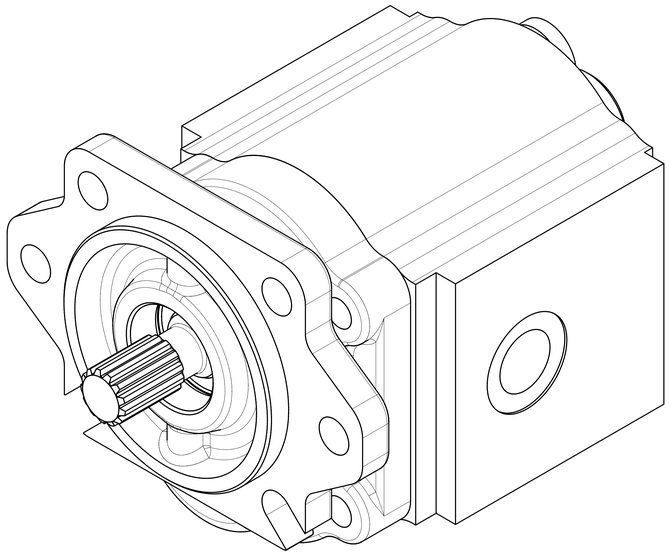

## ХАРАКТЕРИСТИКИ СИСТЕМЫ

РАБОТА НА МАКСИМАЛЬНЫХ ПАРАМЕТРАХ (ОБОРОТОВ, ДАВЛЕНИЯ, ТЕМПЕРАТУРЫ) ДОЛЖНА БЫТЬ СОГЛАСОВАНА С ИНЖЕНЕРАМИ ГИДРОДРАЙВ

| | | |
|---|---|---|
| МАТЕРИАЛ САЛЬНИКОВ | NBR (Б.Н.КАУЧУК) | |
| САЛЬНИК ВАЛА ДАВЛЕНИЯ [bar] | МИН | -0,3 |
| | МАКС | +1,3 |
| ЦВЕТ | ЧЕРНЫЙ | RAL 9005 |
| ТЕМПЕРАТУРА ОКРУЖАЮЩЕЙ СРЕДЫ [°C] | МИН (ХОЛОДНЫЙ СТАРТ) | -40 |
| | МАКС | +55 |
| ТЕМПЕРАТУРА РАБОЧЕЙ СРЕДЫ [°C] | МИН | -20 |
| | МАКС | +100 |
| ОБЪЁМНЫЙ КПД | НЕ МЕНЕЕ | 0,92 |
| ПОЛНЫЙ КПД | НЕ МЕНЕЕ | 0,80 |
| ТОНКОСТЬ ФИЛЬТРАЦИИ [мкм] | НОМИНАЛЬНАЯ | 25 |
| МОМЕНТ ВРАЩЕНИЯ ВЕДУЩЕГО ВАЛА [Н*м] | НЕ БОЛЕЕ | 270 |
| РАДИАЛЬНОЕ ПЕРЕМЕЩЕНИЕ ВЕДУЩЕГО ВАЛА ПРИ РАБОТЕ С ПРИВОДОМ [мм] | НЕ БОЛЕЕ | 0,3 |
| АКСИАЛЬНАЯ НАГРУЗКА НА ВАЛ [Н] | МАКС | - |
| РАДИАЛЬНАЯ НАГРУЗКА НА СЕРЕДИНЕ ВЫЛЕТА ВАЛА [Н] | МАКС | - |

А-А
2:1

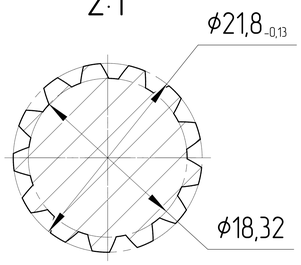


0. НАИМЕНОВАНИЕ ДЛЯ ЗАКАЗА:
НАСОС ШЕСТЕРЕННЫЙ GHD1-36R-S35D13-SG04G04-NU01D17P.V1H4 (25030C22R)
1. НА ЧЕРТЕЖЕ ИЗОБРАЖЕН НАСОС ПРАВОГО ВРАЩЕНИЯ.
ДЛЯ НАСОСА ЛЕВОГО ВРАЩЕНИЯ ПОРТЫ ВХОДА И ВЫХОДА МЕНЯЮТСЯ МЕСТАМИ.
2. НАПРАВЛЕНИЕ ВРАЩЕНИЯ ОПРЕДЕЛЯЕТСЯ ПРИ ВЗГЛЯДЕ НА НАСОС СО СТОРОНЫ ВАЛА:
НАСОС МОЖЕТ ИСПОЛЬЗОВАТЬСЯ ТОЛЬКО ПРИ ДАННОМ НАПРАВЛЕНИИ ВРАЩЕНИЯ.
3. ДИАПАЗОН РАБОЧИХ ТЕМПЕРАТУР: МИН. -20 С; НЕПРЕРЫВНЫЙ 0÷80 С; МАКС. 100 С.
4. ДИАПАЗОН ТЕМПЕРАТУР ОКРУЖАЮЩЕЙ СРЕДЫ -40÷55 С.
5. ЦВЕТ ПОКРАСКИ: ЧЕРНЫЙ RAL 9005.
6. НЕОКРАШЕННЫЕ ПОВЕРХНОСТИ ПОКРЫВАЮТСЯ АНТИКОРРОЗИЙНЫМ СПРЕЕМ.
НА ПОРТЫ СТАВЯТСЯ ЗАГЛУШКИ. КОНЕЦ ВАЛА ЗАЩИЩЕН ПЛАСТИКОВЫМ ЧЕХЛОМ, ПРЕДОХРАНЯЮЩИМ ОТ МЕХАНИЧЕСКИХ ПОВРЕЖДЕНИЙ. ЗАГЛУШКИ И ЧЕХОЛА СНИМАЮТСЯ ВРУЧНУЮ.
7. ИСПЫТАНИЯ ВЫХОДНОГО КОНТРОЛЯ ПРОИЗВОДЯТСЯ ПРИ ДАВЛЕНИИ 200 БАР И СКОРОСТИ ВРАЩЕНИЯ 1500 ОБ/МИН.

Б-Б
1:1

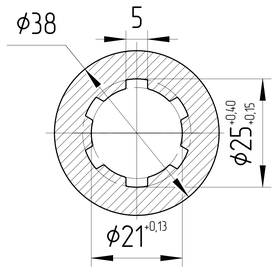


| РАБОЧИЙ ОБЪЁМ [см³] | МАКС. ПРОДОЛЖ. ДАВЛЕНИЕ [бар] | МИН.-МАКС. СКОРОСТЬ ВРАЩЕНИЯ [об/мин] | НАПРАВЛЕНИЕ ВРАЩЕНИЯ [-] | ЧЕРТЕЖ НОМЕР | КОД ЗАКАЗА |
|---|---|---|---|---|---|
| 36 | 280 | 500÷3000 | ПРОТИВ ЧАСОВОЙ СТРЕЛКИ | GHD1-36L-S35D13-SG04G04-NU01D17P.V1H4 | 25030C22L |
| 36 | 280 | 500÷3000 | ПО ЧАСОВОЙ СТРЕЛКЕ | GHD1-36R-S35D13-SG04G04-NU01D17P.V1H4 | 25030C22R |

ISO-E

Индекс изм. | Изм. номера | Дата | Подпись

Лист номер: 001

Код заказа: СМ. ТАБЛИЦУ

Общий параметр шероховатости поверхности: Ra [μm]

Максимальное округление немаркированных краев и переходов: R0.5 (0.5x45)

Общие допуски согласно ISO 2768
Класс точности: c

Погрешности для размеров, не указанные в чертеже, в соотв. с ISO 2768c

| >0,5 - ≤3 | >3 - ≤6 | >6 - ≤30 | >30 - ≤120 | >120 - ≤400 | >400 - ≤1000 | >1000 - ≤2000 | >2000 - ≤4000 |
|---|---|---|---|---|---|---|---|
| ±0,2 | ±0,3 | ±0,5 | ±0,8 | ±1,2 | ±2,0 | ±3,0 | ±4,0 |

Разраб. | Дата

Утвердил: Marie Horák | Дата: 10.04.2025

Материал: ВЧ40

Масса [кг] | Масштаб: 1:1,5

CAD - dft.

Производство: JSE GROUP DESIGN AND QUALITY OF CZECH REPUBLIC

ГАБАРИТНЫЙ ЧЕРТЕЖ

Вид продукта: НАСОС ШЕСТЕРЕННЫЙ

Этот чертеж является интеллектуальной собственностью JSE Group. Без разрешения официального представителя его нельзя копировать, воспроизводить или предоставлять третьим лицам. Все права защищены.

A2