Ред. 1		23.04.2025
Ред. 2	Внесена информация об испытаниях выходного контроля, уточнены показатели номинального давления и скорости вращения	25.04.2025
Ред. 3	Изменена таблица портов	15.05.2025
Ред. 4	Сокращена маркировка, изменены параметры	04.06.2025

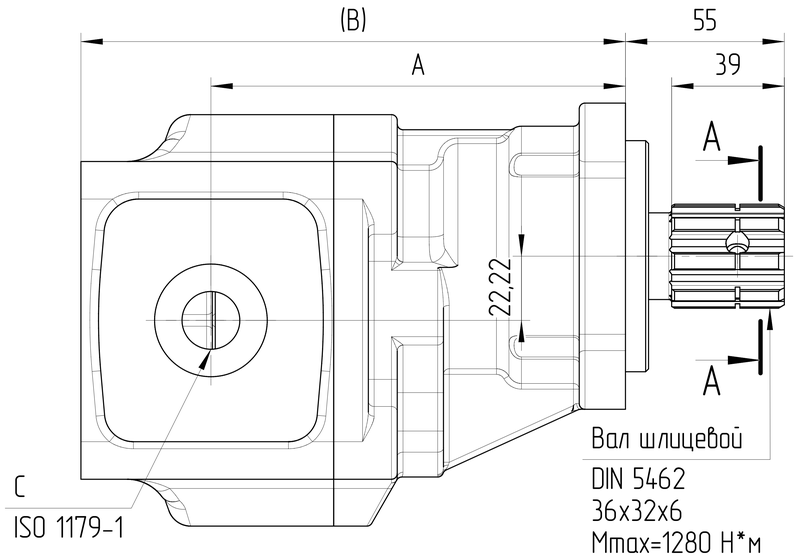

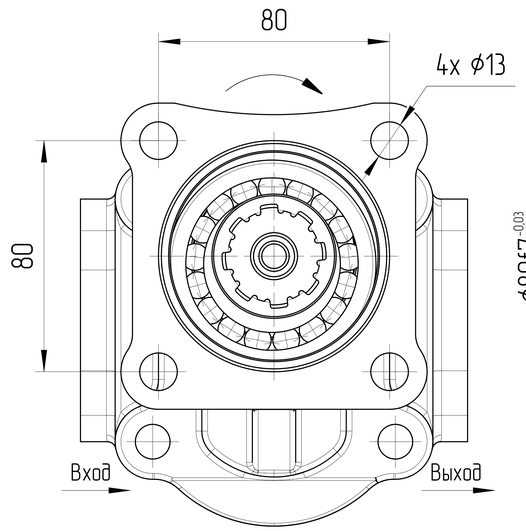

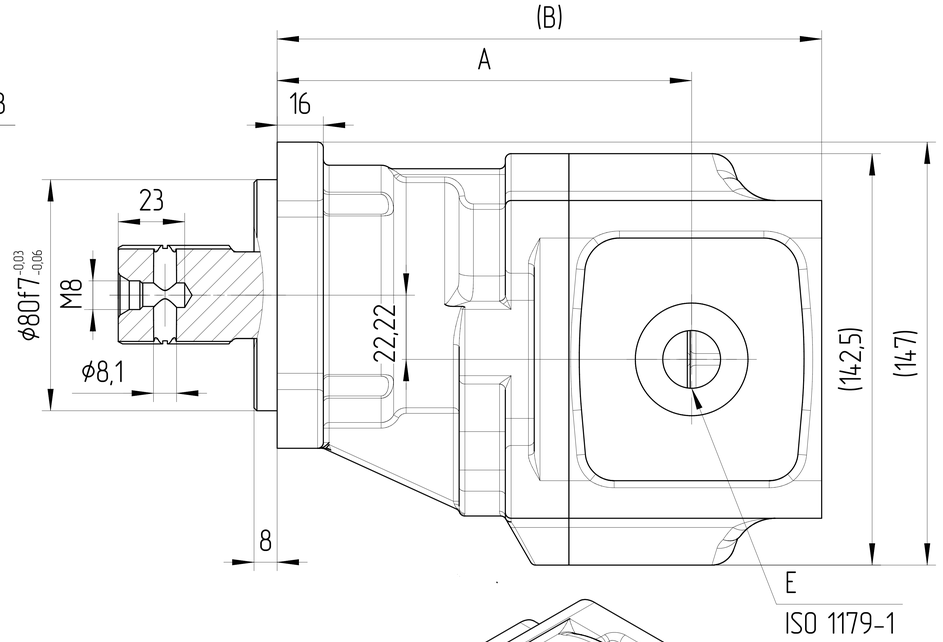

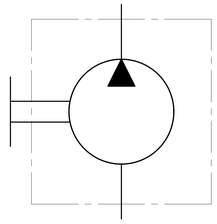

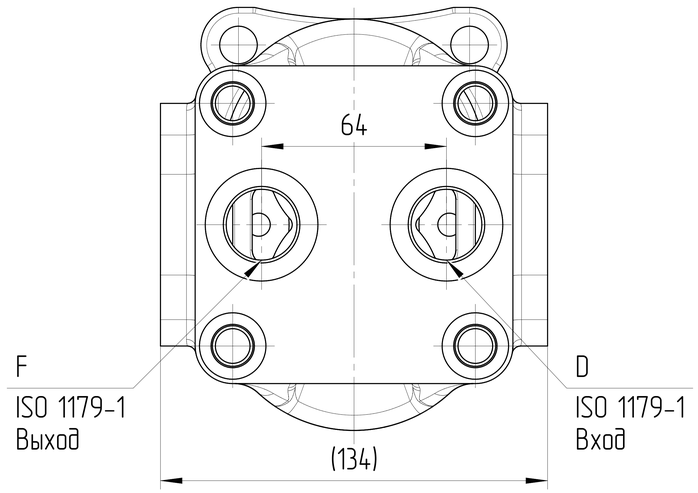

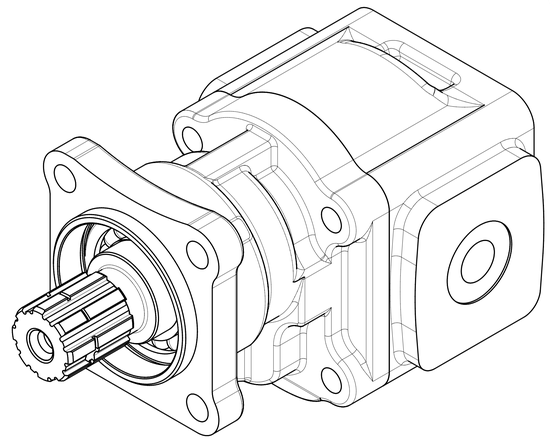

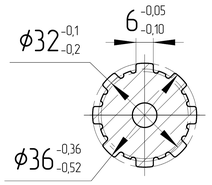

ХАРАКТЕРИСТИКИ СИСТЕМЫ

РАБОТА НА МАКСИМАЛЬНЫХ ПАРАМЕТРАХ (ОБОРОТОВ, ДАВЛЕНИЯ, ТЕМПЕРАТУРЫ) ДОЛЖНА БЫТЬ СОГЛАСОВАНА С ИНЖЕНЕРАМИ ГИДРОДРАЙВ

ЦВЕТ	ЧЕРНЫЙ	RAL 9005
МАТЕРИАЛ УПЛОТНЕНИЙ	NBR (Б.Н.КАУЧУК)	
ТЕМПЕРАТУРА ОКРУЖАЮЩЕЙ СРЕДЫ [°C]	МИН (ХОЛОДНЫЙ СТАРТ)	-40
	МАКС	+55
ТЕМПЕРАТУРА РАБОЧЕЙ СРЕДЫ [°C]	МИН	-20
	ПОСТОЯННЫЙ	ОТ 0 ДО +80
	МАКС	+100
ОБЪЁМНЫЙ КПД	НЕ МЕНЕЕ	0,92
ПОЛНЫЙ КПД	НЕ МЕНЕЕ	0,80
МОМЕНТ ВРАЩЕНИЯ ВЕДУЩЕГО ВАЛА [Н*м]	НЕ БОЛЕЕ	1280

Маркировка	Артикул	Рабочий объем [см³]	Макс. продолж. давление [бар]	Мин. /макс. скорость вращения [об/мин]	A [мм]	B [мм]	Порт C	Порт D	Порт E	Порт F
GHD1-8R-I01D18-CG03G03G03G03-ND	2503C2R8	8	250	350 / 2500	130,95	171	G1/2 ↧20min	G1/2 ↧20min	G1/2 ↧20min	G1/2 ↧20min
GHD1-10R-I01D18-CG03G03G03G03-ND	2503C2R10	10	250	350 / 2500	131,7	172,5	G1/2 ↧20min	G1/2 ↧20min	G1/2 ↧20min	G1/2 ↧20min
GHD1-13R-I01D18-CG03G03G03G03-ND	2503C2R13	13	250	350 / 2500	132,7	174,5	G1/2 ↧20min	G1/2 ↧20min	G1/2 ↧20min	G1/2 ↧20min
GHD1-16R-I01D18-CG03G03G03G03-ND	2503C2R16	16	250	350 / 3000	136,2	176,5	G1/2 ↧20min	G1/2 ↧20min	G1/2 ↧20min	G1/2 ↧20min
GHD1-18R-I01D18-CG03G03G03G03-ND	2503C2R18	18	250	350 / 3000	136,95	178	G1/2 ↧20min	G1/2 ↧20min	G1/2 ↧20min	G1/2 ↧20min
GHD1-20R-I01D18-CG04G04G03G03-ND	2503C2R20	20	280	350 / 3000	137,7	179,5	G3/4 ↧20min	G3/4 ↧20min	G1/2 ↧20min	G1/2 ↧20min
GHD1-25R-I01D18-CG04G04G03G03-ND	2503C2R25	25	280	350 / 3000	141,7	183,5	G3/4 ↧20min	G3/4 ↧20min	G1/2 ↧20min	G1/2 ↧20min
GHD1-29R-I01D18-CG04G04G03G03-ND	2503C2R29	29	280	350 / 3000	143,5	185,5	G3/4 ↧20min	G3/4 ↧20min	G1/2 ↧20min	G1/2 ↧20min
GHD1-32R-I01D18-CG04G04G04G04-ND	2503C2R32	32	300	350 / 3000	143,5	188,5	G3/4 ↧20min	G3/4 ↧20min	G3/4 ↧20min	G3/4 ↧20min
GHD1-36R-I01D18-CG04G04G04G04-ND	2503C2R36	36	315	350 / 3000	145,5	190,5	G3/4 ↧20min	G3/4 ↧20min	G3/4 ↧20min	G3/4 ↧20min
GHD1-40R-I01D18-CG04G04G04G04-ND	2503C2R40	40	315	350 / 3000	149	193,2	G3/4 ↧20min	G3/4 ↧20min	G3/4 ↧20min	G3/4 ↧20min
GHD1-45R-I01D18-CG04G04G04G04-ND	2503C2R45	45	315	350 / 3000	149,7	197,5	G3/4 ↧20min	G3/4 ↧20min	G3/4 ↧20min	G3/4 ↧20min
GHD1-51R-I01D18-CG05G05G04G04-ND	2503C2R51	51	300	350 / 3000	152,7	201,5	G1 ↧20min	G1 ↧20min	G3/4 ↧20min	G3/4 ↧20min
GHD1-55R-I01D18-CG05G05G04G04-ND	2503C2R63	55	280	350 / 3000	156,7	204,5	G1 ↧20min	G1 ↧20min	G3/4 ↧20min	G3/4 ↧20min
GHD1-63R-I01D18-CG05G05G04G04-ND	2503C2R63	63	280	350 / 3000	159,7	210,5	G1 ↧20min	G1 ↧20min	G3/4 ↧20min	G3/4 ↧20min
GHD1-72R-I01D18-CG06G06G05G05-ND	2503C2R72	72	260	350 / 3000	163,2	217,5	G1 1/4 ↧20min	G1 1/4 ↧20min	G1 ↧20min	G1 ↧20min

0. НАИМЕНОВАНИЕ ДЛЯ ЗАКАЗА В СООТВЕТСТВИИ С МАРКИРОВКОЙ ТАБЛИЦЫ.
1. НА ЧЕРТЕЖЕ ИЗОБРАЖЕН НАСОС ПРАВОГО ВРАЩЕНИЯ.
ДЛЯ НАСОСА ЛЕВОГО ВРАЩЕНИЯ ПОРТЫ ВХОДА И ВЫХОДА МЕНЯЮТСЯ МЕСТАМИ.
2. НАПРАВЛЕНИЕ ВРАЩЕНИЯ ОПРЕДЕЛЯЕТСЯ ПРИ ВЗГЛЯДЕ НА НАСОС СО СТОРОНЫ ВАЛА:
НАСОС МОЖЕТ ИСПОЛЬЗОВАТЬСЯ ТОЛЬКО ПРИ ДАННОМ НАПРАВЛЕНИИ ВРАЩЕНИЯ.
3. НЕОКРАШЕННЫЕ ПОВЕРХНОСТИ ПОКРЫВАЮТСЯ АНТИКОРРОЗИЙНЫМ СПРЕЕМ.
НА ПОРТЫ СТАВЯТСЯ ЗАГЛУШКИ. КОНЕЦ ВАЛА ЗАЩИЩЕН ПЛАСТИКОВЫМ ЧЕХЛОМ,
ПРЕДОХРАНЯЮЩИМ ОТ МЕХАНИЧЕСКИХ ПОВРЕЖДЕНИЙ.
ЗАГЛУШКИ И ЧЕХОЛ СНИМАЮТСЯ ВРУЧНУЮ.
4. ИСПЫТАНИЯ ВЫХОДНОГО КОНТРОЛЯ ПРОИЗВОДЯТСЯ ПРИ ДАВЛЕНИИ 200 БАР
И СКОРОСТИ ВРАЩЕНИЯ 1500 ОБ/МИН.

ISO-E

Изм. | Кол. уч. | Лист | № докум. | Подпись | Дата

Лист номер: 001

Код заказа: СМ. ТАБЛИЦУ

Общий параметр шероховатости поверхности: Ra [µm]

Максимальное округление неразмаркированных краев и переходов: R0.5 (0.5x45)

Общие допуски согласно ISO 2768 Класс точности: c

Погрешности для размеров, не указанные в чертеже, в соотв. с ISO 2768c

>0,5 ÷ ≤3	>3 ÷ ≤6	>6 ÷ ≤30	>30 ÷ ≤120	>120 ÷ ≤400	>400 ÷ ≤1000	>1000 ÷ ≤2000	>2000 ÷ ≤4000
±0,2	±0,3	±0,5	±0,8	±1,2	±2,0	±3,0	±4,0

Разраб. | Дата

Утвердил: Marie Horák | Дата: 23.04.2025

Материал: B40

Масса [кг] | Масштаб: 1:1,5

CAD - dft.

Производство: JSE GROUP DESIGN AND QUALITY OF CZECH REPUBLIC

ГАБАРИТНЫЙ ЧЕРТЕЖ

Вид продукта: НАСОС ШЕСТЕРЕННЫЙ

Этот чертеж является интеллектуальной собственностью JSE Group. Без разрешения официального представителя его нельзя копировать, воспроизводить или предоставлять третьим лицам. Все права защищены.

A2