MEM	Ред. 1		24.12.2025
MEM	Ред. 2	Изменены маркировка расстояния до портов, габаритная длина, описание и таблица характеристик, добавлен подшипник	14.04.2026
MEM	Ред. 3	Изменены вылет вала, габаритная длина, добавлена	28.07.2026

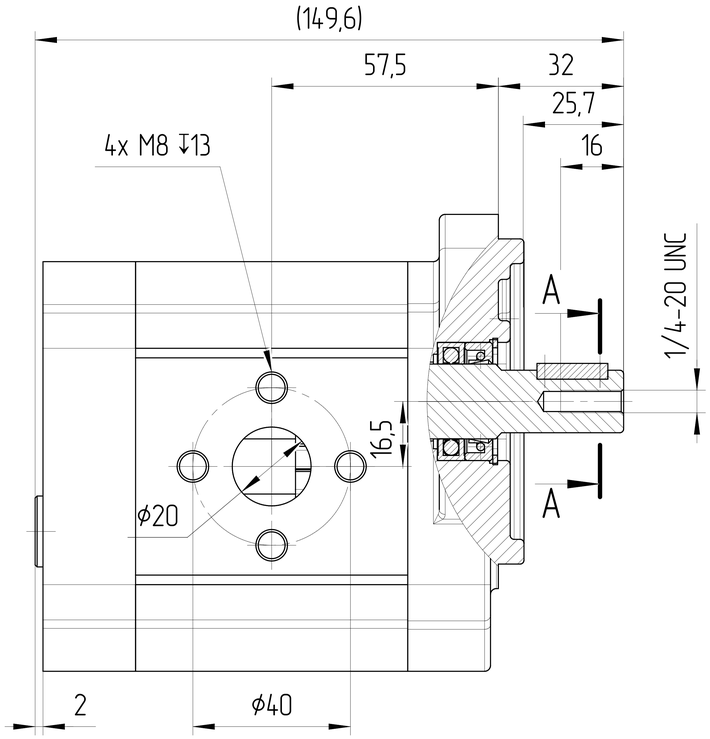

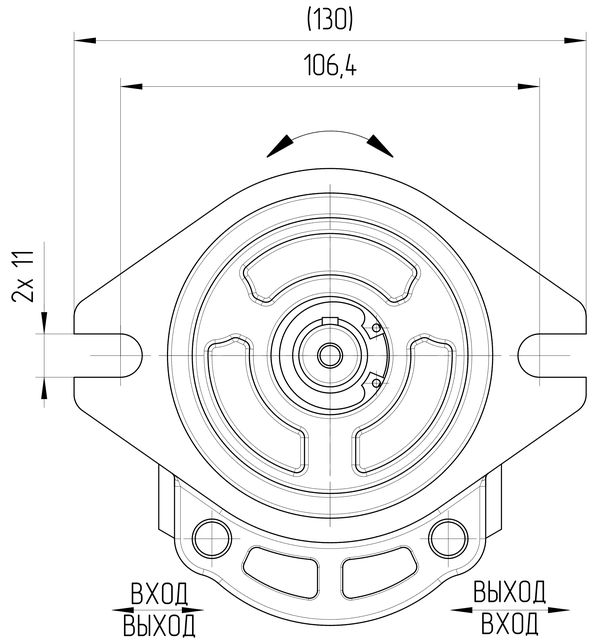

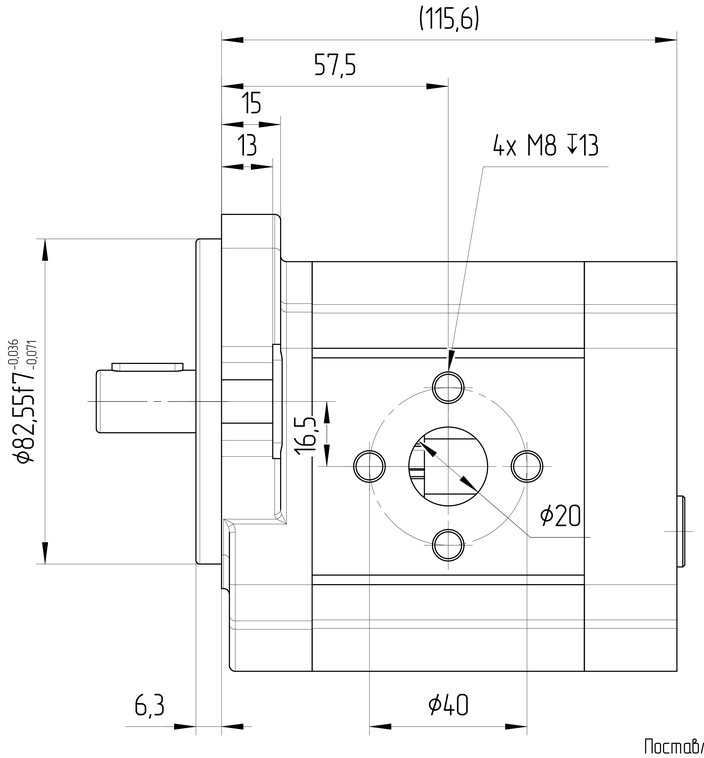

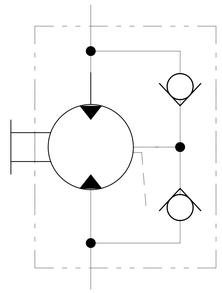

Поставляется с металлической заглушкой на дренажном порту.
Момент затяжки 18±2 Н·м
Размер под шестигранный ключ на 6 мм

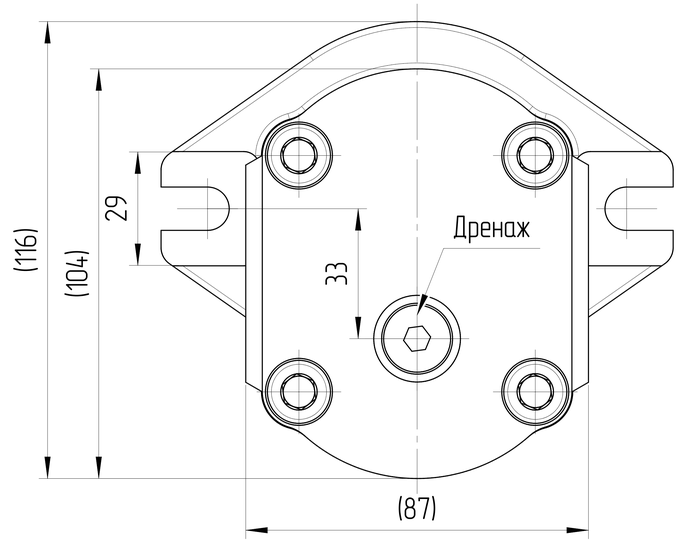

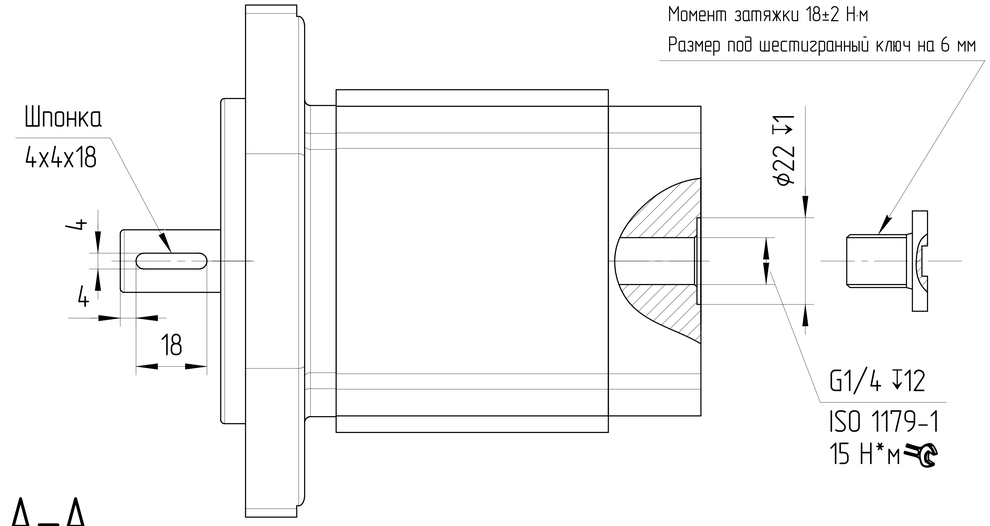

ХАРАКТЕРИСТИКИ СИСТЕМЫ

РАБОТА НА МАКСИМАЛЬНЫХ ПАРАМЕТРАХ (ОБОРОТОВ, ДАВЛЕНИЯ, ТЕМПЕРАТУРЫ) ДОЛЖНА БЫТЬ СОГЛАСОВАНА С ИНЖЕНЕРАМИ ГИДРОДРАЙВ. ЛЮБУЮ НЕ УКАЗАННУЮ НА ЧЕРТЕЖЕ ИНФОРМАЦИЮ СЛЕДУЕТ ИСКАТЬ В КАТАЛОГЕ / РУКОВОДСТВЕ ПО ЭКСПЛУАТАЦИИ СООТВЕТСТВУЮЩИХ СЕРИЙ ИЛИ В ПАСПОРТЕ ИЗДЕЛИЯ

ЦВЕТ	ЧЕРНЫЙ	RAL 9005
САЛЬНИК ВАЛА [bar]	МИН	-0,3
	МАКС	+25
МАТЕРИАЛ УПЛОТНЕНИЙ	NBR (Б.Н.КАУЧУК)	
ТЕМПЕРАТУРА ОКРУЖАЮЩЕЙ СРЕДЫ [°C]	МИН (ХОЛОДНЫЙ СТАРТ)	-40
	МАКС	+55
ТЕМПЕРАТУРА РАБОЧЕЙ СРЕДЫ [°C]	МИН	-20
	ПОСТОЯННЫЙ	ОТ 0 ДО +80
	МАКС	+100
ОБЪЁМНЫЙ КПД	НЕ МЕНЕЕ	0,92
ПОЛНЫЙ КПД	НЕ МЕНЕЕ	0,80
ТОНКОСТЬ ФИЛЬТРАЦИИ [мкм]	НОМИНАЛЬНАЯ	25
МОМЕНТ ВРАЩЕНИЯ ВЕДУЩЕГО ВАЛА [Н*м]	НЕ БОЛЕЕ	75
АКСИАЛЬНАЯ НАГРУЗКА НА ВАЛ [Н]	МАКС	100
РАДИАЛЬНАЯ НАГРУЗКА НА СЕРЕДИНЕ ВЫЛЕТА ВАЛА [Н]	МАКС	600

0. НАИМЕНОВАНИЕ ДЛЯ ЗАКАЗА:
МОТОР ШЕСТЕРЕННЫЙ T3-16B-S02V09-SK02K02-N124D-M (2512DM97B)
1. НА ЧЕРТЕЖЕ ИЗОБРАЖЕН РЕВЕРСИВНЫЙ МОТОР.
2. НЕОКРАШЕННЫЕ ПОВЕРХНОСТИ ПОКРЫВАЮТСЯ АНТИКОРРОЗИЙНЫМ ПРЕДОХРАНЯЮЩИМ СПРЕЕМ.
НА ПОРТЫ СТАВЯТСЯ ЗАГЛУШКИ. КОНЕЦ ВАЛА ЗАЩИЩЕН ПЛАСТИКОВОЙ ЗАГЛУШКОЙ, ПРЕДОХРАНЯЮЩЕЙ ВАЛ ОТ МЕХАНИЧЕСКИХ ПОВРЕЖДЕНИЙ.
ЗАГЛУШКИ ДЕМОНТИРУЮТСЯ ВРУЧНУЮ.
3. ИСПЫТАНИЯ ВЫХОДНОГО КОНТРОЛЯ ПРОИЗВОДЯТСЯ ПРИ ДАВЛЕНИИ P=200 БАР И ВХОДЯЩЕМ ПОТОКЕ Q=Vg*1,5 Л/МИН.

16	280	350÷3000	РЕВЕРСИВНОЕ	T3-16B-S02V09-SK02K02-N124D-M	2512DM97B
РАБОЧИЙ ОБЪЁМ [см³]	МАКС. ПРОДОЛЖ. ДАВЛЕНИЕ [бар]	СКОРОСТЬ ВРАЩЕНИЯ [об/мин]	НАПРАВЛЕНИЕ ВРАЩЕНИЯ [-]	ЧЕРТЕЖ НОМЕР	КОД ЗАКАЗА

A–A
2:1

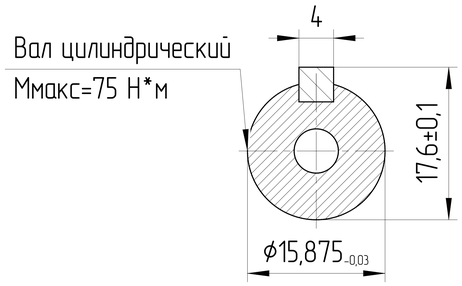

Вал цилиндрический
Ммакс=75 Н*м

ISO-E		Изм.	Лист	№ докум.	Подп.	Дата	Лист номер 001	Код заказа СМ. ТАБЛИЦУ	
Общий параметр шероховатости поверхности: Ra [μm]					Разраб. Масасина Е.М.		Дата 24.12.2025	Производство JSE GROUP DESIGN AND QUALITY OF CZECH REPUBLIC	
Максимальное округление неокрашенных краев и переходов: R0.5 (0.5x45)					Утвердил Павлинина М.А.		Дата 24.12.2025	ГАБАРИТНЫЙ ЧЕРТЕЖ	
Общие допуски согласно ISO 2768 Класс точности: c					Материал AW-6082-T6 (АД-35)			Вид продукта МОТОР ШЕСТЕРЕННЫЙ	
Погрешности для размеров, не указанные в чертеже, в соотв. с ISO 2768c					Масса [кг] 3,5		Масштаб 1:1,1		
>0,5 ÷ ≤3	>3 ÷ ≤6	>6 ÷ ≤30	>30 ÷ ≤120	>120 ÷ ≤400	>400 ÷ ≤1000	>1000 ÷ ≤2000	>2000 ÷ ≤4000		
±0,2	±0,3	±0,5	±0,8	±1,2	±2,0	±3,0	±4,0	CAD - dft.	

Этот чертеж является интеллектуальной собственностью JSE Group. Без разрешения официального представителя его нельзя копировать, воспроизводить или предоставлять третьим лицам. Все права защищены.

A2